DIPRAX
PROYECTOS Y AUTOMATISMOS GENERALES

ELECTROVÁLVULAS APLICACIONES ESPECIALES

www.diprax.es

VÁLVULAS DE MANDO POR PRESIÓN

válvulas de pistón - serie 290
página 16

válvulas de membrana - serie 165
página 18

cuerpo de bronce | cuerpo de inox | cuerpo de bronce roscado | cuerpo de bronce/fundición con bridas

SU SELECCIÓN

Ø racordaje G									fluidos			presión diferencial máxima admisible	material					
3/8	1/2	3/4	1	1 1/4	1 1/2	2	2 1/2	DN32 a 100 PN16 con bridas	aire, gas neutro, fluidos agresivos	agua, aceite, líquidos agresivos	vapor de agua < 184 C (<180 C fundición)	bar	bronce	acero inox	fundición	visual	visual	página
2/2 NC - entrada *bajo* el clapet																		
●									●	●	●	16		●		2		
	●								●	●	●	16	●	●				
		●							●	●	●	16	●	●				
			●						●	●	●	10	●	●				
				●					●	●	●	12	●	●		1-2	290	16
					●				●	●	●	8	●	●				
						●			●	●	●	10	●	●				
							●		●	●	●	6	●	●				
	●	●	●	●	●	●			●	●	●	16	●			3	165	18
								●	●	●	●	16	●		●	4-5	165	18
2/2 NC - entrada *sobre* el clapet																		
	●		●						●		●	10	●	●		1-2	290	16
					●	●			●		●		●			1		
2/2 NA - entradas *bajo* el clapet																		
●									●	●	●			●		2		
	●								●	●	●	16	●	●		1-2		
			●	●					●	●	●		●				290	16
					●				●	●	●	11	●			1		
						●			●	●	●	7	●					

La válvula más pequeña del mercado

La válvula de 2 vías G 3/8" 1/2" 3/4" de mando por presión más pequeña del mercado.
- gran fiabilidad con un prensa-estopas de grandes prestaciones sin mantenimiento
- coste de utilización reducido gracias a su bajo consumo de aire para el pilotaje
- anti-golpes de ariete (entrada del fluido bajo el clapet).

Válvula de 2 vías G 3/8", 1/2" o 3/4" con plano de acoplamiento normalizado ISO15218/CNOMO talla 15
- conjunto válvula y piloto compacto y ligero
- montaje fácil y rápido
- bajo consumo eléctrico del piloto (2,65 W)
- racordaje rápido integrado para la alimentación de aire

SU PILOTAJE

El pilotaje de las válvulas de mando por presión se realiza con una electroválvula 3/2 montada directamente en la válvula o a distancia

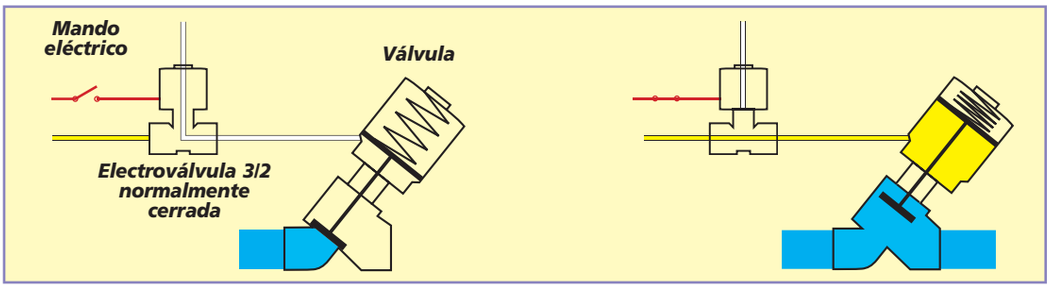

DIRECTO

- Tiempo de respuesta corto
- Test in situ facilitado (mando manual de la electroválvula)

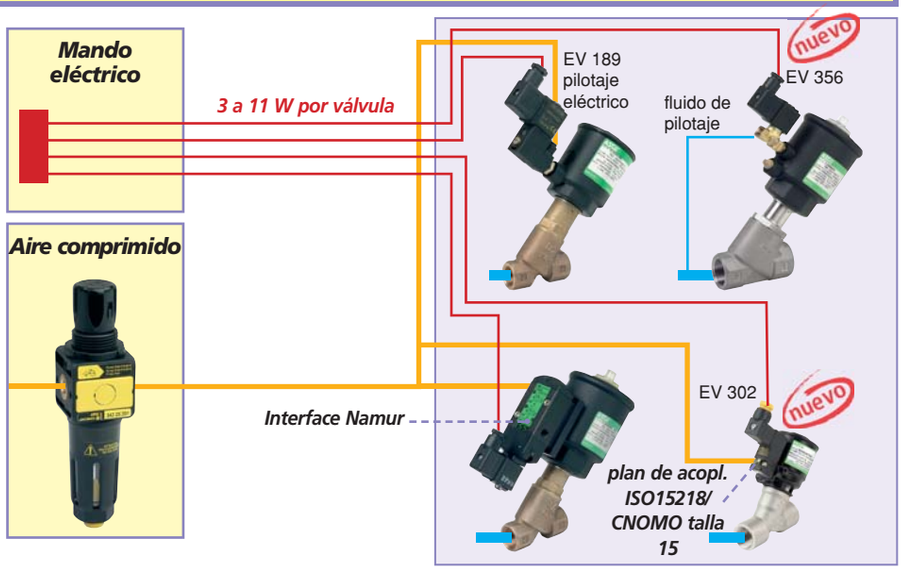

A DISTANCIA

Solución 1 : Electroválvulas-piloto montadas en bases acoplables (ver página 48)

Solución 2 : Islotes de distribución
Ejemplo Compact 8

- 2 electroválvulas 3/2 NC por "lámina"
- pilotaje hasta 32 válvulas
- compatibilidad con los bus de campo :

CANopen
PROFIBUS DeviceNet™

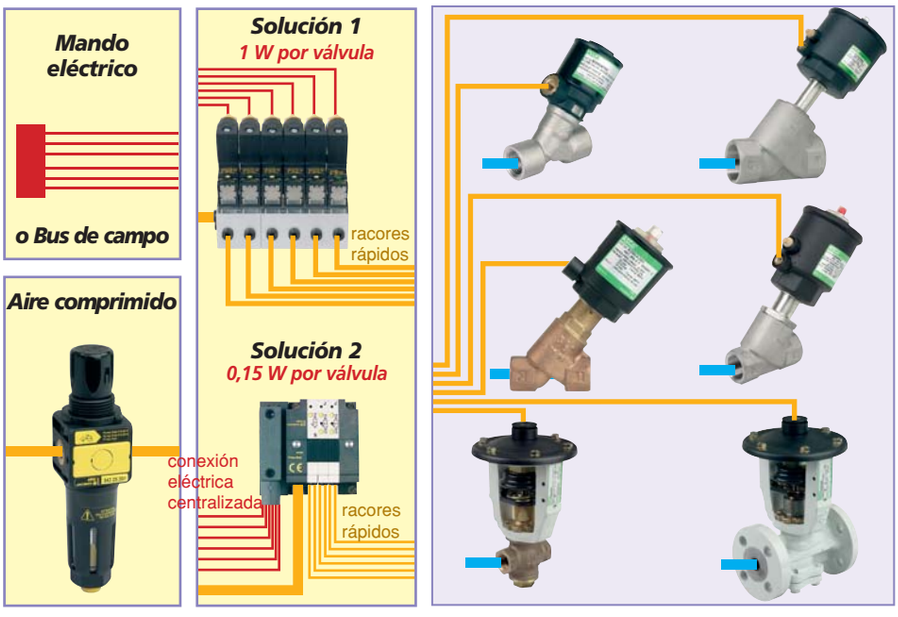

Posibilidad de reagrupar todos los islotes o las electroválvulas-piloto.
Montaje en armario para los entornos "agresivos".
Cableado eléctrico reducido. Bajo consumo eléctrico.

VÁLVULAS 2/2
de mando por presión de pistón
cuerpo de bronce G 1/2 a G 2 1/2
cuerpo de acero inox G 3/8 a G 2 1/2

CARACTERÍSTICAS	
Fluidos	aire, gases neutros, agua, aceite (<600cSt) agua recalent., vapor de agua, fluidos agresivos
Presión diferencial	ver cuadro de selección
Presión de pilotaje	ver cuadro de selección
Vacio admisible	10^{-2} mb
Temperatura del fluido	-10 C a +184 C
Temperatura ambiente	-10 C a +60 C
Cuerpo	acero inox 316L (cabeza Ø32) bronce o acero inox 316L (otras cabezas de mdo)
Guarniciones clapet/prensaestopas	PTFE

- ***Larga duración : 6 millones de ciclos sin mantenimiento, diez veces superior a una válvula de grifo de macho esférico***
- ***Diseño anti-golpes de ariete***
- ***30 a 50% ahorro en consumo de aire con respecto a una cabeza de válvula cuarto de vuelta***
- ***Cuerpo normalizado DIN 3202 para una perfecta intercambiabilidad***
- ***Tecnología de válvula compacta y de gran caudal***

SU SELECCIÓN

Ø racor-daje G	Ø de paso mm	coefi-ciente de caudal Kv m³/h	presión de pilotaje bar mín.	presión de pilotaje bar máx.	mín. bar	presión diferencial admisible máxima bar: aire, gases neutros fluidos agresivos	agua, aceite, líquidos, líquidos agresivos	vapor de agua ≤ 184°C	Ø cabeza de mdo mm	código bronce	código acero inox	piloto serie
2/2 NC - con piloto ISO 15218 (CNOMO talla 15) integrada												
3/8	10	2,8	4	10	0	16	16	10	32	-	CFSCE290F791MS	302* integrado
1/2	15	4,1	4	10	0	12	12	10	32	-	CFSCE290F792MS	
3/4	20	6,5	4	10	0	6	6	6	32	-	CFSCE290F793MS	
* piloto 302 ISO 15218 (CNOMO, talla 15) (1,6 VA / 2,65 W) de mando manual mantenido en su pedido, indique la naturaleza de la corriente : tensión / frecuencia												
2/2 NC - entrada bajo el clapet												
3/8	10	2,8	4	10	0	16	16	10	32	-	E290A791	189/356
										-	E290F791	302
1/2	15	4,1	4	10	0	12	12	10	32	-	E290A792	189/356
										-	E290F792	302
		4,9	4	10	0	16	16	10	50	E290A384	E290A393	189/356
			2,5	10	0	16	16	10	63	E290B002	E290B045	
3/4	20	6,5	4	10	0	6	6	6	32	-	E290A793	
										-	E290F793	302
		9,4	4	10	0	10	10	10	50	E290A385	E290A394	189/356
			4	10	0	16	16	10	63	E290B005	E290B048	
1	25	12,8	4	10	0	6	6	6	50	E290A386	E290A395	
		16,5	4	10	0	10	10	10	63	E290B010	E290B053	
1 1/4	32	27	4	10	0	6	6	6	63	E290A016	E290A059	
			4	10	0	12	12	10	90	E290A017	E290A060	374
1 1/2	40	45	4	10	0	4	4	4	63	E290A020	E290A063	189/356
			4	10	0	8	8	8	90	E290A021	E290A064	374
2	50	59	4	10	0	2,5	2,5	2,5	63	E290A024	E290A067	189/356
			4	10	0	6	6	6	90	E290A025	E290A068	
		66	4	10	0	10	10	10	125	E290A485	A290A498	374
2 1/2	65	111	4	10	0	6	6	6	125	E290A488	E290A501	
2/2 NC - entrada sobre el clapet (versión recomendada para aplicaciones con vapor a cadencia elevada)												
1/2	15	4,9	3	10	0	10	-	10	50	E290A390	E290A399	
1	25	16,5	2,5	10	0	10	-	10	63	E290B038	E290B081	189/356
1 1/2	40	45	2,5	10	0	10	-	10	63	E290A040	-	
2	50	59	3	10	0	10	-	10	90	E290A043	-	374
2/2 NA - entrada bajo el clapet												
3/8	10	2,8	1	10	0	16	16	10	32	-	E290A794	
1/2	15	4,1	1	10	0	16	16	10	32	-	E290A795	
		4,9	3	10	0	16	16	10	50	E290A387	-	
1	25	16,5	2	10	0	16	16	10	63	E290B028	-	189/356
1 1/4	32	27	2	10	0	16	16	10	63	E290A030	-	
1 1/2	40	45	2	10	0	11	11	10	63	E290A032	-	
2	50	59	2	10	0	7	7	7	63	E290A034	-	
3/2 NC - 3/2 NA - entrada bajo el clapet - consultar												

VÁLVULAS 2/2 DE MANDO POR PRESIÓN

DIMENSIONES

cabezas Ø 32 y 50 mm

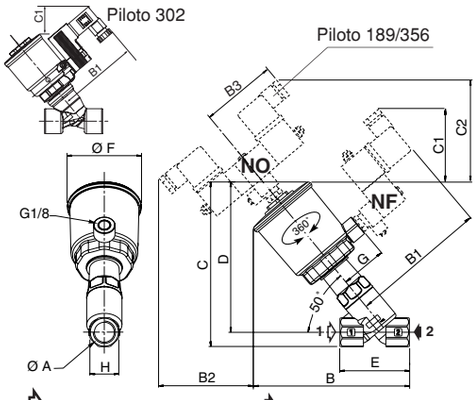

cabezas Ø 63, 90 y 125 mm

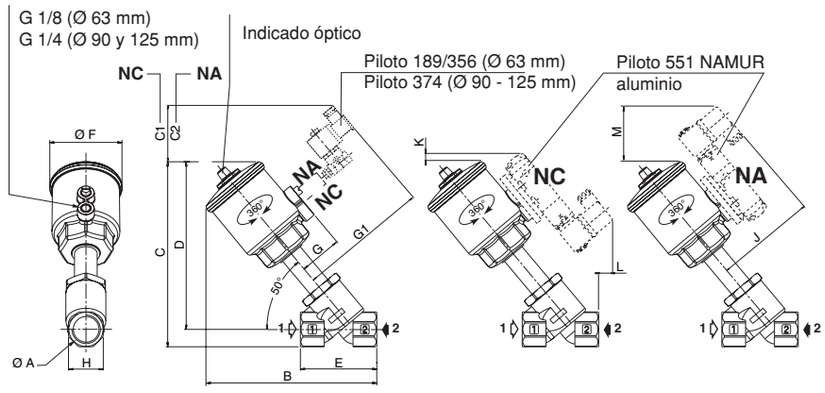

ØA	B	B1 piloto 302	B1 piloto 189	B1 piloto 356	B2	B3 piloto 189	B3 piloto 356	C1 piloto 302	C1 piloto 189	C1 piloto 356	C2 piloto 302	C2 piloto 189	C2 piloto 356
Cabeza Ø 32 mm													
3/8	92	75,5	110,5	99	83	69	63	27	77	63	-	100	88
1/2	99	75,5	110,5	99	83	69	63	27	77	63	-	100	88
3/4	107	75,5	110,5	99	83	69	63	27	77	63	-	100	88
Cabeza Ø 50 mm													
1/2	142	-	146	115	72	69	63	-	65	54	-	81	78
3/4	150,5	-	146	115	72	69	63	-	65	54	-	81	78
1	155	-	146	115	72	69	63	-	65	54	-	81	78

ØA	C	D	E	ØF	G	H
Cabeza Ø 32 mm						
3/8	93	81,5	55	43,5	25,5*	27	23,5
1/2	97	83,5	65	43,5	25,5*	27	28
3/4	104,5	88,5	75	43,5	25,5*	27	30

ØA	C	D	E	ØF	G	H
Cabeza Ø 50 mm						
1/2	154,5	141	65	69	43	27
3/4	159	143	75	69	43	32
1	165	145	90	69	43	41

* con piloto 302 ISO 15218 CNOMO, talla 15

ØA	B	C	C1 piloto 189	C1 piloto 356	C2 piloto 189	C2 piloto 356	D	E	ØF	G	G1 piloto 189	G1 piloto 356	H	J	K	L	M
Cabeza Ø 63 mm																	
1/2	170	182	51	39	60	57	169	65	85	50,5	153	122,5	27	116	7	42	66
3/4	175	185	51	39	60	57	170	75	85	50,5	153	122,5	32	116	7	42	66
1	179	192	51	39	60	57	172	90	85	50,5	153	122,5	41	116	7	42	66
1 1/4	217	229	51	39	60	57	204	110	85	50,5	153	122,5	50	116	7	42	66
1 1/2	224	245	51	39	60	57	215	120	85	50,5	153	122,5	60	116	7	42	66
2	249	259	51	39	60	57	224	150	85	50,5	153	122,5	70	116	7	42	66

ØA	B	C	C1	C2	D	E	ØF	G	G1	H	J	K	L	M
Cabeza Ø 90 mm														
1 1/4	236	246	72	91	221	110	118	67	166	50	132	2	16	59
1 1/2	243	262	72	91	232	120	118	67	166	60	132	2	6	59
2	267	276	72	91	241	150	118	67	166	70	132	2	-	59
2 1/2	299	300	72	91	257	190	118	67	166	86	132	2	-	59
Cabeza Ø 125 mm														
2	315	328	123	142	293	150	156	86	185	70	151	-	-	22
2 1/2	347	352	123	142	308	190	156	86	185	86	151	-	-	22

OPCIONES Y ACCESORIOS

Ø cabeza mando	designación		código	
	electroválvula-piloto 3/2			
32 mm	piloto 302 ISO 15218 (CNOMO, talla 15) (1,6 VA / 2,65 W)	230V ~	**30211122--A**	en su pedido, indique la naturaleza de la corriente : tensión / frecuencia
		24V =	**30211122--D**	
32-50-63 mm	piloto 189 (G 1/8 - 3,5VA / 3W) racor orientable de enchufe rápido Ø4 mm ext.		**18900032**	
	piloto 356 (G 1/8 - 6VA / 5,5W)	cuerpo latón	**SCG356A053VMS**	
		cuerpo inox	**SCG356A058VMS**	
90-125 mm	piloto 374 (G 1/4 - 23VA / 11,2W)		**SCE374A098MS**	
	indicador óptico de posición para válvulas NC			
32-50 mm	añada el sufijo		E290....**VI**	ejemplo : **E290A791VI**
63-90-125 mm	válvula suministrada con indicador óptico de posición			
	soporte para mini-detectores de posición (válvula cerrada / abierta)			
cabezas Ø 50 a 125 mm / cabeza Ø 32 mm	montado sobre válvula todas las cabezas		**E290....SU**	
	caja de señalización suministrada montada en válvula - cabezas Ø 50 a 125 mm			
	2 contactos mecánicos		E290....**SM2**	ejemplo : **E290A025SM2**
	2 contactos inductivos		E290....**SI2**	
	pletina de adaptación del pilotaje por plano de acoplamiento Namur - cabezas Ø 63 a 125 mm			
63 mm	añada el sufijo	aluminio	E290....**AP1**	añada el código del distribuidor NAMUR : SCG551A001 (aluminio) SCG551A409 (acero inox) (G1/4 - 7VA / 6,9W) (ver página 80) indique tensión/frecuencia
		acero inox AISI 316L	E290....**AP3**	
90-125 mm	añada el sufijo	aluminio	E290....**AP2**	
		acero inox AISI 316L	E290....**AP4**	
	aplicación oxígeno (limpieza y grasa específica)			
	añada el sufijo (15 bar, + 60 C máximo)		E290....**N**	

DIPRAX PROYECTOS Y AUTOMATISMOS GENERALES

VÁLVULAS 2/2
de mando por presión
de membrana
cuerpo de bronce roscado G 1/2 a G 2
cuerpo de bronce con bridas PN 16 - DN 32 a 80
cuerpo de fundición con bridas PN 16 - DN 32 a 100

- ***Se adaptan particularmente a entornos severos***
- ***Cabeza de membrana para el control de fluidos a presión elevada, con baja presión de pilotaje***

CARACTERÍSTICAS

Fluidos	aire, gases neutros, agua, ceite (<5000 cSt) agua recalentada (salvo cuerpo fundición), vapor de agua (salvo cuerpo fundición)
Presión diferencial	0 a 16 bar (vapor de agua 0 a 10 bar)
Presión de pilotaje	ver cuadro de selección
Temperatura del fluido cuerpo bronce	-10 °C a + 184 °C
cuerpo fundición	-10 °C a + 180 °C (agua + 95 °C máx.)
Temperatura ambiente	-5 °C a + 60 °C
Cuerpo	bronce o fundición
Guarniciones clapet/prensaestopas	PTFE

SU SELECCIÓN

Ø racordaje G	Ø de paso mm	cœficiente de caudal Kv m³/h	presión de pilotaje bar mín.	máx.	código	dimensiones mm B	D	E	F	n x H	J	K	L
2/2 NC - cuerpo de bronce - roscado													
1/2	15	4,5	1	10	**16500087**	127	165	68	-	-	-	-	39
3/4	20	7,2	1	10	**16500088**	127	170	84	-	-	-	-	44
1	25	12	1	10	**16500089**	156	187	92	-	-	-	-	48
1 1/4	32	18	1	10	**16500090**	156	192	110	-	-	-	-	55
1 1/2	40	31,8	1	10	**16500091**	200	224	125	-	-	-	-	60
2	50	39	1	10	**16500092**	200	234	145	-	-	-	-	70
2/2 NC - cuerpo de bronce - con bridas tipo 21 (ISO 7005) - PN16													
DN32	32	18	1	10	**16500096**	156	192	130	140	4 x Ø18	100	14	55
DN40	40	31,8	1	10	**16500097**	200	224	140	150	4 x Ø18	110	14	60
DN50	50	39	1,2	10	**16500098**	200	234	160	165	4 x Ø18	125	16	70
DN65	65	63	1,2	10	**16500099**	250	270	170	185	4 x Ø18	145	16	92,5
DN80	80	99	1,2	10	**16500100**	250	278	205	200	8 x Ø18	160	18	100
2/2 NC - cuerpo de fundición - con bridas tipo 21 (ISO 7005) - PN16													
DN32	32	18	1	10	**16500032**	156	197	180	140	4 x Ø18	100	18	70
DN40	40	31,8	1	10	**16500033**	200	225	200	150	4 x Ø18	110	18	77
DN50	50	39	1,2	10	**16500034**	200	233	230	165	4 x Ø18	125	20	90
DN65	65	76,8	1,2	10	**16500035**	250	268	290	185	4 x Ø18	145	20	102
DN80	80	99	1,2	10	**16500036**	250	289	310	200	8 x Ø18	160	22	120
DN100	100	150	1,2	10	**16500037**	336	386	350	220	8 x Ø18	180	24	137

DIMENSIONES

cuerpo roscado

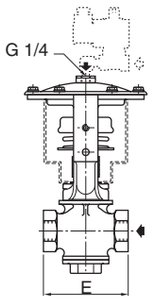

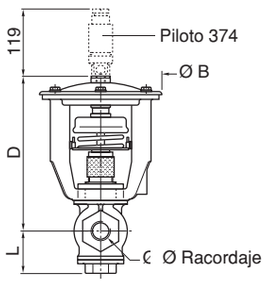

cuerpo de bridas

cuerpo fundición

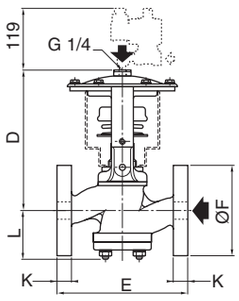

cuerpo bronce

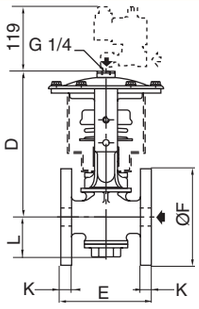

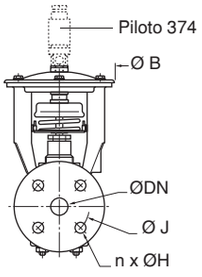

OPCIONES Y ACCESORIOS

Electroválvula piloto 3/2
(G1/4 - 23VA /11,2W)
código : SCE374A099MS
(indique : tensión/frecuencia)

Aplicación oxígeno
código : 970509
(salvo Ø 65 mm a 100 mm)

Contactos secos IP66

Bridas PN25-PN40

Cuerpo
de acero inox

Capot de protección
montado en válvula

ELECTROVÁLVULAS

electroválvulas 2/2 de mando directo
Ø de paso 1,6 a 7,1 mm
página 20

G1/8 - serie 256 | G1/4 - series 262-272

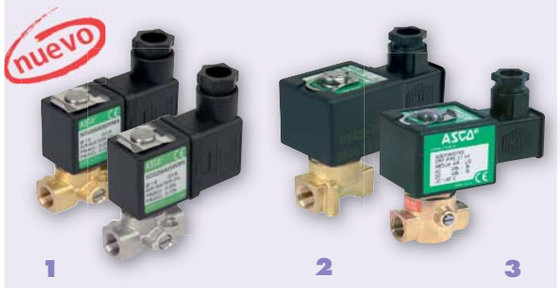

electroválvulas 2/2 de mando asistido
Ø de paso 12 a 45 mm
página 21

G3/8 a G1 1/2 - serie 210 | G3/8 a G2 - serie 238

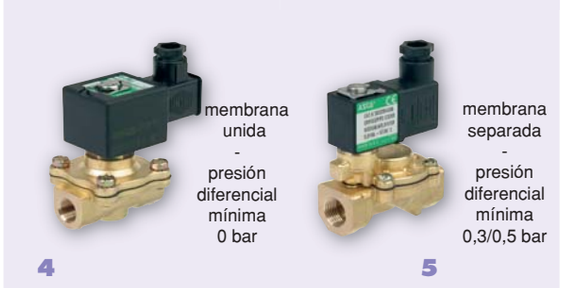

electroválvulas 3/2 de pilotaje
de mando directo
página 23

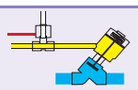

G1/8 - serie 356 | G1/4 - series 107-374 | G1/4 - serie 370

SU SELECCIÓN

Ø racordaje G									fluidos			presión diferencial admisible bar		mando manual mantenido	visual	serie	página
1/8	1/4	3/8	1/2	3/4	1	1 1/4	1 1/2	2	aire	agua	aceite	mín.	máx.				
2/2 NC																	
●									●	●	●	0	20	●	1	256	20
	●								●	●	●	0	11		2	262	20
	●								●	●	●	0	30	●	3	272	20
		●	●	●					●	●		0	9		4	210	21
					●	●	●		●	●	●	0	9				
		●	●	●	●	●	●	●	●	●		0,3/0,5	10	●	5	238	21
2/2 NA																	
	●								●	●	●	0	20	●	3	272	20
	●								●	●	●	0	9		2	262	20
		●	●	●					●	●	●	0	9		4	210	21
3/2 NC - Electroválvula de pilotaje																	
●									●	●	●	0	15	●	6	356	23
	●								●	●	●	0	12	●	7	107	
	●	3 vías en el cuerpo							●	●	●	0	10	●	9	370	
	●								●	●	●	0	10	●	8	374	
3/2 NA - Electroválvula de pilotaje																	
●									●	●	●	0	8,5	●	6	356	23
	●								●	●	●	0	10	●	8	374	

ELECTROVÁLVULAS 2/2

DE MANDO DIRECTO

cuerpo de latón G 1/8 - G 1/4
cuerpo de acero inox - G1/8
Ø de paso 1,6 a 7,1 mm

CARACTERÍSTICAS

	serie 256	serie 262	serie 272
Fluidos	aire, gases neutros, agua, aceite		
Presión diferencial	ver cuadro de selección		
Temperatura del fluido	-10°C a + 100°C	-20°C a + 90°C	-25°C a + 80°C
Temperatura ambiente	-10°C a + 60°C	-20°C a + 75°C	-25°C a + 60°C
Cuerpo	latón/inox	latón	
Guarnición clapet/prensaestopas	FPM	NBR (Nitrilo)	
Tensiones standard CC (=)	24V - 48V		
Tensiones standard CA (~)	24V - 48V - 115V - 230V / 50Hz		

- ***Instalación fácil gracias a su pequeño tamaño***
- ***Excelente duración para aplicaciones en el exterior***
- ***Amplio rango de caudales y presiones diferenciales***
- ***Intercambiabilidad de las bobinas en CA y CC (Series 256, 272)***
- ***Puesta en marcha y regulación fáciles gracias al mando manual***

SU SELECCIÓN

Ø racordaje G	Ø de paso	cœficiente de caudal Kv	mín.	presión diferencial admisible máxima bar						potencia		(M)	conector	código
				aire		agua		aceite		~	=			
	mm	m³/h	bar	~	=	~	=	~	=	VA	W			
2/2 NC - cuerpo de latón														
1/8	1,6	0,08	0	20	12	20	12	20	12	6	5,5	●	talla 22 (1)	**SCG256A002VMS**
	2,4	0,13	0	12	4	12	4	12	4	6	5,5	●		**SCG256A004VMS**
1/4	2,7	0,22	0	30	4	30	4	30	4	14	10,8	●	talla 30 (2)	**SCE272A002MS**
	3,2	0,30	0	9	4	11	4	6	4	15,6	9,7	×		**SCG262C022**
	3,8	0,32	0	15	2	15	2	15	2	14	10,8	×		**SCE272A003**
												●		**SCE272A003MS**
	3,8	0,32	0	20	8	20	8	20	8	23	11,2	×		**SCE272A018**
												●		**SCE272A018MS**
	5,5	0,63	0	6	1	6	1	6	1	14	10,8	×		**SCE272A005**
												●		**SCE272A005MS**
	5,5	0,63	0	10	2	10	2	10	2	23	11,2	●		**SCE272A020MS**
	5,6	0,62	0	6,5	1,7	6,5	1,7	6,5	1,7	23	11,2	×		**SCG262C208**
	7,1	0,82	0	1,8	1	2,5	1	1,9	1	15,6	9,7	×		**SCG262C090**
2/2 NC - cuerpo de acero inox														
1/8	1,6	0,08	0	20	12	20	12	20	12	6	5,5	●	talla 22 (1)	**SCG256A014VMS**
	2,4	0,13	0	12	4	12	4	12	4	6	5,5	●		**SCG256A016VMS**
2/2 NA - cuerpo de latón														
1/4	2,5	0,20	0	20	20	10	10	10	10	23	11,2	×	talla 30 (2)	**SCE272A022**
	3,2	0,30	0	9	5,5	7	4	6,5	4	23	11,2	×		**SCG262A262**
	5,6	0,73	0	3	1,7	2,5	1,3	2,5	1,3	23	11,2	×		**SCG262A264**

(M) mando manual × : sin ● : mantenido
(1) DIN 43650, 11 mm, norma industrial B
(2) ISO 4400 / EN 175301-803 forma A

DIMENSIONES

(ver página 22)

OPCIONES Y ACCESORIOS

Conector con visualización y protección integradas o cable 2 m (ver pag. 106)

Bobinas de recambio (ver pag. 107)

ELECTROVÁLVULAS 2/2
DE MANDO ASISTIDO
cuerpo de latón G 3/8 a G 2
Ø de paso 12 a 45 mm

CARACTERÍSTICAS

	serie 210	serie 238
Fluidos	aire, gas. neutros, agua, aceite	aire, gas. neutros, agua
Presión diferencial	ver cuadro de selección	
Temperatura del fluido	-20 °C a + 85 °C	-10 °C a + 85 °C
Temperatura ambiente	-20 °C a + 75 °C -20 °C a + 50 °C (CC (=) : G1, G1 1/4, G 1 1/2)	-10 °C a + 60 °C
Cuerpo	latón	
Guarniciones clapet/prensaestopas	NBR (Nitrilo)	
Tensiones standard CC (=)	24V - 48V	
CA (~)	24V - 48V - 115V - 230V / 50Hz	

- ***Funcionamiento sin presión diferencial mínima (serie 210)***
- ***Excelente duración para aplicaciones en el exterior***
- ***Bajo consumo (serie 238)***
- ***Amplio rango de caudales (2,4 a 34 m3/h)***
- ***Bobina intercambiable en CA y CC (serie 238)***

SU SELECCIÓN

Ø racordaje G	Ø de paso	cœficiente de caudal Kv	mín.	presión diferencial admisible máx. bar				potencia		(M)	conector	código
				aire/agua		aceite		~	=			
	mm	m³/h	bar	~	=	~	=	VA	W			
2/2 NC - Presion mín. 0 bar (membrana unida)												
3/8	16	2,6	0	9	3	-	-	23	11,2	×	talla 30 (2)	**SCE210C093**
1/2	16	3,4	0	9	3	-	-	23	11,2	×		**SCE210C094**
3/4	19	4,3	0	9	3	-	-	23	11,2	×		**SCE210D095**
1	25	11,1	0	9	6	9	6	15,4	23	×		**SCE210B154**
1 1/4	28	12,8	0	9	6	9	6	15,4	23	×		**SCE210B155**
1 1/2	32	19,3	0	9	5	9	5	15,4	23	×		**SCE210B156**
2/2 NC - Presión mín. 0,3/0,5 bar (membrana separada)												
3/8	12	2,4	0,3	10	10	-	-	6	6,9	×	talla 22 (1)	**SCE238A001**
										●		**SCE238A001MO**
1/2	12	2,4	0,3	10	10	-	-	6	6,9	×		**SCE238A002**
	15	4,2	0,3	10	10	-	-	6	6,9	×		**SCE238B003**
										●		**SCE238B003MO**
3/4	20	6,6	0,3	10	10	-	-	6	6,9	×		**SCE238A004**
1	25	9,9	0,3	10	10	-	-	6	6,9	×		**SCE238A005**
										●		**SCE238A005MO**
1 1/4	30	15	0,5	10	10	-	-	14	9	×	talla 30 (2)	**SCG238C016**
										●		**SCG238C016MO**
1 1/2	45	27	0,5	10	10	-	-	14	9	×		**SCG238C017**
										●		**SCG238C017MO**
2	45	34	0,5	10	10	-	-	14	9	×		**SCG238C018**
										●		**SCG238C018MO**
2/2 NA - Presión mín. 0 bar (membrana unida)												
3/8	16	2,6	0	9	9	9	5	23	11,2	×	talla 30 (2)	**SCE210C033**
1/2	16	3,4	0	9	9	9	5	23	11,2	×		**SCE210C034**
3/4	19	4,7	0	9	9	9	5	23	11,2	×		**SCE210C035**

(M) mando manual × : sin ● : mantenido
(1) DIN 43650, 11 mm, norma industrial B
(2) ISO 4400 / EN 175301-803 forma A

OPCIONES Y ACCESORIOS

Conector con visualización y protección integrada o cable 2 m (ver página 106)

Bobinas de recambio (ver página 107)

Otras guarniciones de estanquidad FPM, EPDM, CR

Cuerpo de acero inox (serie 210)

2007/R1

DIMENSIONES

Electroválvulas 2/2 de mando directo (series 256 - 262 - 272)

vista por debajo (serie 256) | vista por debajo (serie 262) | vista por debajo (serie 272)

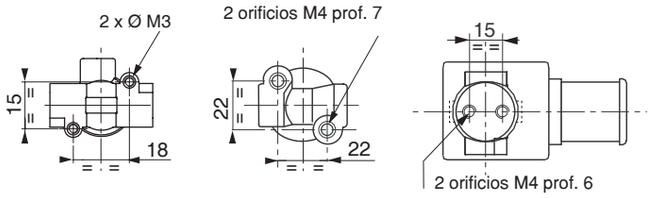

series 256 - 262 - 272

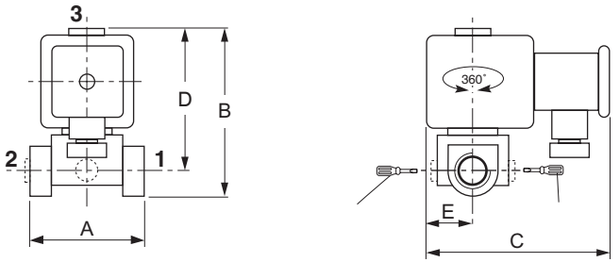

código	A	B	C	D	E	➡
SCG256A002VMS	33	53	59	46	11	1➡2
SCG256A004VMS						
SCG256A014VMS						
SCG256A016VMS						
SCE272A002MS	40	79	70	69	15 (20*)	1➡2
SCE272A003(MS)						
SCE272A005(MS)						
SCE272A018(MS)	40	79	85	69	21	
SCE272A020MS						
SCE272A022	40	82	85	72	21	1➡3
SCG262C022	40	75	75	65	20	1➡2
SCG262C090						
SCG262C208	40	79	80	69	23	
SCG262A262						
SCG262A264						

()* cota con mando manual

➡ paso del fluido

Electroválvulas 2/2 de mando asistido (series 210 - 238)

serie 210

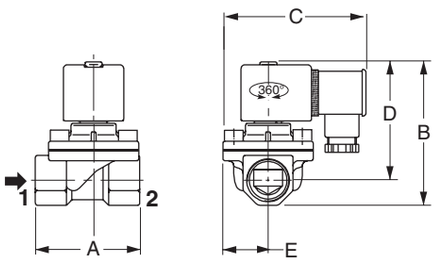

➡ paso del fluido

código	A	B	C	D	E
SCE210C093	70	97	89	80	29
SCE210C094	70	97	89	80	29
SCE210D095	73	103	89	89	29
SCE210B154	95	129	104,5	112	41,5
SCE210B155	95	143	104,5	112	41,5
SCE210B156	111	153	112,5	125	49,5
SCE210C033	70	108	89	98	29
SCE210C034	70	108	89	98	29
SCE210C035	70	117	89	102	29

serie 238

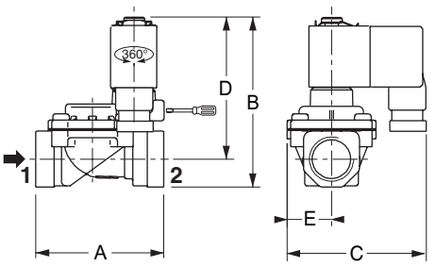

➡ paso del fluido

código	A	B	C	D	E
SCE238A001(MO)	62	82	71	69	22
SCE238A002	62	82	71	69	22
SCE238B003(MO)	82	85	78	71	29
SCE238A004	95	96	83	80	34
SCE238A005(MO)	106	105	93	85	44
SCG238C016(MO)	113	135 (158*)	98	109 (132*)	41
SCG238C017(MO)	140	142 (165*)	112	112 (135*)	55
SCG238C018(MO)	157	153 (176*)	112	117 (140*)	55

()* cota con mando manual

ELECTROVÁLVULAS 3/2 DE PILOTAJE DE MANDO DIRECTO

cuerpo latón G 1/8 - G 1/4 - acero inox

G1/8

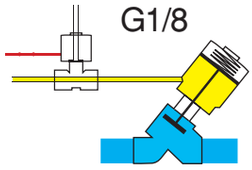

CARACTERÍSTICAS	serie 356	serie 107	series 370 - 374
Fluidos	aire, gases neutros, agua, aceite		
Presión diferencial	ver cuadro de selección		
Temperatura del fluido	-10° a + 100°C	-10° a + 80°C	-25° a + 80°C
Temperatura ambiente	-10° a + 60°C	-10° a + 60°C	-25° a + 60°C
Cuerpo	latón/inox	latón	
Guar. clapet/prensaestopas	FPM	NBR (Nitrilo)	
Tensiones standard CC (=)	24V - 48V		
CA (~)	24V - 48V - 115V - 230V / 50Hz		

- ***Puesta en marcha y regulación de las instalaciones cómodas gracias al mando manual***
- ***Solución compacta para el control de actuadores de simple efecto o circuito de llenado/vaciado***
- ***Excelente duración para aplicaciones en el exterior***
- ***Amplio rango de caudales y presiones diferenciales***

SU SELECCIÓN

Ø racordaje G	Ø de paso	cœficiente de caudal Kv	presión diferencial admisible bar mínima	máxima ~	máxima =	potencia ~ VA	potencia = W	(M)	conector	código
	mm	m³/h								
3/2 NC - cuerpo de latón										
1/8	1,2	0,05	0	15	15	6	5,5	●	talla 22 (1)	**SCG356A001VMS**
	1,6	0,08	0	10	10	6	5,5	●		**SCG356A002VMS**
	2,4	0,13	0	4	4	6	5,5	●		**SCG356A004VMS**
1/4	1,5	0,06	0	12	12	7	6,9	●	talla 30 (2)	**10700207**
	2,5	0,144	0	5	5	7	6,9	●		**10700208**
	2,7	0,22	0	10	10	14	10,8	×		**SCE374A017**
								●		**SCE374A017MS**
3/2 NC - cuerpo de latón - 3 vías en el cuerpo										
1/4	2,7	0,2	0	10	10	23	11,2	×	talla 30 (2)	**SCE370A017**
								●		**SCE370A017MS**
3/2 NC - cuerpo de acero inox										
1/8	1,6	0,08	0	10	10	4	5,5	●	talla 22 (1)	**SCG356A014VMS**
3/2 NA - cuerpo de latón										
1/8	1,6	0,096	0	8,5	8,5	6	5,5	●	talla 22 (1)	**SCG356A006VMS**
1/4	2,5	0,22	0	10	-	14	-	●	talla 30 (2)	**SCE374A007MS**

(M) mando manual × : sin ● : mantenido
(1) DIN 43650, 11 mm, norma industrial B
(2) ISO 4400 / EN 175301-803 forma A

DIMENSIONES

(Ver página siguiente)

OPCIONES Y ACCESORIOS

Conector con visualización y protección integradas o cable 2 m (ver página 106)

Bobinas de recambio (ver página 107)

DIMENSIONES

Electroválvulas series 356 - 107 - 374

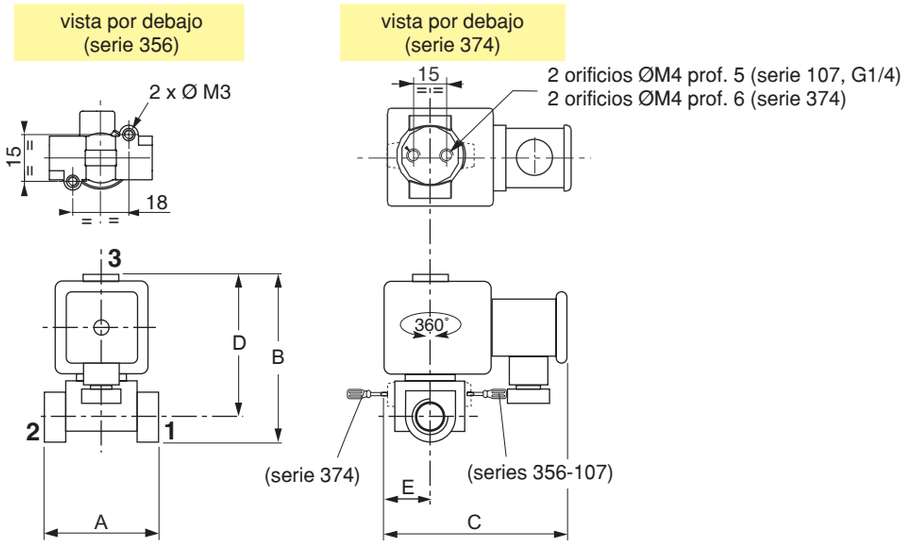

código	Ø racordaje G	A	B	C	D	E	➡
3/2 NC							
SCG356A001VMS	1/8	33	53	59	46	15	2➡1
SCG356A002VMS							
SCG356A004VMS							
SCG356A014VMS							
10700207	1/4	40	61	72	51	15	1➡2
10700208							
SCE374A017(MS)		40	82	85	72	20	2➡1
3/2 NA							
SCG356A006VMS	1/8	33	53	59	46	15	3➡1
SCE374A007MS	1/4	40	82	85	72	20	3➡1

➡ paso del fluido

Electroválvula serie 370

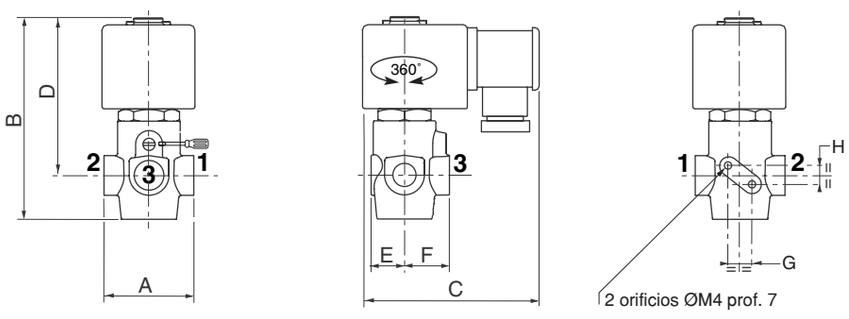

código	Ø racordaje G	A	B	C	D	E	F	G	H	➡
3/2 NC										
SCE370A017(MS)	1/4	43	97	71	76	15,5	21,5	11,2	9,4	2➡1

➡ paso del fluido

+34 943 377 740 | info@diprax.es | www.diprax.es

Polígono Industrial Belartza, Gurutzegi Kalea, 17 Pab. D4 y D5, 20018 San Sebastián-Donostia