ASCO numatics

DIPRAX
PROYECTOS Y AUTOMATISMOS GENERALES

EMERSON

VÁLVULAS-ELECTROVÁLVULAS
COMPONENTES NEUMÁTICOS

Válvulas motorizadas / de mando por presión 4

Electroválvulas 2/2 - 3/2 9-23

Cilindros 24

Detectores magnéticos de posición 45

Electroválvulas piloto 48

Distribuidores de corredera, distribuidores de clapet 52

Islas neumáticas 78

Neumática proporcional 83

Tratamiento del aire 89

Accesorios neumáticos 100

Conectores, bobinas 104

Como realizar un pedido 107

Índice código/página 109

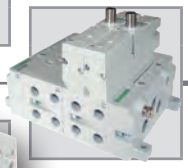

VÁLVULAS MOTORIZADAS Y VÁLVULAS DE MANDO POR PRESIÓN

válvulas motorizadas 2/2
3/8 a 3/4

serie 290

1

página 5

válvulas 2/2 de pistón
3/8 a 2 1/2 - PN16

serie 290

2

página 7-8

SU SELECCIÓN

Ø racordaje G								Racores CLAMP			de bridas PN16		fluidos			presión diferencial admisible máx. bar	material		visual	serie	página
3/8	1/2	3/4	1	1 1/4	1 1/2	2	2 1/2	DN 15	DN 25	DN 40	DN 25	DN 50	aire, gases neutros, fluidos agresivos	agua, aceite, líquidos agresivos	vapor de agua		bronce	acero inox.			
2/2 - entrada bajo el clapet - válvulas motorizadas																					
●	●	●											●	●	-	4 a 6		●	1	290	5
2/2 NC - entrada bajo el clapet																					
●													●	●	< 184°C	16		●	2	290	7
	●												●	●	< 184°C	16	●	●			
		●											●	●	< 184°C	16	●	●			
			●										●	●	< 184°C	10	●	●			
				●									●	●	< 184°C	12	●	●			
					●								●	●	< 184°C	8	●	●			
						●							●	●	< 184°C	10	●	●			
							●						●	●	< 184°C	6	●	●			
2/2 NC - entrada sobre el clapet																					
●													●		< 184°C	10		●	2	290	7
	●	●	●										●		< 184°C		●	●			
				●	●								●		< 184°C		●				
						●							●		< 184°C		●	●			
2/2 NA - entrada bajo el clapet																					
●													●	●	< 184°C	16		●	2	290	8
	●	●	●										●	●	< 184°C		●	●			
						●							●	●	< 184°C	7	●				

VÁLVULAS MOTORIZADAS 2/2
serie 290
cuerpo de acero inox. G 3/8 a G 3/4

Fluidos	aire y gases grupos 1 & 2, agua, aceite, líquidos grupos 1 & 2
Presión diferencial	ver cuadro de selección
Consumo potencia	12 W medio, 0 W mantenido Pico de tensión máxima: 0,7 A
Temperatura del fluido	-10°C a +90°C
Temperatura ambiente	-10°C a +50°C
Cuerpo	acero inox., AISI 316L (cabeza Ø67)
Clapet / guarnición prensaestopas	NBR
Tensiones standard CC (=)	24V ±10 %, ondulación residual máx. 5%
CA (~)	110V a 250V / 50-60 Hz [1]

[1] 24 V a 48 V CA /50-60 Hz, consultar.

- Gran caudal por construcción del cuerpo de válvula de asiento inclinado
- Válvula antigolpes de ariete (utilización: entrada del fluido bajo el clapet)
- Cabeza de mando orientable en 360°
- Válvula que mantiene la posición al cortar la tensión
- Aislamiento del fluido entre actuador eléctrico y cuerpo de válvula
- Visualización por LED en 360° (estado de la válvula)

SU SELECCIÓN

salida fábrica 3 días

CÓDIGO 15 DÍGITOS

E	290	C	5	-	V	0	K	- - -	- -

Ø racordaje
E = ISO 228/1 & ISO 7/1 (combinación roscada)

Serie producto
290

DN

	Presión diferencial
2 = DN 10 (G3/8)	0 a 6 bar
3 = DN 15 (G1/2)	0 a 5 bar
4 = DN 20 (G3/4)	0 a 4 bar

Diámetro cabeza de mando eléctrico
V = Ø 67 mm

Tensión
V1 = 24 V CC - clase B
VW = 110 V...250 V 50/60 Hz - clase B
UA = 24 V...48 V 50/60 Hz - clase B

A00 = Standard (sin opción)

Opciones
EFC = Cierre electrónico de la válvula al cortar la alimentación

OPCIONES Y ACCESORIOS

Adaptador CA / CC 110V a 250V/50-60 Hz:	**P290CA430078001**
24V a 48V ±10 % /50-60 Hz:	**P290CA438907001**

DIMENSIONES

Versión CC

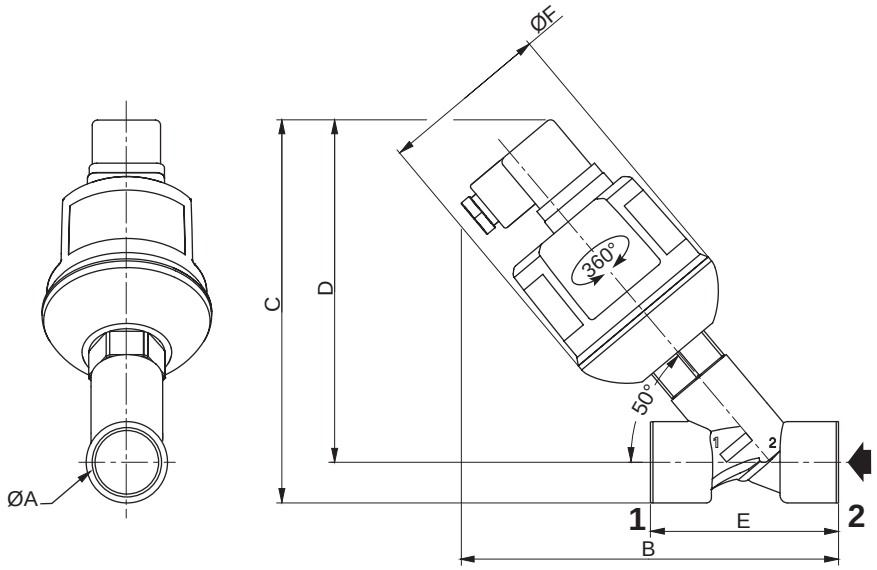

Ø A	B	C	D	E	Ø F
3/8	135	141	129	55	67
1/2	142	145	131	65	67
3/4	150	152	136	75	67

Versión CA

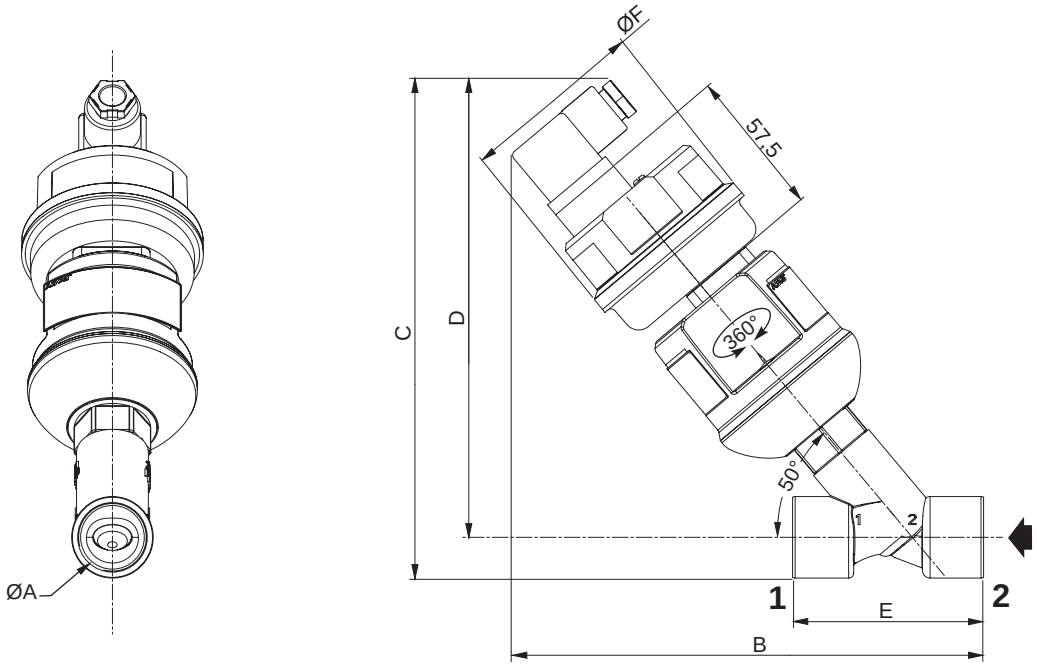

Ø A	B	C	D	E	Ø F
3/8	171	189	175	55	71
1/2	178	191	177	65	71
3/4	186	196	180	75	71

VÁLVULAS 2/2
serie 290
MANDO POR PRESIÓN
de pistón
todo o nada
cuerpo de bronce G 1/2 a G 2 1/2
cuerpo de acero inox. G 3/8 a G 2 1/2

Fluidos	aire, gases neutros, agua, aceite (<600cSt)
	agua recalentada, vapor de agua, fluidos agresivos
Presión diferencial	ver cuadro de selección
Presión de pilotaje	ver cuadro de selección
Vacio admisible	10^{-2} mbar
Temperatura del fluido	-10°C a +184°C
Temperatura ambiente	-10°C a +60°C (Versiones proporcionales 0°C a +60°C)
Cuerpo	acero inox., AISI 316L (cabeza Ø32)
	bronce o acero inox. 316L (otras cabezas de mando)
Clapet / guarnición prensaestopas	PTFE

- Larga duración sin mantenimiento, hasta 10 veces más que una válvula de bola
- Anti-golpes de ariete
- 30 a 50% de ahorro en consumo de aire con respecto a una cabeza de válvula de cuarto de vuelta
- Tecnología de válvula de gran compacidad y gran caudal
- Gama proporcional de clapet perfilado equipada de un controlador de posición de precisión

SU SELECCIÓN (VÁLVULAS 2/2)

salida fábrica: 3 días | 10 días

Ø racordaje	Ø de paso	coeficiente de caudal	presión de pilotaje		presión diferencial admisible máx. bar				ø cabeza	código		piloto serie
		Kv	bar		min.	max.				bronce	acero inox.	
G	mm	m³/h	min.	max.		aire, gases neutros, **fluidos agresivos**	agua, aceite, líquidos, líquidos agresivos	vapor de agua ≤ 184°C	mm			
2/2 NC - entrada bajo el clapet												
3/8	10	2,8	4	10	0	16	16	10	32	-	**E290A791**	
1/2	15	4,1	4	10	0	12	12	10	32	-	**E290A792**	
		4,9	4	10	0	16	16	10	50	**E290A384**	**E290A393**	
			2,5	10	0	16	16	10	63	**E290B002**	**E290B045**	
3/4	20	6,5	4	10	0	6	6	6	32	-	**E290A793**	189/356
		9,4	4	10	0	10	10	10	50	**E290A385**	**E290A394**	
			4	10	0	16	16	10	63	**E290B005**	**E290B048**	
			2,5	10	0	12	12	10	63	**E290B004**	**E290B047**	
1	25	12,8	4	10	0	6	6	6	50	**E290A386**	**E290A395**	
		16,5	4	10	0	10	10	10	63	**E290B010**	**E290B053**	
			2,5	10	0	6	6	6	63	**E290B008**	**E290B051**	
			2,5	10	0	12	12	10	90	**E290B009**	**E290B052**	314/356
			4	10	0	16	16	10	90	**E290B011**	**E290B054**	
1 1/4	32	27	4	10	0	6	6	6	63	**E290A016**	**E290A059**	189/356
			4	10	0	12	12	10	90	**E290A017**	**E290A060**	314/356
			2,5	10	0	3	3	3	63	**E290A014**	-	189/356
			2,5	10	0	7	7	7	90	**E290A015**	**E290A058**	314/356
1 1/2	40	45	4	10	0	4	4	4	63	**E290A020**	**E290A063**	189/356
			4	10	0	8	8	8	90	**E290A021**	**E290A064**	
			2,5	10	0	4	4	4	90	**E290A019**	**E290A062**	314/356
		48	4	10	0	16	16	10	125	**E290A482**	-	
2	50	59	4	10	0	2,5	2,5	2,5	63	**E290A024**	**E290A067**	189/356
			4	10	0	6	6	6	90	**E290A025**	**E290A068**	
		66	4	10	0	10	10	10	125	**E290A485**	**E290A498**	
		59	2,5	10	0	2,5	2,5	2,5	90	**E290A023**	-	314/356
2 1/2	65	111	4	10	0	6	6	6	125	**E290A488**	**E290A501**	
		94	4	10	0	2	2	2	90	**E290A487**	**E290A500**	
2/2 NC - entrada sobre el clapet (versión recomendada para aplicaciones con vapor a cadencia elevada)												
3/8	10	2,8	4,5	10	0	10	-	10	32	-	**E290A797**	
1/2	15	4,1	4,5	10	0	10	-	10	32	-	**E290A798**	
		4,9	3	10	0	10	-	10	50	**E290A390**	**E290A399**	
			6	10	0	10	-	10	63	**E290B036**	**E290B079**	189/356
3/4	20	9,4	3	10	0	10	-	10	50	**E290A391**	**E290A400**	
		6,5	4,5	10	0	10	-	10	32	-	**E290A799**	
		9,4	6	10	0	10	-	10	63	**E290B037**	**E290B080**	
1	25	12,8	3	10	0	10	-	10	50	**E290A392**	**E290A401**	
		16,5	2,5	10	0	10	-	10	63	**E290B038**	-	189/356
1 1/4	32	27	3	10	0	10	-	10	63	**E290A039**		
1 1/2	40	45	2,5	10	0	10	-	10	63	**E290A040**	-	
2	50	59	3	10	0	10	-	10	90	**E290A043**	-	314/356
			3	10	0	9	-	9	63	**E290A042**	**E290A085**	189/356
			3	10	0	10	-	10	90	-	**E290A086**	314/356

2013/R02
Los plazos, especificaciones y dimensiones pueden ser modificadas sin previo aviso. Todos los derechos reservados.

VÁLVULAS 2/2 DE MANDO POR PRESIÓN

SU SELECCIÓN (VÁLVULAS 2/2)

salida fábrica: 3 días | 10 días

Ø racordaje	Ø de paso	coeficiente de caudal	presión de pilotaje		presión diferencial admisible máx. bar				ø cabeza	código		piloto serie
					min.	max.						
		Kv	bar			aire, gases neutros, **fluidos agresivos**	agua, aceite,líquidos, líquidos agresivos	vapor de agua ≤ 184°C		bronce	acero inox.	
G	mm	m³/h	min.	max.					mm			
2/2 NA - entrada bajo el clapet												
3/8	10	2,8	1	10	0	16	16	10	32	-	**E290A794**	
1/2	15	4,1	1	10	0	16	16	10	32	-	**E290A795**	
		4,9	3	10	0	16	16	10	50	**E290A387**	-	
		4,9	3	10	0	16	16	10	50	-	**E290A396**	
		4,9	2	10	0	16	16	10	63	**E290B026**	**E290B069**	
3/4	20	9,4	3	10	0	16	16	10	50	**E290A388**	**E290A397**	189/356
		6,5	2	10	0	16	16	10	32	-	**E290A796**	
		9,4	2	10	0	16	16	10	63	**E290B027**	**E290B070**	
1	25	16,5	2	10	0	16	16	10	63	**E290B028**	**E290B071**	
		12,8	3	10	0	16	16	10	50	**E290A389**	**E290A398**	
2	50	59	2	10	0	7	7	7	63	**E290A034**	-	

válvulas con indicador óptico de posición

Ø racordaje	Ø de paso	coeficiente de caudal	presión de pilotaje		presión diferencial admisible máx. bar				ø cabeza	código		piloto serie
					min.	max.						
		Kv	bar			aire, gases neutros, **fluidos agresivos**	agua, aceite,líquidos, líquidos agresivos	vapor de agua ≤ 184°C		bronce	acero inox.	
G	mm	m³/h	min.	max.					mm			
2/2 NC - entrada bajo el clapet												
3/8	10	2,8	4	10	0	16	16	10	32	-	**E290A791VI**	
1/2	15	4,1	4	10	0	12	12	10	32	-	**E290A792VI**	189/356
3/4	20	6,5	4	10	0	6	6	6	32	-	**E290A793VI**	

DIMENSIONES

Ø32 - 50

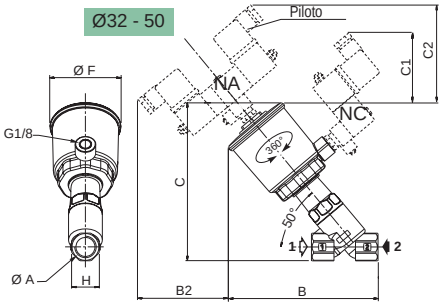

Ø63 - 90 - 125

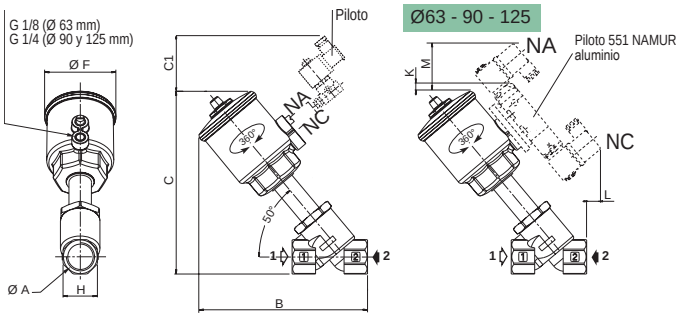

ø cabeza	ØA	B	B2	C1 piloto 189	C1 piloto 356	C2 piloto 189	C2 piloto 356	C	D	E	ØF	H
32	3/8	92	83	77	63	100	88	93	81,5	55	43,5	23,5
	1/2	99	83	77	63	100	88	97	83,5	65	43,5	28
	3/4	107	83	77	63	100	88	104,5	88,5	75	43,5	30
50	1/2	142	72	65	54	81	78	154,5	141	65	69	27
	3/4	150,5	72	65	54	81	78	159	143	75	69	32
	1	155	72	65	54	81	78	165	145	90	69	41

ø cabeza	ØA	B	C	C1 (NC) piloto 189	C1 (NC) piloto 356	C1 (NA) piloto 189	C1 (NA) piloto 356	E	ØF	H	K	L	M
63	1/2	170	182	51	39	60	57	65	85	27	7	42	66
	3/4	175	185	51	39	60	57	75	85	32	7	42	66
	1	179	192	51	39	60	57	90	85	41	7	42	66
	1 1/4	217	229	51	39	60	57	110	85	50	7	42	66
	1 1/2	224	245	51	39	60	57	120	85	60	7	42	66
	2	249	259	51	39	60	57	150	85	70	7	42	66
90	1	197	209	71	72	91	91	90	118	41	2	16	59
	1 1/4	236	246	71	72	91	91	110	118	50	2	16	59
	1 1/2	243	262	71	72	91	91	120	118	60	2	6	59
	2	267	276	71	72	91	91	150	118	70	2	-	59
	2 1/2	299	300	71	72	91	91	190	118	86	2	-	59
125	1 1/2	291	313,5	71	72	91	91	120	156	60	-	-	22
	2	315	328	71	72	91	91	150	156	70	-	-	22
	2 1/2	347	352	71	72	91	91	190	156	86	-	-	22

OPCIONES Y ACCESORIOS

	ø cabeza	descripción		código	tensiones standard (V) CA (~) / 50Hz 24	48	115	230	CC (=) 24	48
electroválvulas piloto 3/2										
	32-50-63 mm	piloto 189 (G 1/8 - 3,5VA / 3W), Ø 4 mm O.D.		**18900032**	✓	✓	✓	✓	✓	
		piloto 356 (G 1/8 - 6VA / 5,5W)	cuerpo de latón	**SCG356B053VMS**	✓	✓	✓	✓	✓	
	90-125 mm	piloto 314 Ø2,4 mm (G 1/4 - 23VA / 11,2W)	cuerpo de latón	**E314K143S1N01** (1)	FL	FR	FT	F8	F1	F9

(1) Ejemplo de pedido añadir los 2 dígitos de la tensión al final del código de 15-dígitos: E314K143S1N01F1 (24V CC)

2013/R02
Los plazos, especificaciones y dimensiones pueden ser modificadas sin previo aviso. Todos los derechos reservados.

ELECTROVÁLVULAS 2/2

electroválvulas 2/2
de mando directo
1/8 - 1/4

serie 256 | serie 262 | serie 263

1

2

3

páginas 10-11

electroválvulas 2/2
de mando directo, 1/4 - 3/8
para aplicaciones criogénicas

serie 263LT

4

página 11

electroválvulas 2/2
de mando directo
3/8 a 1

serie 287

5

página 18

electroválvulas 2/2
de mando asistido
3/8 a 2

serie 210 | serie 238

6

7

páginas 12-13

electroválvulas 2/2
de mando asistido, 1/2 a 1
para aplicaciones con vapor,

serie 220

8

página 14

electroválvulas 2/2
de mando asistido, 1/2
para aplicaciones criogénicas

serie 222LT

9

página 14

SU SELECCIÓN

Ø racordaje									fluidos					presión diferencial admisible bar		(M)	visual	serie	página
1/8	1/4	3/8	1/2	3/4	1	1 1/4	1 1/2	2	vapor/ agua caliente	fluidos crio-génicos	aire/gas	agua	aceite	mín.	máx.				
2/2 NC - cuerpo de latón																			
●	●										●	●	●	0	28	●	1	256	10
●	●										●	●	●	0	40	● - ×	2	262	10
		●									●	●	●	0	14	×	3	263	10
		●	●	●	●	●	●				●	●	●	0	9	×	6	210	12
		●	●	●	●						●	●		0	10	×	7	238	12
		●	●	●			●	●			●	●	●	0,35	14	×	6	210	13
		●	●	●	●	●	●	●			●	●		0,3/0,5	16	● - ×	7	238	13
	●	●								●				0	7	×	4	263LT	11
			●	●					●					0/0,3	3-9/10	×	8	220	14
			●							●				0	9	×	9	222LT	14
2/2 NC - cuerpo de latón - coaxial																			
		●	●								●	●	●	0	40		5	287	18
2/2 NC - cuerpo de acero inox.																			
●											●	●	●	0	12	●	1	256	11
	●										●	●	●	0	40	●	2	262	11
		●									●	●	●	0	14	●	3	263	11
2/2 NA - cuerpo de latón																			
	●										●	●	●	0	18	×	2	262	10
		●	●	●							●	●	●	0	9	×	6	210	12
3/2 NA - NC - U: ver páginas siguientes																			

(M) mando manual × : sin ● : con

ELECTROVÁLVULAS 2/2

de mando directo
cuerpo de latón, 1/8 - 1/4 - 3/8
cuerpo de acero inox., 1/8 - 1/4 - 3/8

APLICACIONES CRIOGÉNICAS

cuerpo de latón, 1/4 - 3/8

	serie 256	serie 262	serie 263	serie 263LT
Fluidos	aire, gases neutros, agua, aceite			fluidos criogénicos
Presión diferencial	ver cuadro de selección			
Temperatura del fluido (TS)	-10°C a +100°C	-25°C a +80°C	-25°C a +80°C	-25°C a +80°C
Temperatura ambiente (TS)	-10°C a +60°C	-25°C a +55°C	-25°C a +55°C	-20°C a +75°C -20°C a +50°C (SCE263B206LT)
Cuerpo	latón / Acero inox			Acero inox
Guarniciones	FPM	NBR (nitrilo) o FPM (V00) o EPDM (E00)	NBR (nitrilo)	Cobre cubierto de plomo
Tensiones standard CC (=)	24 - 48V			-
CA (~)	24 - 48 - 115 - 230V / 50Hz			

- Instalación fácil gracias a un tamaño reducido
- Excelente duración en aplicaciones exteriores
- Intercambiabilidad de las bobinas en CA y CC (serie 256)
- Puesta en marcha y regulación de las instalaciones fácil gracias al mando manual
- La electroválvula serie 263LT puede soportar condiciones severas de funcionamiento asociadas al pilotaje de fluidos criogénicos, tales como oxígeno líquido (-183°C), argón líquido (-186°C) y nitrógeno líquido (-196°C)

SU SELECCIÓN

salida fábrica: 3 días

Ø racor-daje	Ø de paso	coeficiente de caudal Kv	presión diferencial admisible bar min.	max. aire ~	max. aire =	max. agua ~	max. agua =	max. aceite ~	max. aceite =	potencia ~	potencia =	(M)	conector	código G = ISO 228; E = Rp ISO 7/1; B = NPT	tensiones standard (V) CA (~) / 50Hz 24	48	115	230	CC (=) 24	48
	mm	m³/h		~	=	~	=	~	=	W	W									
2/2 NC - cuerpo de latón																				
1/8	1,2	0,05	0	28	20	28	20	28	20	4	6,9	●	talla 22 (1)	**SCG256B001VMS**	✓			✓	✓	
	1,6	0,08	0	20	12	20	12	20	12	4	6,9	●		**SCG256B002VMS**	✓		✓	✓	✓	
	2,0	0,11	0	15	6	15	6	15	6	4	6,9	●		**SCG256B003VMS**	✓	✓	✓	✓	✓	
	2,4	0,13	0	12	4	12	4	12	4	4	6,9	●		**SCG256B004VMS**	✓	✓	✓	✓	✓	
1/4	1,6	0,08	0	20	12	20	12	20	12	4	6,9	●	talla 22 (1)	**SCG256B402VMS**	✓	✓		✓	✓	
	1,6	0,08	0	20	15	20	15	20	15	5	6,9	●		**SCG256B466VMS**					✓	
	2,4	0,16	0	12	4	12	4	12	4	4	6,9	●		**SCG256B404VMS**	✓	✓	✓	✓	✓	
	2,4	0,16	0	15	8	15	8	15	8	5	6,9	●		**SCG256B470VMS**		✓			✓	
														CODIGO 15-DIGITOS (3)						
1/8	3,2	0.3	0	12	8	12	6,5	8	6	8,1	10,6	×	talla 30 (2)	**G262K002S1N00**	FL	FR	FT	F8	H1	H9
1/4	2,4	0,18	0	25	14	22	10	11	10	8,1	10,6	×		**E262K020S1N00**	FL	FR	FT	F8	H1	H9
	2,4	0,18	0	40	16	28	16	28	15	10,1	11,6	×		**E262K108S1N00**	FL	FR	FT	F8	H1	H9
	3,2	0,3	0	12	8	12	6,5	6	5,5	8,1	10,6	×		**E262K022S1N00**	FL	FR	FT	F8	H1	H9
	3,2	0,3	0	12	8	12	6,5	6	5,5	8,1	10,6	×		**E262K022S1V00**	FL	FR	FT	F8	H1	H9
	3,2	0,3	0	18	10	17	8	10	7,5	11,1	18,6	×		**E262K023S1N00**	FL	FR	FT	F8	H1	H9
	4	0,45	0	14	3,5	13	3,5	10	3,5	10,1	11,6	×		**E262K202S1N00**	FL	FR	FT	F8	H1	H9
	3,2	0,3	0	23	7,5	20	7	14	6,5	10,1	11,6	×		**E262K232S1N00**	FL	FR	FT	F8	H1	H9
	3,2	0,3	0	23	7,5	20	7	14	6,5	10,1	11,6	●		**E262K232S1N01**	FL	FR	FT	F8	H1	H9
	7,1	0,76	0	2	1,6	2	1,5	2	1,3	8,1	10,6	×		**E262K090S1N00**	FL	FR	FT	F8	H1	H9
	2,4	0,18	0	40	16	28	16	28	15	10,1	11,6	●		**E262K108S1N01**	FL	FR	FT	F8	H1	H9
	4	0,45	0	14	3,5	13	3,5	10	3,5	10,1	11,6	●		**E262K202S1N01**	FL	FR	FT	F8	H1	H9
	5,6	0,63	0	6,5	2	6,5	2	6,5	2	10,1	11,6	×		**E262K208S1N00**	FL	FR	FT	F8	H1	H9
	5,6	0,63	0	6,5	2	6,5	2	6,5	2	10,1	11,6	●		**E262K208S1N01**	FL	FR	FT	F8	H1	H9
	5,6	0,63	0	6,5	2	6,5	2	6,5	2	10,1	11,6	×		**E262K208S1E00**	FL	FR	FT	F8	H1	H9
	7,1	0,76	0	6	3	6	3	6	3	17,1	22,6	×		**E262K212S1N00**	FL	FR	FT	F8	H1	H9
3/8	4	0,45	0	14	3,5	12	3,5	6,5	3	10,1	11,6	×	talla 30 (2)	**E263K200S1N01**	FL	FR	FT	F8	H1	H9
	5,6	0,63	0	6,5	2	5,5	2	4,5	2	10,1	11,6	×		**E263K124S1N01**	FL	FR	FT	F8	H1	H9
2/2 NA - cuerpo de latón														CODIGO 15-DIGITOS (3)						
1/4	2,4	0,18	0	18	11	15	9	12	6,5	10,1	11,6	×	talla 30 (2)	**E262K261S1N00**	FL	FR	FT	F8	H1	H9
	3,2	0,3	0	11	6,5	10	6,5	8,5	4,5	10,1	11,6	×		**E262K262S1N00**	FL	FR	FT	F8	H1	H9

(M) Mando manual × sin ● : con
(1) DIN 43650, 11 mm, norma industrial B
(2) ISO 4400 / EN 175301-803, forma A
(3) Ejemplo de pedido : añadir los 2 dígitos de la tensión al final del código de 15-dígitos: E262K020S1N00H1 (24V CC)
Otros tipos de conectores:
. Conector con LED y protección eléctrica, sustituir S1 por S2 en posiciones 9 y 10 del código : Ejemplo de pedido : E262K020S2N00H1
. Conector con LED y protección por Transil + cable 5 m, sustituir S1 por S3 en posiciones 9 y 10 del código : Ejemplo de pedido : E262K020S3N00H1
. Conector con LED y protección por Transil + cable 5 m CNOMO resistente a los líquidos de corte, sustituir S1 por S4 en posiciones 9 y 10 del código: Ejemplo de pedido: E262K020S4N00H1

ELECTROVÁLVULAS 2/2

SU SELECCIÓN

salida fábrica: 3 días

Ø racor-daje	Ø de paso	coeficiente de caudal Kv	presión diferencial admisible (bar) min.	presión diferencial admisible (bar) max. aire ~	aire =	agua ~	agua =	aceite ~	aceite =	potencia ~	potencia =	(M)	conector	código G = ISO 228; E = Rp ISO 7/1; B = NPT	tensiones standard (V) CA (~) / 50Hz 24	48	115	230	CC (=) 24	48
	mm	m³/h		~	=	~	=	~	=	W	W									
2/2 NC - cuerpo de acero inox.																				
1/8	2,4	0,13	0	12	4	12	4	12	4	4	6,9	●	talla 22 (1)	**SCG256B016VMS**	✓	✓	✓	✓	✓	
														CODIGO 15-DIGITOS (3)						
1/4	2,4	0,18	0	40	16	28	16	28	15	10,1	11,6	●	talla 30 (2)	**E262K182S1N01**	FL	FR	FT	F8	H1	H9
	3,2	0,3	0	23	7,5	20	7	14	6,5	10,1	11,6	●		**E262K184S1N01**	FL	FR	FT	F8	H1	H9
3/8	4	0,45	0	14	3,5	12	3,5	6,5	3	10,1	11,6	●	talla 30 (2)	**E263K331S1N01**	FL	FR	FT	F8	H1	H9
	5,6	0,63	0	6,5	2	5,5	2	4,5	2	10,1	11,6	●		**E263K195S1N01**	FL	FR	FT	F8	H1	H9

(3) Ejemplo de pedido : añadir los 2 dígitos de la tensión al final del código de 15-dígitos: E262K182S1N01**H1** (24V CC)

para aplicaciones criogénicas

Ø racor-daje	Ø de paso	coeficiente de caudal Kv	presión diferencial admisible (bar) min.	fluidos criogénicos ~	fluidos criogénicos =	potencia ~	potencia =	(M)	conector	código G = ISO 228; E = Rp ISO 7/1; B = NPT	tensiones standard (V) CA (~) / 50Hz 24	48	115	230	CC (=) 24	48
	mm	m³/h		~	=	W	W									
2/2 NC - cuerpo de latón																
1/4	7,1	0,6	0	3	-	10,5	-	×		**SCE263-209LT**	✓	✓		✓		
3/8	7,1	0,6	0	3	-	10,5	-	×		**SCE263A210LT**	✓	✓	✓	✓		
	5,6	0,48	0	7	-	16,7	-	×		**SCE263B206LT**				✓		

(M)Mando manual × sin ● : con

(1) DIN 43650, 11 mm, norma industrial B

(2) ISO 4400 / EN 175301-803, forma A

(3) Ejemplo de pedido : añadir los 2 dígitos de la tensión al final del código de 15-dígitos: E262K182S1N01H1 (24V CC)

Otros tipos de conectores:

. Conector con LED y protección eléctrica, sustituir S1 por S2 en posiciones 9 y 10 del código: Ejemplo de pedido: E262K182S2N01H1

. Conector con LED y protección por Transil + cable 5 m, sustituir S1 por S3 en posiciones 9 y 10 del código: Ejemplo de pedido: E262K182S3N01H1

. Conector con LED y protección por Transil + cable 5 m CNOMO resistente a los líquidos de corte, sustituir S1 por S4 en posiciones 9 y 10 del código: Ejemplo de pedido: E262K182S4N01H1

DIMENSIONES

(Ver página 17)

OPCIONES Y ACCESORIOS

Conector con visualización y protección integrados o cable 2m
(ver página 104)

Bobinas de sustitución
(ver página 106)

ELECTROVÁLVULAS 2/2
de mando asistido
cuerpo de latón, 3/8 a 2

		serie 210	serie 238
Fluidos		aire, gases neutros, agua, aceite	aire, gases neutros, agua
Presión diferencial		ver cuadro de selección	
Temperatura del fluido (TS)		-20°C a +85°C	-10°C a +85°C
Temperatura ambiente (TS)		-20°C a +75°C -20°C a+50°C (CC (=): G1, G1 1/4, G 1 1/2)	-10°C a +60°C
Cuerpo		latón	
Guarniciones		NBR (nitrilo) o FPM (sufijo V) o EPDM (sufijo E)	
Tensiones standard	CC (=)	24 - 48V	
	CA (~)	24 - 48 - 115 - 230V / 50Hz	

- No requiere presión mínima de funcionamiento (serie 210)
- Excelente duración para aplicaciones en exterior
- Bajo consumo (serie 238)
- Amplio rango de caudales (2,4 a 34 m³/h)
- Intercambiabilidad de las bobinas en CA y CC (serie 238)

SU SELECCIÓN

salida fábrica: 3 días

Ø racor-daje	Ø de paso	coeficiente de caudal Kv	presión diferencial admisible bar					potencia		(M)	conector	código	tensiones standard (V)					
			min.	max. (PS)														
				aire/agua		aceite		~	=				CA (~) / 50Hz				CC (=)	
	mm	m³/h	bar	~	=	~	=	W	W			G = ISO 228; E = Rp ISO 7/1; B = NPT	24	48	115	230	24	48
2/2 NC - Presión mín. 0 bar (membrana unida)																		
3/8	16	2,6	0	9	3	-	-	10,5	11,2	×	talla 30 (2)	**SCE210C093**	✓	✓	✓	✓	✓	
	12,5	2,1	0	10	10	-	-	6	15,3	×		**SCG238A044**	✓			✓	✓	
1/2	12,5	2,1	0	10	10	-	-	6	15,3	×		**SCG238A046**	✓			✓	✓	
	19	4,2	0	10	10	-	-	6	15,3	×		**SCG238A047**	✓			✓	✓	
	16	3,4	0	9	3	-	-	10,5	11,2	×		**SCE210C094**	✓	✓	✓	✓	✓	
3/4	19	4,3	0	9	3	-	-	10,5	11,2	×		**SCE210D095**	✓	✓	✓	✓	✓	
		4,5	0	10	10	-	-	6	15,3	×		**SCG238A048**	✓	✓		✓	✓	
1	25	11,1	0	9	6	9	6	15,4	23	×		**SCE210B154**	✓	✓	✓	✓	✓	
		10	0	10	10	-	-	9	15,3	×		**SCG238A050**	✓			✓	✓	
1 1/4	28	12,8	0	9	6	9	6	15,4	23	×		**SCE210B155**	✓	✓	✓	✓		
1 1/2	32	19,3	0	9	5	9	5	15,4	23	×		**SCE210B156**	✓	✓	✓	✓	✓	
2/2 NA - Presión mín. 0 bar (membrana unida)																		
3/8	16	2,6	0	9	9	9	5	10,5	11,2	×	talla 30 (2)	**SCE210C033**	✓	✓	✓	✓		
1/2	16	3,4	0	9	9	9	5	10,5	11,2	×		**SCE210C034**	✓	✓	✓	✓	✓	
3/4	19	4,7	0	9	9	9	5	10,5	11,2	×		**SCE210C035**	✓	✓	✓	✓	✓	

(M) Mando manual × : sin ● : con (2) ISO 4400 / EN 175301-803, forma A

SU SELECCIÓN

salida fábrica: 3 días

Ø racor-daje	Ø de paso	coeficiente de caudal Kv	presión diferencial admisible bar					potencia		(M)	conector	código	tensiones standard (V)					
			min.	max. (PS)									CA (~) / 50Hz				CC (=)	
				aire/agua		aceite		~	=			G = ISO 228;						
	mm	m^3/h	bar	~	=	~	=	W	W			E = Rp ISO 7/1; B = NPT	24	48	115	230	24	48
2/2 NC - Presión min. 0,35 bar (membrana separada)																		
3/8	16	2,6	0,35	14/10	9/7	10	7	6	11,2	×	talla 30 (2)	**SCE210D001**	✓			✓	✓	
1/2	16	3,4	0,35	14/10	9/7	10	7	6	11,2	×		**SCE210D002**	✓		✓	✓	✓	
3/4	19	4,3	0,35	9/9	7/6	8	5	6	11,2	×		**SCE210D009**	✓			✓		
1	25	11,1	0,35	9/6	9/9	9	9	6	11,2	×		**SCE210D004**				✓	✓	
1 1/2	32	19,3	0,35	9	9	9	9	6	11,2	×		**SCE210D022**	✓			✓		
2	44	37	0,35	9	3	6	3	9	15,3	×		**SCE210-100**	✓			✓		
2/2 NC - Presión min. 0,3/0,5 bar (membrana separada)																		
3/8	12	2,4	0,3	10	10	-	-	4	6,9	×	talla 30 (2)	**SCE238D001**	✓	✓		✓	✓	
		2,4	0,3	10	10	-	-	4	6,9	●		**SCE238D001MO**		✓				
		2,4	0,3	16	16	-	-	5	6,9	×		**SCE238D006**					✓	
		2,4	0,3	16	16	-	-	5	6,9	●		**SCE238D006MO**					✓	
1/2	12	2,4	0,3	10	10	-	-	4	6,9	×		**SCE238D002**	✓			✓	✓	
		2,4	0,3	10	10	-	-	4	6,9	●		**SCE238D002MO**				✓		
		2,4	0,3	16	16	-	-	5	6,9	×		**SCE238D007**					✓	
	15	4,2	0,3	10	10	-	-	4	6,9	×		**SCE238D003**	✓	✓	✓	✓	✓	
		4,2	0,3	10	10	-	-	4	6,9	●		**SCE238D003MO**	✓			✓	✓	
		4,2	0,3	16	16	-	-	5	6,9	×		**SCE238D008**		✓			✓	
		4,2	0,3	16	16	-	-	5	6,9	●		**SCE238D008MO**					✓	
3/4	20	6,6	0,3	10	10	-	-	4	6,9	×		**SCE238D004**	✓			✓	✓	
		6,6	0,3	10	10	-	-	4	6,9	●		**SCE238D004MO**			✓	✓	✓	
		6,6	0,3	16	16	-	-	5	6,9	×		**SCE238D009**					✓	
1	25	9,9	0,3	10	10	-	-	4	6,9	×		**SCE238D005**	✓		✓	✓	✓	
		9,9	0,3	10	10	-	-	4	6,9	●		**SCE238D005MO**				✓	✓	
		9,9	0,3	16	16	-	-	5	6,9	×		**SCE238D010**					✓	
1 1/4	30	15	0,5	10	10	-	-	8	9	×		**SCG238D016**				✓	✓	
1 1/2	45	27	0,5	10	10	-	-	8	9	×		**SCG238D017**				✓	✓	
										●		**SCG238D017MO**				✓	✓	
2	45	34	0,5	10	10	-	-	8	9	×		**SCG238D018**				✓	✓	

(M) Mando manual × : sin ● : con (2) ISO 4400 / EN 175301-803, forma A

DIMENSIONES

(Ver página 18)

OPCIONES Y ACCESORIOS

Conector con visualización y protección integrados o cable 2m
(ver página 103)

Bobinas de sustitución
(ver página 106)

Otras guarniciones de estanquidad
FPM, EPDM, CR

Cuerpo de acero inox
(serie 210)

ELECTROVÁLVULAS 2/2
de mando asistido
SERVICIO AGUA CALIENTE/VAPOR
cuerpo de latón, 1/2 - 3/4

APLICACIONES CRIOGENIA
cuerpo de latón, 1/2

	serie 220			serie 222LT
Fluidos	agua caliente	vapor de agua		fluidos criogénicos
Presión diferencial	ver cuadro de selección			
Temperatura del fluido (TS)	-20°C a +98°C	-20°C a +147°C (clase F)	-20°C a +177°C (clase H)	-196°C a +90°C
Temperatura ambiente (TS)	0°C a +52°C (clase F) 0°C a +60°C (clase H)	0°C a +52°C	0°C a +60°C	-20°C a +50°C
Cuerpo	latón			
Guarniciones	PTFE			PTFE - armado
Tensiones standard CA (~)	24 - 48 - 115 - 230V / 50 Hz-			24 - 230V / 50 Hz-

- Adecuadas para fluidos a altas temperaturas
- Electroválvula compacta especialmente diseñada para las aplicaciones con agua caliente y vapor
- Guarniciones de PTFE mas bobina alta temperatura para una larga duración
- La electroválvula serie 222LT puede soportar condiciones severas de funcionamiento asociadas al pilotaje de fluidos criogénicos, tales como el oxígeno líquido (-183°C), el argón líquido (-186°C) y el nitrógeno líquido (-196°C)

SU SELECCIÓN

salida de fabrica: 3 días

Ø racor-daje	Ø de paso	coeficiente de caudal Kv	presión diferencial admisible bar						potencia		(M)	conector	código	tensiones standard (V)					
			mini	máxima (PS)										CA (~) / 50Hz				CC (=)	
				vapor de agua		agua		fluidos criogénicos	~	=			G=ISO-228; E=Rp ISO-7	24	48	115	230	24	48
	mm	m³/h	bar	~	=	~	=	~	W	W									
2/2 NC - cuerpo de latón - **para servicio agua caliente/vapor**																			
													CÓDIGO PRODUCTO CON 15-DÍGITOS (3)						
1/2	12,7	3,8	0	3	-	10	-	-	10,1	-	×	talla 30 (2)	**E220K405S1T00**	FL	FR	FT	F8		
			0,3	9	-	10	-	-	10,1	-	×		**E220K406S1T00**	HL	HR	HT	H8		
3/4	19	7,5	0	3	-	10	-	-	10,1	-	×		**E220K408S1T00**	FL	FR	FT	F8		
			0,3	9	-	10	-	-	10,1	-	×		**E220K409S1T00**	HL	HR	HT	H8		
2/2 NC - cuerpo de latón - **para aplicaciones criogenia**																			
1/2	16	3,3	0	-	-	-	-	9	16,7	-	×	talla 30 (2)	**SCE222E002LT**	✓			✓		

(3) Ejemplo de pedido: añadir los 2 dígitos de la tensión al final del código de 15 dígitos: E220K405S1T00**FL** (24V AC)

(M) Mando manual × sin

(2) ISO 4400 / EN 175301-803, forma A

DIMENSIONES

(Ver página 17)

OPCIONES Y ACCESORIOS

Conector con visualización y protección integradas o cable 2m
(ver página 104)

Bobinas de recambio
(ver página 106)

Utilizar el sufijo MB para solicitar las escuadras de fijación, únicamente para la serie 222.

DIMENSIONES

Electroválvulas 2/2 de mando directo, series 256 - 262 - 263

vista por debajo
(serie 262)

2 orificios de montaje Ø
M5, profundidad 7,5 mm

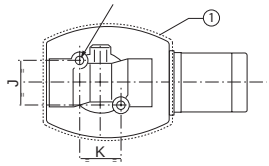

vista por debajo
(serie 263)

2 orificios de montaje Ø
M5, profundidad 6 mm.

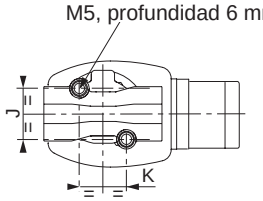

serie 262-263

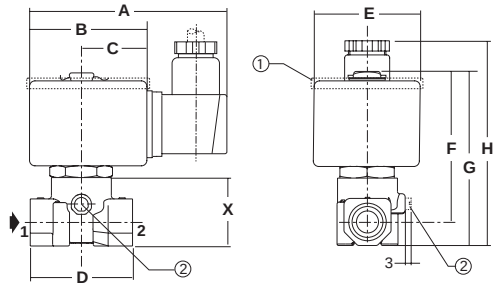

código	A	B	C	D	E	F	G	H	J	K	X
SCG256B001VMS											
SCG256B002VMS											
SCG256B003VMS											
SCG256B004VMS	57,5	27,5	16,5	33	22	46	53	69	15	18	18,6
SCG256B016VMS											
SCG256B402VMS											
SCG256B404VMS											
SCG256B466VMS	73	38	23,3	40	29,7	48	57	78,5	21	18	23,4
SCG256B470VMS											
E262K020S1N00											
E262K022S1N00	95	57	33	40	43	65	75	92	22	22	30
E262K022S1V00											
E262K023S1N00											
E262K108S1N00											
E262K202S1N00	95	57	33	40	50	69	78	96	22	22	30
E262K232S1N00											
E262K232S1N01											
E262K090S1N00	95	57	33	40	43	65	75	92	22	22	30
E262K108S1N01											
E262K202S1N01											
E262K208S1N00											
E262K208S1N01	95	57	33	40	50	69	78	96	22	22	30
E262K208S1E00											
E262K208S1E00											
E262K212S1N00											
E262K261S1N00	96	59	34	40	52	69	78	96	22	22	30
E262K262S1N00											
E262K182S1N01	95	57	33	40	50	69	78	96	22	22	30
E262K184S1N01											
E263K200S1N01											
E263K124S1N01	95	57	33	48	50	69	80	107	20,5	19	32
E263K331S1N01											
E263K195S1N01											
SCE263-209LT											
SCE263A210LT											
SCE263B206LT											

➡ paso del fluido

① Únicamente en versión NA

② Mando manual.

256 NC 1/8

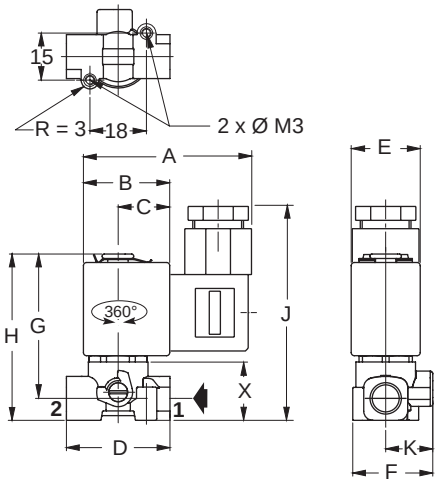

256 NC 1/4

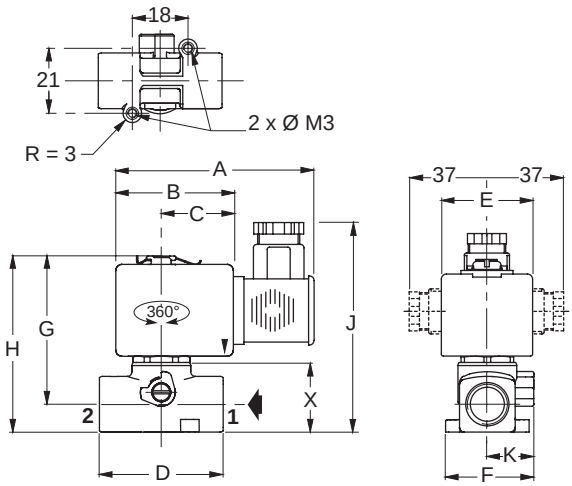

➡ paso del fluido

DIMENSIONES

Electroválvulas 2/2, mando asistido, series 210 - 238

serie 210

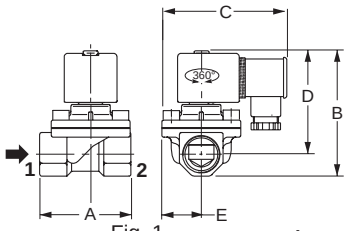

Fig. 1

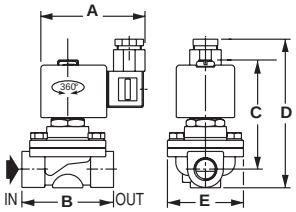

Fig. 2

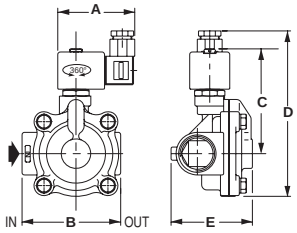

Fig. 3

código	A	B	C	D	E	(C)
SCE210C093						
SCE210C094	70	97	89	80	29	
SCE210D095						
SCE210B154	95	129	104,5	112	41,5	
SCE210B155	95	143	104,5	112	41,5	Fig. 1
SCE210B156	111	153	112,5	125	49,5	
SCE210C033	70	108	89	98	29	
SCE210C034						
SCE210C035	70	117	89	102	29	
SCE210D002	70	103	75	72	29	Fig. 2
SCE210D004	80	111	109	174	100	
SCE210D022	80	111	109	174	100	Fig. 3
SCE210-100 (AC)	75	129	116	203	120	

(C) Tipo de construcción

➡ paso del fluido

serie 238

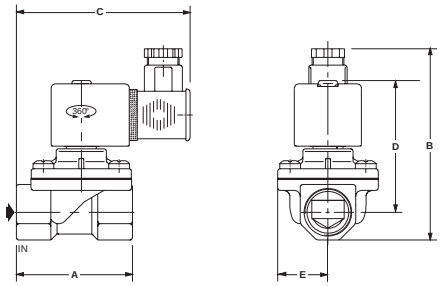

Fig. 1

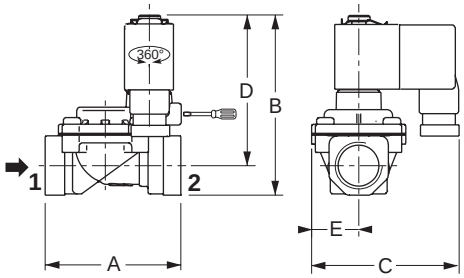

Fig. 2

código	A	B	C	D	E	(C)
SCG238A044	52	104	91,5	72	18,5	
SCG238A046	52	104	91,5	72	18,5	
SCG238A047	65	106	107	74	29	Fig. 1
SCG238A048	67	111	109	76	29	
SCG238A049	86	131	117,5	92	36,5	
SCE238D001	62	82	71	69	22	
SCE238D001(MO)						
SCE238D002						
SCE238D002(MO)						
SCE238D003	82	85	78	71	29	
SCE238D003(MO)						
SCE238D004	95	96	83	80	34	
SCE238D004(MO)						
SCE238D005	106	105	93	85	44	
SCE238D005(MO)						
SCE238D006	62	83	61,5	70	22	Fig. 2
SCE238D006(MO)						
SCE238D007						
SCE238D008	82	86	77,5	72	29	
SCE238D008(MO)						
SCE238D009	95	97	89,5	81	34	
SCE238D010	106	106	97	86	44	
SCG238D016	113	134	97	108	40,5	
SCG238D017	140	142	111	112	55	
SCG238D017(MO)	140	142	111	112	55	
SCG238D018	157	142	111	116	55	

(C) Tipo de construcción

➡ paso del fluido

DIMENSIONES

Electroválvulas 2/2, mando asistido, series 220 - 222 - 240

serie 220

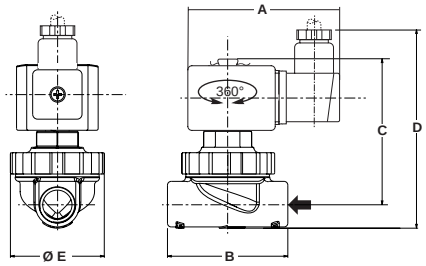

código	A	B	C	D	E
E220K405S1T00	91	73	90	119	132
E220K406S1T00	91	73	90	119	132
E220K408S1T00	95	73	89	119	134
E220K409S1T00	95	73	89	119	134

⬅ paso del fluido

serie 222

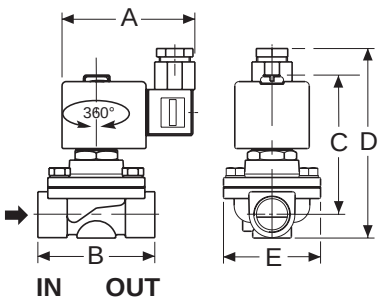

código	A	B	C	D	E
SCE222E002LT	80	70	104	131	59

➡ paso del fluido

ELECTROVÁLVULAS & VÁLVULAS 2/2

COAXIALES
serie 287
de mando directo
para fluidos a alta presión
G 3/8 a G 3/4

Fluidos	aire, gases, agua, aceite
Presión diferencial	ver cuadro de selección
Temperatura del fluido	-20°C a +100°C
Temperatura ambiente	-20°C a +60°C
Viscosidad máx. admisible	500 cSt (mm^2/s)
Cuerpo	latón/acero inox.
Guarnición clapet/prensa-estopas	FPM /PTFE
Tensiones standard CC (=) Clase H	24 V

- Caudal elevado con una baja pérdida de carga
- Utilización posible con fluidos con gases y líquidos de alta viscosidad o abrasivos
- Duración excepcional
- Posibilidad de utilización con vacío hasta 10^{-4} mbar

SU SELECCIÓN

salida fábrica: 3 días

Ø racordaje	Ø de paso	coeficiente de caudal Kv	presión diferencial admisible bar			potencia		código	dimensiones mm			
			min.	max.								
				agua		W	W	latón				
G	mm	m^3/h		B ➡ A (~/=)	A ➡ B (~/=)	~	=	~/=	D	H	M	N
2/2 NC												
3/8	10	2,2	0	12	40	42	35	**SCG287A001**	145	50	85	-

DIMENSIONES

Electroválvulas

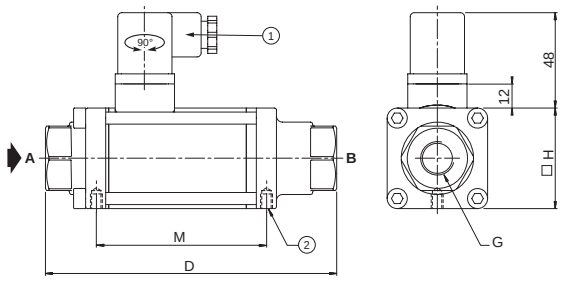

(1) Conector rectificador en CA (~)
(2) 2 orificios de fijación Ø M5, profundidad 7 mm

OPCIONES Y ACCESORIOS

Escuadras de fijación

ELECTROVÁLVULAS 3/2 - DISTRIBUIDORES DE CORREDERA 3/2-5/2-5/3

electroválvulas 3/2
de mando directo
1/8 - 1/4

serie 356

1

serie 370 - 314

2

3

páginas 20-21

SU SELECCIÓN

Ø racordaje			fluidos			presión diferencial admisible bar		(M)	visual	serie	página
1/8	1/4	3/8 a 1	aire/gas	agua	aceite	min.	max.				
3/2 NC - cuerpo de latón											
●	●		●	●	●	0	15	×	1	356	20
	●		●	●	●	0	10	×	2	370	20
	●		●	●	●	0	14	● - ×	3	314	20
3/2 NC - cuero de acero inox.											
	●		●	●	●	0	16	×	2	370	20
	●		●	●	●	0	20	×	3	314	20
3/2 NA - cuerpo de latón											
●			●	●	●	0	8,5	×	1	356	20
	●		●	●	●	0	10	×	2	370	20
	●		●	●	●	0	11	● - ×	3	314	20
3/2 U - cuerpo de latón											
	●		●	●	●	0	4,5	×	3	314	20

(M) Mando manual × : sin ● : con

3/2 - 5/2 - 5/3 distribuidores de corredera, roscados G 1/4, pilotos integrados
distribuidores de corredera NAMUR para actuadores de válvulas
serie 551

4

páginas 22-23

SU SELECCIÓN

piloto		Ø de racordaje G									plano acopla-miento NAMUR	plano acopla-miento NAMUR	presión máxima bar	caudal a 6 bar l/min (ANR)	visual	serie	página
eléctrico	piloto	M3	M5	1/8	1/4	3/8	1/2	3/4	1	1 1/2							
3/2																	
●	●				●							●	8/10	860	4	551	22
5/2-5/3																	
●	●				●							●	10	860	4	551	22
●											●	●		700	4	551	

ELECTROVÁLVULAS 3/2

de mando directo
cuerpo de latón, 1/8 - 1/4
cuerpo de acero inox., 1/8 - 1/4

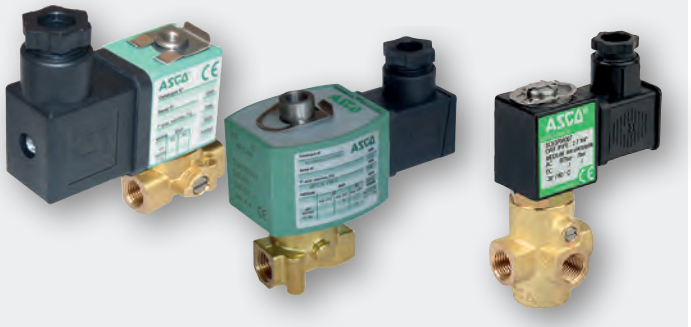

	serie 356	serie 320	serie 370	serie 314
Fluidos	aire, gases neutros, agua, aceite			
Presión diferencial	ver cuadro de selección			
Temperatura del fluido (TS)	-10°C a +100°C	-20°C a +90°C	-25°C a +80°C	-25°C a +90°C
Temperatura ambiente (TS)	-10°C a +60°C	-20°C a +75°C	-25°C a +60°C	-25°C a +55°C
Cuerpo	latón/acero inox.	latón		latón/acero inox.
Guarniciones	FPM	NBR (nitrilo)		NBR (nitrilo) o FPM (V00)
Tensiones standard CC (=)	24 - 48V			
CA (~)	24 - 48 - 115 - 230V / 50Hz			

- Puesta en marcha y regulación fácil de las instalaciones gracias al mando manual
- Solución compacta para el control de actuadores de simple efecto o circuito de llenado/vaciado
- Excelente duración en aplicaciones exteriores
- Amplio rango de caudales y presiones diferenciales

SU SELECCIÓN

salida fábrica: 3 días | 10 días

Ø racor-daje	Ø de paso	coeficiente de caudal Kv 2→1	Kv 3→1	presión diferencial admisible (bar) min.	max. aire ~	aire =	agua ~	agua =	aceite ~	aceite =	potencia ~ W	potencia = W	(M)	conector	código G = ISO 228; E = Rp ISO 7/1; B = NPT	tensiones standard (V) CA (~) / 50Hz 24	48	115	230	CC (=) 24	48
	mm	m³/h	m³/h																		
3/2 NC - cuerpo de latón																					
1/8	1,2	0,05	0,05	0	15	15	15	15	15	15	4	6,9	×	talla 30 (2)	**SCG356B001VMS**	✓		✓	✓	✓	
	1,6	0,08	0,05	0	10	10	10	10	10	10	4	6,9	×		**SCG356B002VMS**	✓			✓	✓	
	2,4	0,13	0,05	0	4	4	4	4	4	4	4	6,9	×		**SCG356B004VMS**	✓	✓	✓	✓	✓	
	1,6	0,08	0,05	0	10	10	10	10	-	-	4	6,9	×		**SCG356B053VMS**	✓	✓	✓	✓	✓	
1/4	1,6	0,08	0,05	0	10	10	10	10	10	10	5	6,9	×		**SCG356B466VMS**		✓			✓	
	2,4	0,16	0,05	0	4	4	4	4	4	4	5	6,9	×		**SCG356B470VMS**		✓			✓	
	2,7	0,2	-	0	10	5	10	5	10	5	8	10,8	×		**SCE370A002**				✓		
		0,2	-	0	10	10	10	10	10	10	10,5	11,2	×		**SCE370A017**	✓		✓	✓	✓	
		0,2	-	0	10	10	10	10	10	10	10,5	11,2	×		**SCE370A017MS**		✓		✓	✓	
		0,2	-	0	10	10	10	10	10	10	10,5	11,2	×		**SCHTE370A017**	✓					
															CODIGO 15-DIGITOS (3)						
1/4		0,13	0,17	0	14	10	14	8	13	6	10,1	11,6	×	talla 30 (2)	**E314K035S1N00**	FL	FR	FT	F8	F1	F9
		0,13	0,17	0	14	10	14	8	13	7	10,1	11,6	●		**E314K035S1N01**	FL	FR	FT	F8	F1	F9
3/2 Universal - guarniciones y clapets FPM, cuerpo de latón															CODIGO 15-DIGITOS (3)						
1/4	3,2	0,22	0,17	0	4,5	3,5	4,5	3	2,5	3	10,1	11,6	×	talla 30 (2)	**E314K008S1V00**	FL	FR	FT	F8	F1	F9
3/2 NA - cuerpo de latón																					
1/8	1,6	0,096	0,05	0	8,5	8,5	8,5	8,5	8,5	8,5	4	6,9	×	talla 30 (2)	**SCG356B006VMS**	✓	✓	✓	✓	✓	
															CODIGO 15-DIGITOS (3)						
1/4	3,2	0,22	0,17	0	11	10	11	10	11	8	10,1	11,6	×	talla 30 (2)	**E314K054S1N00**	FL	FR	FT	F8	F1	F9
		0,22	0,17	0	11	10	11	10	11	8	10,1	11,6	●		**E314K054S1N01**	FL	FR	FT	F8	F1	F9
3/2 NC - cuero de acero inox.																					
															CODIGO 15-DIGITOS (3)						
1/4	1,2	0,04	0,05	0	20	17	20	17	20	17	10,1	11,6	×	talla 30 (2)	**E314K068S1V00**	FL	FR	FT	F8	F1	F9

(M) Mando manual × : sin ● : con (1) DIN 43650, 11 mm, norma industrial B (2) ISO 4400 / EN 175301-803, forma A

(3) Ejemplo de pedido : añadir los 2 dígitos de la tensión al final del código de 15-dígitos: E314K035S1N00F1 (24V CC)

Otros tipos de conectores:

. Conector con LED y protección eléctrica, sustituir S1 por S2 en posiciones 9 y 10 del código: Ejemplo de pedido: E314K035S2N00F1

. Conector con LED y protección por Transil + cable 5 m, sustituir S1 por S3 en posiciones 9 y 10 del código: Ejemplo de pedido: E314K035S3N00F1

. Conector con LED y protección por Transil + cable 5 m CNOMO resistente a los líquidos de corte, sustituir S1 por S4 en posiciones 9 y 10 del código: Ejemplo de pedido: E314K035S4N00F1

OPCIONES Y ACCESORIOS

Conector con visualización y protección integrados o cable 2m
(ver página 104)

Bobinas de sustitución
(ver página 106)

DIMENSIONES

electroválvulas 3/2, serie 356

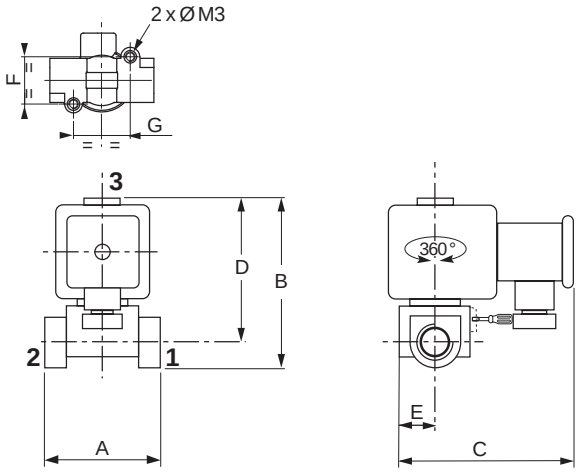

código	Ø racordaje	A	B	C	D	E	F	G	➡
3/2 NC									
SCG356B001VMS	1/8	33	53	59	46	15	15	18	2➡1
SCG356B002VMS									
SCG356B004VMS									
SCG356B053VMS									
SCG356B466VMS	1/4	40	57	72	48	15	21	18	2➡1
SCG356B470VMS									
3/2 NA									
SCG356B006VMS	1/8	33	53	59	46	15	15	18	3➡1

➡ paso del fluido

Electroválvulas 3/2, serie 370

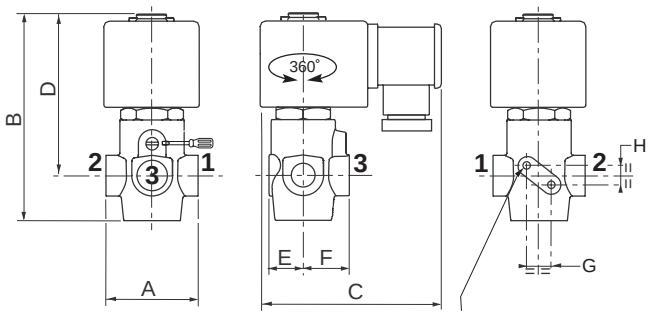

código	A	B	C	D	E	F	G	H	➡
3/2 NC									
SCE370A002	43	97	71	76	15,5	21,5	11,2	9,4	2➡1
SCE370A017									
SCE370A017MS	43	97	86	76	15,5	21,5	11,2	9,4	2➡1
SCHTE370A017									

2 orificios de montaje Ø M4, profundidad 7 mm

Electroválvulas 3/2, serie 314

2 orificios de montaje Ø M5, profundidad 6 mm.

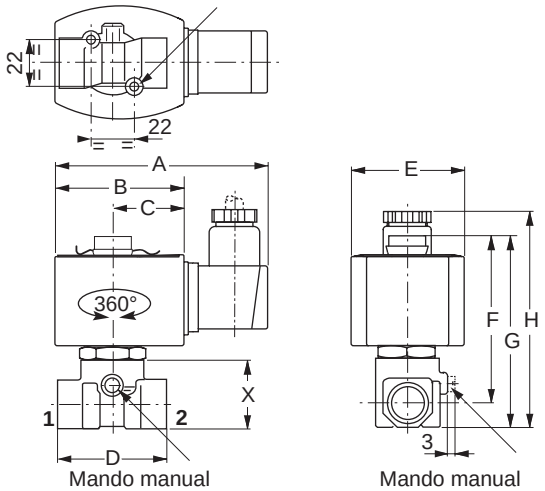

código	A	B	C	D	E	F	G	H	X	➡
E314K035S1N00										2➡1
E314K035S1N01										
E314K008S1V00	97	59	34	40	50	73	82	96	30	-
E314K054S1N00										3➡1
E314K054S1N01										
E314K068S1V00										2➡1

➡ paso del fluido

DISTRIBUIDORES DE CORREDERA
3/2-5/2-5/3
serie 551
roscada G 1/4
pilotaje integrado

de mando electroneumático o con interface Namur

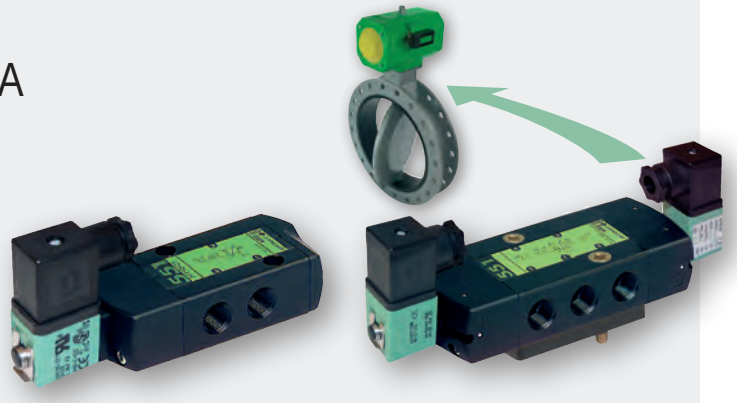

Fluidos	aire o gas neutro, filtrado, lubricado o no
Presión de utilización	2 a 10 bar o 2 a 8 bar (versión pilotos CNOMO)
Presión de pilotaje	pilotaje interno o 2 a 10 bar (pilotaje externo)
Temperatura ambiente	-25°C a +60°C
Caudal (Qv a 6 bar) (ANR)	860 l/min (700 l /min para versiones Namur)
Cuerpo	aluminio anodizado negro
Piezas internas	zamak, acero inox., POM (poliacetal), aluminio
Extremos	PA (poliamida), con fibra de vidrio
Guarniciones	NBR (nitrilo) + PUR (poliuretano)
Tensiones standardCC (=)	24V-48V
CA (~)	24V-48V-115V-230V/50Hz

- Construcción estanca a la atmósfera que protege también el actuador del entorno
- Amplio rango de temperaturas para adaptarse a todas las aplicaciones (-25°C a +60°C)
- Fiabilidad: gran duración, 30 millones de ciclos
- Asociables en colector de alimentación para una instalación neumática rápida
- Pequeñas dimensiones para una integración óptima con los actuadores

SU SELECCIÓN

salida fábrica: 3 días

versiones pilotos integrados para pilotaje de válvula	código (1)	potencia ~ VA	potencia = W	(M)	conector	tensiones standard (V) CA (~) / 50Hz 24	48	115	230	CC (=) 24	48
3/2 NC - mando electroneumático - retorno resorte (función monoestable)											
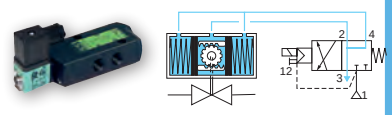	**SCG551A005MS**	3,5	3	●	talla 22 (2)	✓			✓	✓	✓
5/2 - mando electroneumático - retorno resorte (función monoestable)											
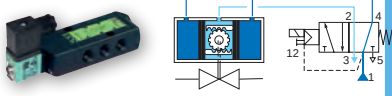	**SCG551A017MS**	3,5	3	●	talla 22 (2)	✓	✓	✓	✓	✓	
5/2 - mando electroneumático - retorno electroneumático (biestable)											
	SCG551A018MS	3,5	3	●	talla 22 (2)	✓	✓	✓	✓	✓	
5/3 - mando electroneumático - centro cerrado W1											
	SCG551A067MS	3,5	3	●	talla 22 (2)				✓	✓	

(M) Mando manual ● : con mando manual mantenido
(1) En su pedido, precise, además del código: el tipo de corriente, tensión / frecuencia
(2) DIN 43650, 11 mm, norma industrial B

versiones pilotos integrados Namur para pilotaje de válvula	código (1)	potencia ~ VA	potencia = W	(M)	conector	tensiones standard (V) CA (~) / 50Hz 24	48	115	230	CC (=) 24	48
3/2 NC - 5/2 - mando electroneumático - retorno resorte (función monoestable)*											
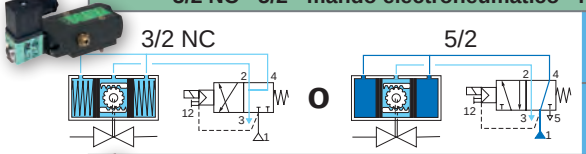	**SCG551A001MS**	3,5	3	●	talla 22 (2)	✓	✓	✓	✓	✓	✓
	SCG551A001			×						✓	
3/2 NC - 5/2 - mando electroneumático - retorno electroneumático (biestable)											
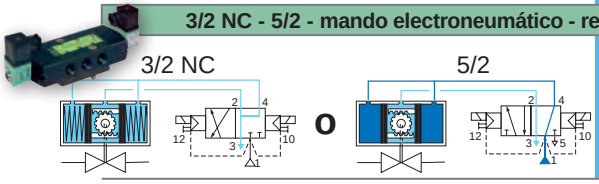	**SCG551A002MS**	3,5	3	●	talla 22 (2)	✓	✓	✓	✓	✓	✓

(M) Mando manual ● : con mando manual mantenido
(1) En su pedido, precise, además del código: el tipo de corriente, tensión / frecuencia
(2) DIN 43650, 11 mm, norma industrial B
* mando neumático, retorno resorte

G551A101

DISTRIBUIDOR

DIMENSIONES

Distribuidores 3/2 NC - de mando electroneumático pilotos integrados

Orificios
1 : Presión
2-4 : Utilización
3-5 : Escape

: Mando manual

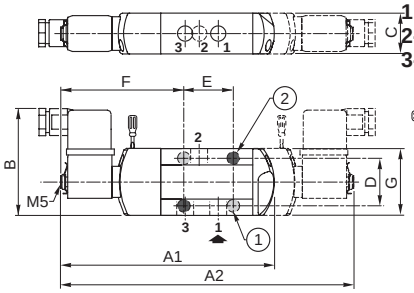

código	A1	B	C	D	E	F	G
SCG551A005MS	145	72	27,5	32	33	83,5	45

Distribuidores 5/2-5/3 - de mando electroneumático pilotos integrados

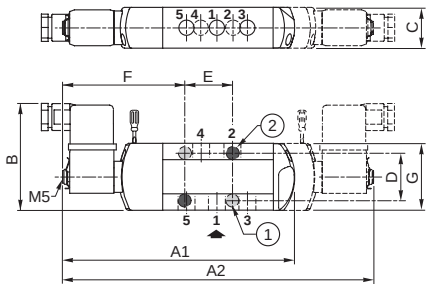

código	dimensiones (mm)							
	A1/**017**	A2/018/067	B	C	D	E	F	G
SCG551A017/018/067MS	157	210	72	27,5	32	32	82,5	45

2 orificios de fijación:
① Ø 5,3 mm (lamado: Ø 9 mm, profundidad 5 mm) (serie 551)
② Ø 6,5 mm (lamado: Ø 11 mm, profundidad 6 mm) (serie 552-553)

Distribuidores 3/2 NC - 5/2 Namur - de mando electroneumático

Orificios
1 : Presión
2-4 : Utilización
3-5 : Escape

① Placa interface
② Función biestable
: Mando manual

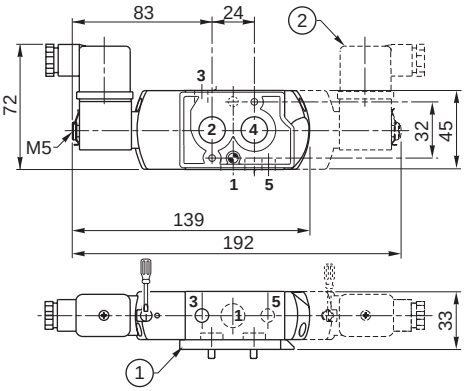

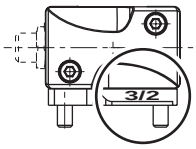

3/2 NC
adaptar la placa interface 3/2 bajo el distribuidor

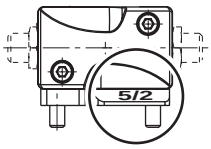

5/2
adaptar la placa interface 5/2 bajo el distribuidor

OPCIONES Y ACCESORIOS

Protector de escape de acero inox.
G 1/4 - código : **34600419**

Lote de 2 reductores de escape G 1/8
código : **88100344**

Escuadras de fijación
(ver página 69-71)

bobina de recambio
(ver página 106)

CILINDROS

cilindros de carrera corta
simple efecto / doble efecto
Serie 441

páginas 25-26 1

cilindros compactos, normalizados ISO 21287
compatibilidad de montaje con fijaciones ISO 15552
doble efecto - Serie 449

páginas 27-28 2-3

cilindros de tubo perfilado / tirantes
normalizados ISO 15552
doble efecto
Series 453-452-450

tubo perfilado tirantes

páginas 29..38 4-5

cilindros redondos normalizados
ISO 6431/ISO 6432
doble efecto
Series 435 / 438

páginas 41..44 6-7

Cilindros de guiado
doble efecto
Serie CGT

páginas 39..40 8

SU SELECCIÓN

standard				Ø cilindro (mm)														carrera máx. (mm)	detección		amortiguación		construcción				visual	serie	página
ISO 15552	ISO 6431	ISO 6432	ISO 21287	8	12	16	20	25	32	40	50	63	80	100	125	160	200		si	no	elástico	neumática regulable	cilíndrica	tubo perfilado	tirantes	casquillo de guiado			
simple efecto																													
				●	●	●	●	●	●	●	●	●	●					25	●					●			1	441	25
doble efecto																													
				●	●	●	●	●	●	●	●	●	●					100	●					●			1	441	25
●(1)			●				●	●	●	●	●	●	●	●				400	●		●			●			2	449	27
●									●	●	●	●	●	●				1000	●			●		●			4	453/452	29/31
●									●	●	●	●	●	●	●	●	●	1000	●			●			●		5	450	30
						●	●	●	●	●	●							75	●							●	8	CGT	39
		●			●	●	●	●										160	●				●				6	435	41
		●					●	●										160	●			●	●						
	●								●	●	●	●						500	●		●	●	●				7	438	42

(1) Compatible ISO 15552 (cilindros compactos, serie 449)

CILINDROS DE CARRERA CORTA
serie 441
SIMPLE Y DOBLE EFECTO
Ø 8 a 80 mm
previstos para detectores magnéticos

Fluido	aire o gas neutro filtrado, lubricado o no
Presión de utilización	máx. 10 bar
Temperatura	-20°C a +70°C
Tubo amagnético	aleación ligera
Vástago	acero inox. o cromo duro
Junta de pistón	PUR (poliuretano)
Amortiguación	sin amortiguación
Conexión	M5 (Ø 8 - 25 mm)
	G1/8 (Ø 32 - 80 mm)

- Pequeñas dimensiones
- Adaptados para aplicaciones de bridaje
- Facilidad de montaje: fijación delantera o trasera por tornillo (orificios lisos o roscados)

SU SELECCIÓN

salida fábrica **3 días**

CODIGO 15-DIGITOS

G 441 A - S K - - - - A00

Conexión roscada
G = ISO 16030

Serie producto
441

Letra de revisión
A = Versión inicial

Diámetro (mm) (1)

G = 8	**3** = 32
H = 10	**4** = 40
J = 12	**5** = 50
K = 16	**6** = 63
L = 20	**8** = 80
M = 25	

(1) Diámetro 100 mm bajo demanda

Opciones de vástago 1
S = Simple vástago, Doble efecto
1 = Simple efecto vástago recogido

Opciones de vástago 2
K = Extremo de vástago rosca hembra, cromado duro (Ø 32 a 100 mm)
G = Extremo de vástago rosca hembra rosca de acero inox. (Ø 8 a 100 mm)

Opciones
A00 = Sin

Carreras standard recomendadas (mm) (1)

◆ simple y doble efecto ■ simple efecto ● doble efecto

Ø mm	Ø racor-daje	4	5	10	15	20	25	30	40	50	60	80	100	Car-rera máx.
8	M5	■	●	◆	●	●	●							30
10		■	●	◆	●	●	●							30
12		■	●	◆	●	●	●	●						40
16		■	●	◆	●	●	◆	●	●					40
20		■	●	◆	●	●	◆	●	●	●				60
25			◆	◆	●	●	◆	●	●	●				60
32	G1/8		◆	◆	●	●	◆	●	●	●	●	●		100
40			●	◆	●	●	◆	●	●	●	●	●	●	120
50				◆	●	●	◆	●	●	●	●	●	●	150
63				◆	●	●	◆	●	●	●	●	●	●	150
80				●	●	●	◆	●	●	●	●	●	●	150

(1) Otras carreras (consultar)

OPCIONES Y ACCESORIOS

Detectores de posición
(ver página 45)

Reductores de caudal
(ver página 100)

Otras carreras
Otros diámetros
(100 mm)

Versión vástago pasante

CILINDROS DE CARRERA CORTA - SERIE 441

DIMENSIONES

Ø 8 a 25 mm simple y doble efecto

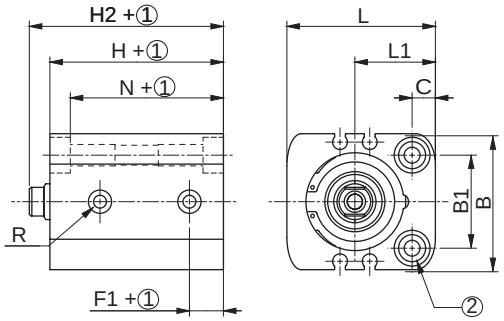

detalles vástagos cilindros Ø 8 a 80 mm

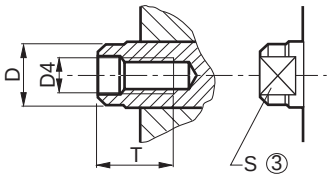

① : Carrera
② : Orificios y lamados de fijación
③ : Cotas entre caras

orificios de fijación

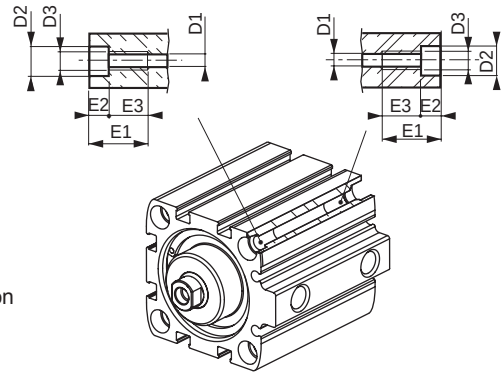

Ø 32 a 80 mm simple efecto

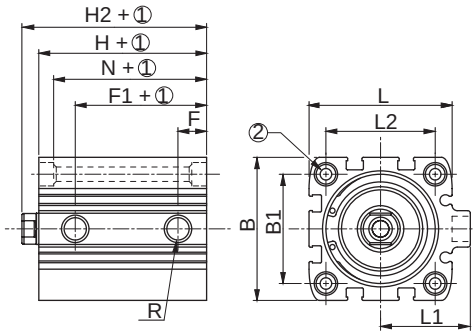

Ø 32 a 80 mm doble efecto

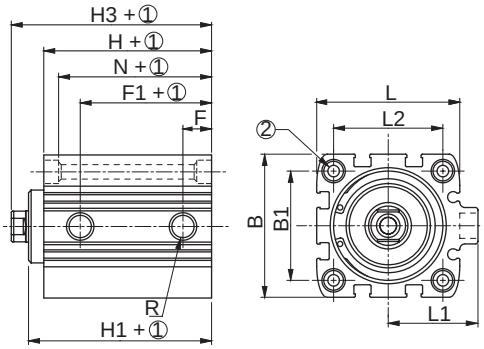

Ø mm	B	B1	C	D	D1	D2	D3	D4	D5	E1	E2	E3	F	F1	H	H1	H2	H3	L	L1	L2	N	R	S	T
8	20	11	4,5	4	3,4	6	M4	M2,5	-	12	3,4	8,6	5	14	23	-	24	-	24	15	-	19,6	M5	-	3,5
10	21	12	4,5	4	3,4	6	M4	M2,5	-	12	3,4	8,6	5	15	24	-	25	-	25,5	15	-	20,6	M5	-	3,5
12	23	13	4,5	4	3,4	6	M4	M2,5	-	12	3,4	8,6	5	16	24	-	25	-	27,5	16,5	-	20,6	M5	-	3,5
16	28	18	5,5	7,8	4,5	8	M5	M4	-	15	4,6	10,4	6	18	32	-	36,5	-	31,5	17,5	-	27,4	M5	6	8
20	32	20	6,5	9,8	5,5	10	M6	M5	-	18	5,7	12,3	8	20	32	-	36,5	-	37,5	21,5	-	26,3	M5	8	11
25	38	26	6,5	9,8	5,5	10	M6	M5	-	18	5,7	12,3	9,5	24,5	38,5	-	44	-	41,5	22,5	-	33,8	M5	8	11
32	45	32	-	11,8	5,5	10	M6	M6	26	18	5,7	12,3	9,5	22	39,5	44,5	45	50,5	48	31	36	33,8	G1/8	10	13
40	55	42	-	11,8	5,5	10	M6	M6	28	18	5,7	12,3	11	25,5	39,5	45,5	46	52	55	34,5	42	33,8	G1/8	10	13
50	65	50	-	15,8	6,6	11	M8	M8	34	20	6,8	13,2	11	25,5	39,5	45,5	47	53	65	41,5	50	32,7	G1/8	13	12
63	80	62	-	15,8	9	15	M10	M8	38,5	25	9	16	11	27,3	42	50	48,5	57,5	80	49	62	33	G1/8	13	14
80	100	82	-	19,8	9	15	M10	M10	44	25	9	16	12,5	29,3	46	56	54	64	100	59	82	37	G1/8	17	16

CILINDROS COMPACTOS
serie 449

DOBLE EFECTO, Ø 20 a 100 mm
conforme a la norma ISO 21287
previsto para detectores magnéticos

Fluido	aire o gas neutro filtrado, lubricado o no
Presión de utilización	máx. 10 bar
Temperatura	-20°C a +70°C
Velocidad máx. admisible	0,5 m/s
Tubo amagnético	aleación de aluminio anodizado
Vástago	Ø20-25: acero inox., Ø32-100: acero cromado
Junta de pistón	PUR (poliuretano)
Amortiguación	elástica
Normas	compatibilidad de montaje con las fijaciones normalizadas Ø20-25: ISO 21287 Ø32-100: ISO 15552
Conexión	M5 (Ø 20 - 25 mm) G1/8 (Ø 32 - 100 mm)

- Tamaño reducido: permite ahorrar 65% de espacio con respecto a un cilindro ISO
- Tubo perfilado con ranura en T para adaptación de detectores encastrados
- Extremos atornillados
- Utilización de las mismas fijaciones que los cilindros ISO

SU SELECCIÓN

salida fábrica: 3 días

CODIGO 15 DIGITOS

G	449	A	-	S	K	- - - -	A00

Conexión roscada
G = ISO 228/1

Serie producto
449

Letra de revisión
A = Versión inicial

Diámetro (mm)
L = 20
M = 25
3 = 32
4 = 40
5 = 50
6 = 63
8 = 80
1 = 100

Opciones de vástago 1
S = Doble efecto
1 = Simple efecto vástago recogido
3 = Simple efecto vástago fuera

Opciones de vástago 2
K = Rosca hembra
M = Rosca macho
G = Rosca hembra + Vástago Aisi 303
N = Rosca macho + Vástago Aisi 303

Opciones
A00 = Sin
MT4 = Charnela macho sin fijar (eje MT4 perpendicular a los orificios)(1)
MS4 = Charnela macho sin fijar (eje MT4 paralelo a los orificios)(1)

(1) Para la charnela macho sin fijar, consulte nuestro "Dynamic Product Modeling Tool" en www.asconumatics.eu e indique la dimensión XV

Carreras standard recomendadas (mm) (1)

◆ simple y doble efecto ● doble efecto

Ø mm	Ø racor-daje	5	10	15	20	25	50	80	100	Carrera máx.
20	M5	◆	◆	◆	●	●	●			60
25		◆	◆	◆	●	●	●	●		60
32	G1/8	◆	◆	◆	◆	◆	●	●	●	400
40		◆	◆	◆	◆	◆	●	●	●	400
50		◆	◆	◆	◆	◆	●	●	●	400
60		◆	◆	◆	◆	◆	●	●	●	400
80		◆	◆	◆	◆	◆	●	●	●	400
100		◆	◆	◆	◆	◆	●	●	●	400

(1) Otras carreras (consultar)

OPCIONES Y ACCESORIOS

Fijaciones normalizadas (ver página 35)

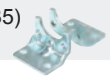

Detectores de posición (ver página 45)

Reductores de caudal (ver página 100)

Otras carreras
Otros diámetros

Versiones con vástago hueco pasante, extremo de vástago roscado

DIMENSIONES

Cilindro simple vástago Ø 20-25 mm

Extremo de vástago rosca hembra

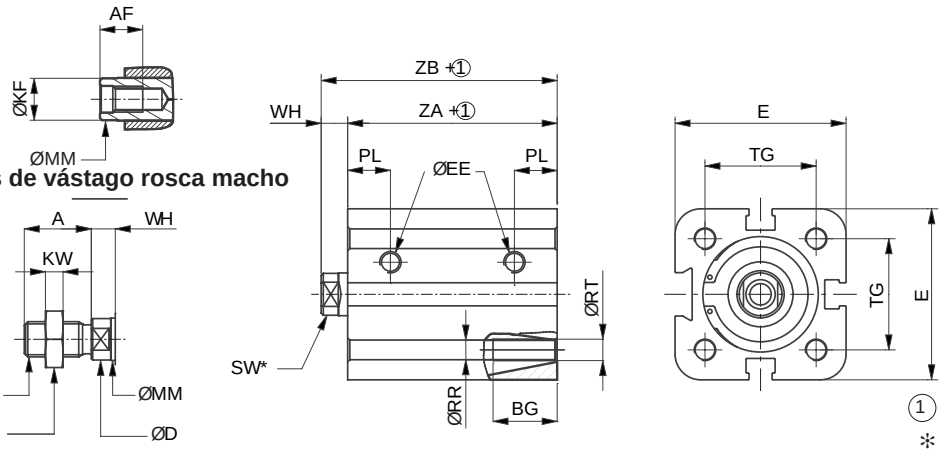

Extremos de vástago rosca macho

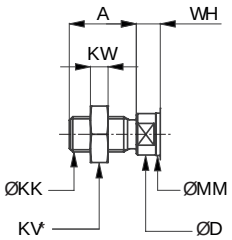

① Carrera

✻ Dimensiones entre caras

Cilindro simple vástago Ø 32-100 mm

Extremo de vástago rosca hembra

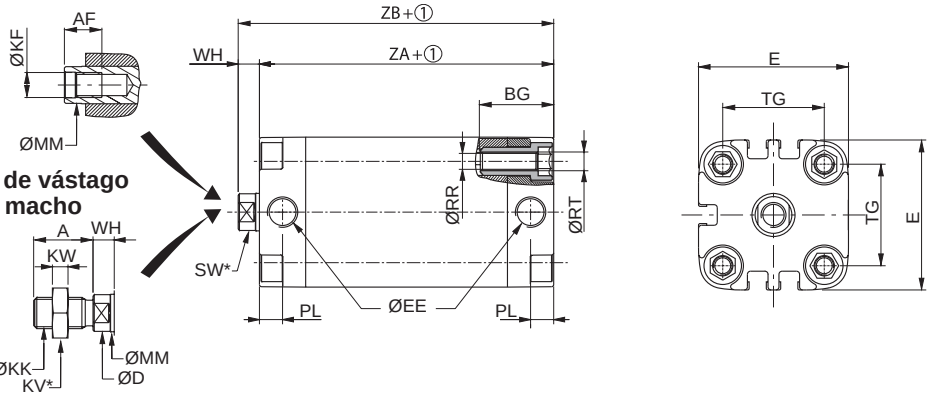

Extremos de vástago rosca macho

① Carrera

✻ Dimensiones entre caras

Ø	A	AF	BG	ØD	E	EE	ØKF	ØKK	KV	KW	ØMM	PL	ØRR	ØRT	SW	TG	WH	ZA	ZB
20	16	10	15	9,8	36	M5	M6	M8x1,25	13	4	10	10	4,5	M5	8	22	6	37	43
25	16	10	15	9,8	40	M5	M6	M8x1,25	13	4	10	10	4,5	M5	8	26	6	39	45
32	19	12	23,5	11,8	48	G 1/8	M8	M10x1,25	16	5	12	7,5	7,0	M6	10	32,5	7	44	51
40	19	12	23,5	11,8	54	G 1/8	M8	M10x1,25	16	5	12	7,5	5,1	M6	10	38	7	45	52
50	22	16	27,5	15,8	66	G 1/8	M10	M12x1,25	18	6	16	7,5	6,7	M8	13	46,5	8	45	53
63	22	16	27,5	15,8	78	G 1/8	M10	M12x1,25	18	6	16	7,5	6,7	M8	13	56,5	8	49	57
80	28	20	28,5	19,8	96	G 1/8	M12	M16x1,50	24	8	20	8,5	8,5	M10	16	72	10	54	64
100	28	20	28,5	24,8	115	G 1/8	M12	M16x1,50	24	8	25	10	8,5	M10	21	89	10	67	77

CILINDROS TUBO PERFILADO Y TIRANTES

DOBLE EFECTO, Ø 32 a 100 mm (serie 452 / 453)
Ø 32 a 200 mm (serie 450)
ISO 15552
previstos para detectores magnéticos
UNIDADES DE GUIADO

Fluido	aire o gas neutro filtrado, lubricado o no
Presión de utilización	10 bar
Temperatura admisible	-20°C a +70°C (otras, consultar)
Velocidad máx. admisible	2 m/s
Tubo amagnético	aleación de aluminio tratado
Vástago	acero cromado duro
Junta de pistón	PUR (poliuretano)
Amortiguación	neumática regulable
Normas	ISO 15552
Conexión	G1/8 (Ø 32mm) - G1/4 (Ø40 - 50mm) G3/8 (Ø63 - 80mm) - G1/2 (Ø 100mm)

- Tubo perfilado cuadrado con cola de milano en "T" para detectores
- Unión tubo / fondos por tirantes
- Amortiguación neumática eficaz y precisa
- Casquillo de guiado vástago y pistón autolubricado
- Numerosas opciones para todo tipo de entornos: Bloqueador de vástago, ambientes agresivos, altas temperaturas…

SU SELECCIÓN

salida fábrica **3 días**

CODIGO 15-DIGITOS

G 453 A - S K - - - - A00

Conexión roscada
G = ISO 228/1

Serie producto
453

Letra de revisión
A = Versión inicial

Diámetro (mm)
3 = 32
4 = 40
5 = 50
6 = 63
8 = 80
1 = 100

Opciones de vástago 1
S = Simple vástago cromado
2 = Vástago pasante
3 = Vástago de acero inox AISI 303 (1)
4 = Vástago pasante de acero inox AISI 303
(1) Vástago de acero inox. 316L, consultar

Opciones de vástago 2
K = Sin opción
5 = Dispositivo de bloqueo de vástago dinámico - Ø 40 a 100 mm

Opciones
A00 = Sin
MT4 = Charnela macho sin fijar (eje MT4 perpendicular a los orificios)(1)
MS4 = Charnela macho sin fijar (eje MT4 paralelo a los orificios)(1)
UCG = Unidad de guiado "U" de casquillos lisos
HCG = Unidad de guiado "H" de casquillos lisos
HBG = Unidad de guiado "H" con rodamiento de bolas

(1) Para la charnela macho sin fijar, consulte nuestro "Dynamic Product Modeling Tool" en www.asconumatics.eu e indique la dimensión XV

Posición standard de la charnela
MT4 opción:
Eje de charnela perpendicular a los orificios de alimentación

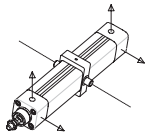

MS4 opción:
Eje de charnela paralelo a los orificios de alimentación

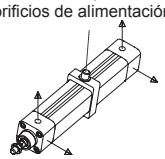

Carreras standard recomendadas (mm) (1)

Ø mm	Ø racor-daje	25	50	80	100	125	160	200	250	320	400	500	630	700	800	900	1000	1500	Carrera máx.
32	G1/8	●	●	●	●	●	●	●	●										2000
40	G1/4	●	●	●	●	●	●	●	●	●	●	●	●						2000
50	G1/4	●	●	●	●	●	●	●	●	●	●	●	●	●					2000
63	G3/8	●	●	●	●	●	●	●	●	●	●	●	●	●	●	●			2000
80	G3/8	●	●	●	●	●	●	●	●	●	●	●	●	●	●	●	●		2000
100	G1/2	●	●	●	●	●	●	●	●	●	●	●	●	●	●	●	●	●	2000

OPCIONES Y ACCESORIOS

Fijaciones normalizadas (ver página 35)

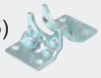

Detectores de posición y kits de fijación (ver página 45)

Reductores de caudal (ver página 100)

Versiones alta temperatura, ambientes agresivos.....

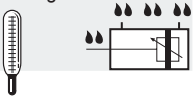

CILINDROS ISO 15552 DE TIRANTES - serie 450

SU SELECCIÓN

salida fábrica | 3 días

¿COMO SOLICITAR UN PEDIDO?

CÓDIGO PRODUCTO DE 15 DIGITOS

G	450	A	-	S	K	- - - -	A00

Conexión roscada
G = ISO 16030

Serie producto
450

Letra de revisión
A = Versión inicial

Diámetro (mm) (1)

3 = 32	**1** = 100
4 = 40	**P** = 125
5 = 50	**Q** = 160
6 = 63	**R** = 200
8 = 80	

(1) 250 mm/320mm, consultar.

Opciones de vástago 1
S = Simple vástago cromado
2 = Vástago pasante
3 = Vástago acero inox AISI 303
4 = Vástago pasante acero inox AISI 303

Tuerca de vástago de acero inox. suministrada con las opciones 3 & 4. Acero inox 316L, consultar.

Opciones de vástago 2
K = Sin opción
5 = Dispositivo de bloqueo dinámico - Ø 40 a 100 mm

Opciones
A00 = Sin
FMT = Charnela macho suministrada fija (eje perpendicular a los orificios)(3)
FST = Charnela macho suministrada fija (eje paralelo a los orificios)(3)
UCG = Unidad de guiado "U" con casquillos lisos
HCG = Unidad de guiado "H" con casquillos lisos
HBG = Unidad de guiado "H" con rodamiento de bolas
MMT = Ø125 mm, con tubo perfilado sin ranura
MM4 = Ø125 mm, con tubo perfilado sin ranura + FMT
MM5 = Ø125 mm, con tubo perfilado sin ranura + FST

(3) Para la charnela macho suministrada fija, consulte nuestro "Dynamic Product Modeling Tool" en www.asconumatics.eu e indique la dimensión XV

Posición standard de la charnela **opción FMT**: **Eje de la charnela perpendicular a los orificios de alimentación**

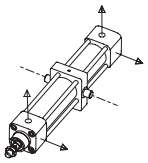

Opción FST: Eje de la charnela paralelo a los orificios de alimentación

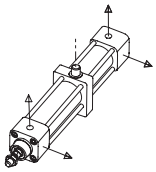

Carreras standard recomendadas (mm)(4)

Ø mm	Ø racord. (G)	25	50	80	100	125	160	200	250	320	400	500	600	700	800	900	1000	1500	carrera máx.
32	G1/8	●	●	●	●	●	●	●	●										2000
40	G1/4	●	●	●	●	●	●	●	●	●	●								2000
50	G1/4	●	●	●	●	●	●	●	●	●	●	●	●						2000
63	G3/8	●	●	●	●	●	●	●	●	●	●	●	●						2000
80	G3/8	●	●	●	●	●	●	●	●	●	●	●	●						2000
100	G1/2	●	●	●	●	●	●	●	●	●	●	●	●	●	●	●	●	●	2000
125	G1/2	●	●	●	●	●	●	●	●	●	●	●	●	●	●	●	●	●	2000
160	G3/4	●	●	●	●	●	●	●	●	●	●	●	●	●	●	●	●	●	2000
200	G3/4	●	●	●	●	●	●	●	●	●	●	●	●	●	●	●	●	●	2000

(4) Otras carreras bajo demanda / Carrera mín.: 5 mm

OPCIONES Y ACCESORIOS

Fijaciones normalizadas (ver página 35)

Detectores de posición y kits de fijación (ver página 45)

Reductores de caudal (ver página 100)

Versiones alta temperatura, ambientes agresivos...

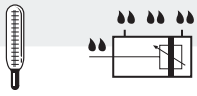

CILINDROS ISO 15552 TUBO PERFILADO - serie 452

SU SELECCIÓN

salida fábrica | 3 días

Ø mm	carrera mm	Referencia	código
32	25	PLS 32 A 25 DM	452500030025
	50	PLS 32 A 50 DM	452500030050
	80	PLS 32 A 80 DM	452500030080
	100	PLS 32 A 100 DM	452500030100
	125	PLS 32 A 125 DM	452500030125
	160	PLS 32 A 160 DM	452500030160
	200	PLS 32 A 200 DM	452500030200
	250	PLS 32 A 250 DM	452500030250
40	25	PLS 40 A 25 DM	452500040025
	50	PLS 40 A 50 DM	452500040050
	80	PLS 40 A 80 DM	452500040080
	100	PLS 40 A 100 DM	452500040100
	125	PLS 40 A 125 DM	452500040125
	160	PLS 40 A 160 DM	452500040160
	200	PLS 40 A 200 DM	452500040200
	250	PLS 40 A 250 DM	452500040250
	320	PLS 40 A 320 DM	452500040320
	400	PLS 40 A 400 DM	452500040400
50	25	PLS 50 A 25 DM	452500050025
	50	PLS 50 A 50 DM	452500050050
	80	PLS 50 A 80 DM	452500050080
	100	PLS 50 A 100 DM	452500050100
	125	PLS 50 A 125 DM	452500050125
	160	PLS 50 A 160 DM	452500050160
	200	PLS 50 A 200 DM	452500050200
	250	PLS 50 A 250 DM	452500050250
	320	PLS 50 A 320 DM	452500050320
	400	PLS 50 A 400 DM	452500050400
	500	PLS 50 A 500 DM	452500050500
	630	PLS 50 A 630 DM	452500050630
63	25	PLS 63 A 25 DM	452500060025
	50	PLS 63 A 50 DM	452500060050
	80	PLS 63 A 80 DM	452500060080
	100	PLS 63 A 100 DM	452500060100
	125	PLS 63 A 125 DM	452500060125
	160	PLS 63 A 160 DM	452500060160
	200	PLS 63 A 200 DM	452500060200
	250	PLS 63 A 250 DM	452500060250
	320	PLS 63 A 320 DM	452500060320
	400	PLS 63 A 400 DM	452500060400
	500	PLS 63 A 500 DM	452500060500
	630	PLS 63 A 630 DM	452500060630

Ø mm	carrera mm	Referencia	código
80	25	PLS 80 A 25 DM	452500080025
	50	PLS 80 A 50 DM	452500080050
	80	PLS 80 A 80 DM	452500080080
	100	PLS 80 A 100 DM	452500080100
	125	PLS 80 A 125 DM	452500080125
	160	PLS 80 A 160 DM	452500080160
	200	PLS 80 A 200 DM	452500080200
	250	PLS 80 A 250 DM	452500080250
	320	PLS 80 A 320 DM	452500080320
	400	PLS 80 A 400 DM	452500080400
	500	PLS 80 A 500 DM	452500080500
	630	PLS 80 A 630 DM	452500080630
100	25	PLS 100 A 25 DM	452500010025
	50	PLS 100 A 50 DM	452500010050
	80	PLS 100 A 80 DM	452500010080
	100	PLS 100 A 100 DM	452500010100
	125	PLS 100 A 125 DM	452500010125
	160	PLS 100 A 160 DM	452500010160
	200	PLS 100 A 200 DM	452500010200
	250	PLS 100 A 250 DM	452500010250
	320	PLS 100 A 320 DM	452500010320
	400	PLS 100 A 400 DM	452500010400
	500	PLS 100 A 500 DM	452500010500
	630	PLS 100 A 630 DM	452500010630

CILINDROS ISO 15552 - series 453 / 450 / 452

DIMENSIONES

Cilindros de simple vástago - serie 453

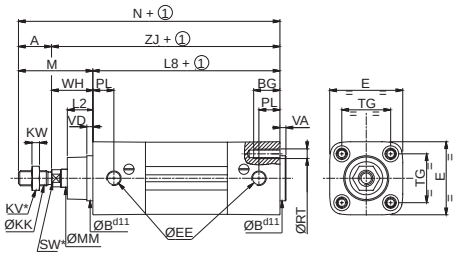

Vástago pasante - serie 453

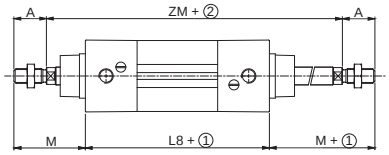

Cilindros de tirantes - serie 450

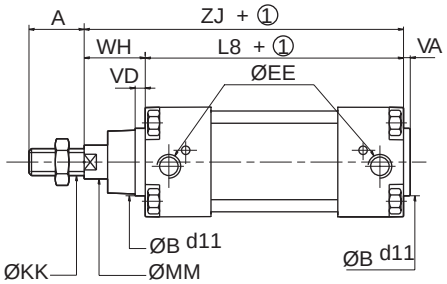

① Carrera

Ø mm	A	B	BG	E	EE	KK	KV	KW	L2	L8	M	MM	N	PL	RT	SW	TG	VA	VD	WH	ZJ	ZM
32	22	30	16	50	G1/8	M10 x 1,25	16	5	17	94	48	12	142	14	M6	10	$32,5^{\pm0,5}$	4	4	26	120	146
40	24	35	16	57,5	G1/4	M12 x 1,25	18	6	19	105	54	16	159	16	M6	13	$38^{\pm0,5}$	4	4	30	135	165
50	32	40	16	65	G1/4	M16 x 1,5	24	8	24	106	69	20	175	20	M8	17	$46,5^{\pm0,6}$	4	4	37	143	180
63	32	45	16	79	G3/8	M16 x 1,5	24	8	24	121	69	20	190	20	M8	17	$56,5^{\pm0,7}$	4	4	37	158	195
80	40	45	17	100	G3/8	M20 x 1,5	30	10	33	128	86	25	214	25	M10	22	$72^{\pm0,7}$	4	4	46	174	220
100	40	55	17	120	G1/2	M20 x 1,5	30	10	35,5	138	91	25	229	25	M10	22	$89^{\pm0,7}$	4	4	51	189	240
125	54	60	24	145	G1/2	M27x2	41	13,5	40	160	119	32	279	32	M12	27	$110^{\pm1,1}$	6	6	65	225	-
160	72	65	29,5	180	G3/4	M36x2	55	18	58	180	152	40	332	35,5	M16	36	$140^{\pm1,1}$	6	6	80	260	-
200	72	75	29,5	220	G3/4	M36x2	55	18	58	180	167	40	347	35	M16	36	$175^{\pm1,1}$	6	6	95	275	-

Cilindros tubo perfilado - serie 452

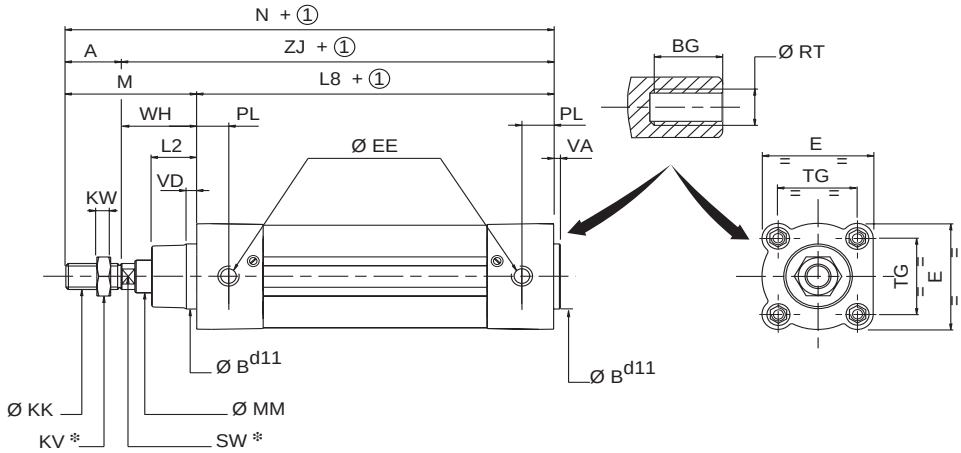

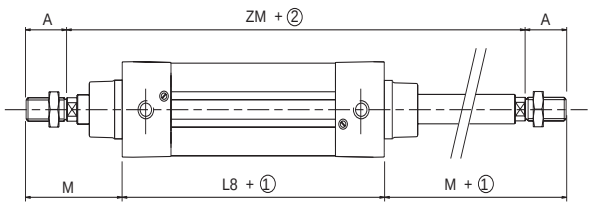

Ø	A	ØB d11	BG	E	ØEE	ØKK	KV	KW	L2	L8	M	ØMM	N	PL	ØRT	SW(5)	TG	VA	VD mini	WH	ZJ	ZM
32	22	30	16	46,5	G1/8	M10x1,25	16	5	17	94	48	12	142	14	M6	10	32,5 ±0,5	4	4	26	120	146
40	24	35	16	52	G1/4	M12x1,25	18	6	19	105	54	16	159	16	M6	13	38 ±0,5	4	4	30	135	165
50	32	40	16	64	G14	M16x1,5	24	8	24	106	69	20	175	18,5	M8	17	46,5 ±0,5	4	4	37	143	180
63	32	45	16	74	G3/8	M16x1,5	24	8	24	121	69	20	190	19	M8	17	56,5 ±0,5	4	4	37	158	195
80	40	45	17	92	G3/8	M20x1,5	30	10	33	128	86	25	214	16,5	M10	22	72 ±0,5	4	4	46	174	220
100	40	55	17	109	G1/2	M20x1,5	30	10	35,5	138	91	25	229	19,5	M10	22	89 ±0,5	4	4	51	189	240

UNIDADES DE GUIADO ISO 15552

DIMENSIONES

Unidad de guiado “H” de casquillos lisos (Cilindro serie 453)

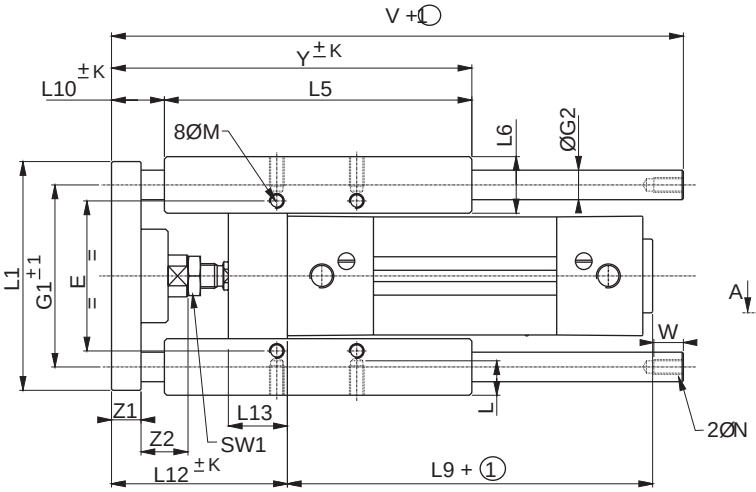

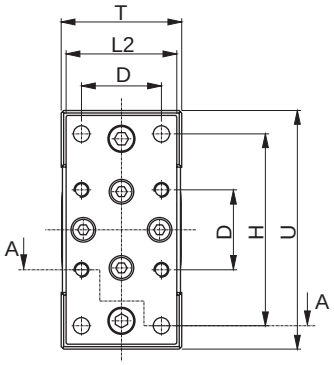

Ø (mm)	E1	E2	E3
32	27	32	29
40	31	34	32
50	36	42	40
63	41	47	45
80	52	51	52
100	62	60	61

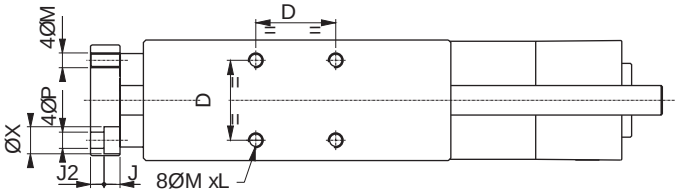

Cilindros de tubo perfilado

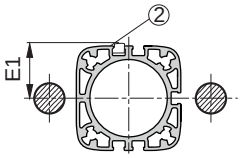

Cilindros de tirantes

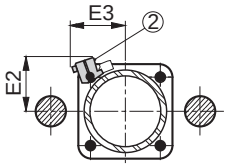

① : Carrera

② : En el caso de cilindros de carrera corta, el detector standard de control de posición trasero se monta sobre el perfil o el tirante opuesto al del detector delantero

Ø mm	A	D	E	F1	F2	F3	G1	G2	H	J	K	L	L1	L2	L5	L6	L9
32	78,5	32,5	61	81	50	32,5	74	12	78	6,5	2,5	12	93	45	125	23	98
40	85	38	69	99	54	38	87	16	84	6,5	3	12	112	55	140	28	109
50	97	46,5	85	119	72	46,5	104	20	100	8,5	4	16	134	65	148	33	110
63	106	56,5	100	132	82	56,5	119	20	105	9	4	16	147	80	178	33	125
80	130	72	130	166	106	72	148	25	130	11	5	20	180	100	195	41	132
100	140,5	89	150	190	131	89	173	25	150	11	5	20	206	120	218	42	142

Ø mm	L10	L12	L13	M	N	P	R	S	SW1	T	U	V	W	X	Y	Z1
32	21,5	71,5	24	M6	M6	6,6	6	10	16	49	97	182	11	11	146,5	12
40	17	77	28	M6	M6	6,6	6	10	18	58	115	192	11	11	157	12
50	22,5	92,5	34	M8	M8	9	6	10	24	70	137	237	16	15	170,5	15
63	21	93	34	M8	M8	9	6	10	24	85	152	237	16	15	199	15
80	31	115	50	M10	M10	11	6	10	30	105	189	280	16	18	226	20
100	30,5	120,5	55	M10	M10	11	6	10	30	130	213	280	16	18	248,5	20

UNIDADES DE GUIADO ISO 15552

DIMENSIONES

Unidad de guiado “U” con rodamientos de bolas (Cilindro serie 453)

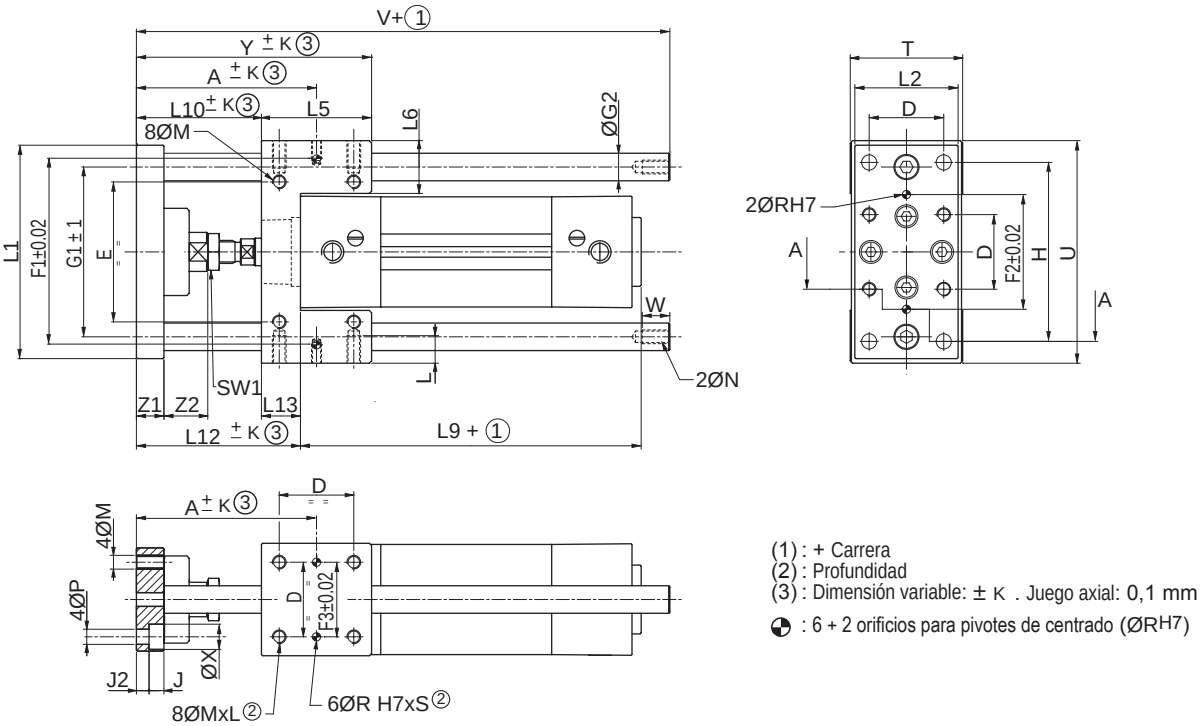

(1) : + Carrera
(2) : Profundidad
(3) : Dimensión variable: ± K . Juego axial: 0,1 mm

◔ : 6 + 2 orificios para pivotes de centrado (ØR^{H7})

Ø	A	D	E	F1	F2	F3	G1	G2	H	J	J2	K	L	L1	L2	L5	L6	L9	L10	L12
32	78,5	32,5	61	81	50	32,5	74	12	78	6,5	5,5	2,5	12	93	45	48	23	98	54,5	71,5
40	85	38	69	99	54	38	87	16	84	6,5	5,5	3	12	112	55	58	28,4	109	56	77
50	97	46,5	85	119	72	46,5	104	20	100	8,5	6,5	4	16	134	65	59	33,4	110	67,5	92,5
63	106	56,5	100	132	82	56,5	119	20	105	9	6	4	16	147	80	76	33,4	125	68	93
80	130	72	130	166	106	72	148	25	130	11	9	5	20	180	100	90	41,8	132	81	115
100	140,5	89	150	190	131	89	173	25	150	11	9	5	20	206	120	110	41,3	142	81,5	120,5

Ø	L13	M	N	P	R (H7)	S	SW1	T	U	V	W	X	Y	Z1	Z2
32	17	M6	M6	6,6	6	10	16	49	97	182	11	11	102,5	12	25
40	21	M6	M6	6,6	6	10	18	58	115	192	11	11	114	12	25
50	25	M8	M8	9	6	10	24	70	137	237	16	15	126,5	15	29
63	25	M8	M8	9	6	10	24	85	152	237	16	15	144	15	29
80	34	M10	M10	11	6	10	30	105	189	280	16	18	171	20	27
100	39	M10	M10	11	6	10	30	130	213	280	16	18	191,5	20	27

SU SELECCIÓN (FIJACIONES **suministradas con tornillo de fijación**)

salida de fábrica 3 días

Escuadras de extremo MS1 (lote de 2 piezas)

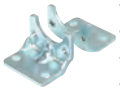

Ø mm	chapa de acero
32	P493A3124000A00
40	P493A4124000A00
50	P493A5124000A00
63	P493A6124000A00
80	P493A8124000A00
100	P493A1124000A00

Escuadra alta MS3 (en unidades)

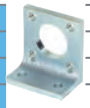

Ø mm	aleación ligera
32	P493A3125100A00
40	P493A4125100A00
50	P493A5125100A00
63	P493A6125100A00
80	P493A8125100A00
100	-

Charnela macho MT4 (cilindros tubo perfilado series 453 - 449)

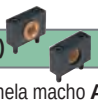

Ø mm	fundición suministrado solo	Soporte charnela macho **AT4** aluminio
32	P493A3111000A00	P493A3112100A00
40	P493A4111000A00	P493A4112100A00
50	P493A5111000A00	P493A4112100A00
63	P493A6111000A00	P493A6112100A00
80	P493A8111000A00	P493A6112100A00
100	P493A1111000A00	P493A1112100A00

Charnela macho MT4 (cilindros de tirantes, serie 450)

Ø mm	fundición, suministrado solo (página 39)
32	P493A3113000A00
40	P493A4113000A00
50	P493A5113000A00
63	P493A6113000A00
80	P493A8113000A00
100	P493A1113000A00

Horquilla hembra para extremo de vástago AP2

Ø mm	series 453 / 450 acero	serie 449 acero
32	P493A3131000A00	P493A3131000A00
40	P493A4131000A00	P493A3131000A00
50	P493A5131000A00	P493A4131000A00
63	P493A5131000A00	P493A4131000A00
80	P493A8131000A00	P493A5131000A00
100	P493A8131000A00	P493A5131000A00
125	P493AP131000A00	
160	P493AQ131000A00	
200	P493AQ131000A00	

Tenón con rótula para extremo de vástago AP6

Ø mm	series 453 / 450 acero	serie 449 acero
32	P493A3132000A00	P493A3132000A00
40	P493A4132000A00	P493A3132000A00
50	P493A5132000A00	P493A4132000A00
63	P493A5132000A00	P493A4132000A00
80	P493A8132000A00	P493A5132000A00
100	P493A8132000A00	P493A5132000A00
125	P493AP132000A00	
160	P493AQ132000A00	
200	P493AQ132000A00	

Compensador de alineamiento

Ø mm	aleación ligera
32	P493A3134000A00
40	P493A4134000A00
50-63	P493A5134000A00
80-100	P493A8134000A00

Horquilla trasera desmontable MP2

Ø mm	aleación ligera	fundición
32	P493A3121110A00	P493A3121010A00
40	P493A4121110A00	P493A4121010A00
50	P493A5121110A00	P493A5121010A00
63	P493A6121110A00	P493A6121010A00
80	P493A8121110A00	P493A8121010A00
100	P493A1121110A00	P493A1121010A00
125	-	P493AP121010A00

Tenón trasero desmontable MP4

Ø mm	aleación ligera	fundición
32	P493A3122100A00	P493A3122010A00
40	P493A4122100A00	P493A4122010A00
50	P493A5122100A00	P493A5122010A00
63	P493A6122100A00	P493A6122010A00
80	P493A8122100A00	P493A8122010A00
100	P493A1122100A00	P493A1122010A00
125	-	P493AP122310A00

Tenón trasero desmontable AB7

Ø mm	aleación ligera	fundición
32	P493A3123100A00	P493A3123010A00
40	P493A4123100A00	P493A4123010A00
50	P493A5123100A00	P493A5123010A00
63	P493A6123100A00	P493A6123010A00
80	P493A8123100A00	P493A8123010A00
100	P493A1123100A00	P493A1123010A00

Horquilla trasera para tenón con rótula AB6

Ø mm	acero
32	P493A3129000A00
40	P493A4129000A00
50	P493A5129000A00
63	P493A6129000A00
80	P493A8129000A00
100	P493A1129000A00

Tenón trasero recto con rótula MP6

Ø mm	acero
32	P493A3128000A00
40	P493A4128000A00
50	P493A5128000A00
63	P493A6128000A00
80	P493A8128000A00
100	P493A1128000A00

Brida delantera o trasera rectangular MF1 - MF2

Ø mm	acero
32	P493A3126000A00
40	P493A4126000A00
50	P493A5126000A00
63	P493A6126000A00
80	P493A8126000A00
100	P493A1126000A00

DIMENSIONES

Escuadras

Escuadra baja MS1

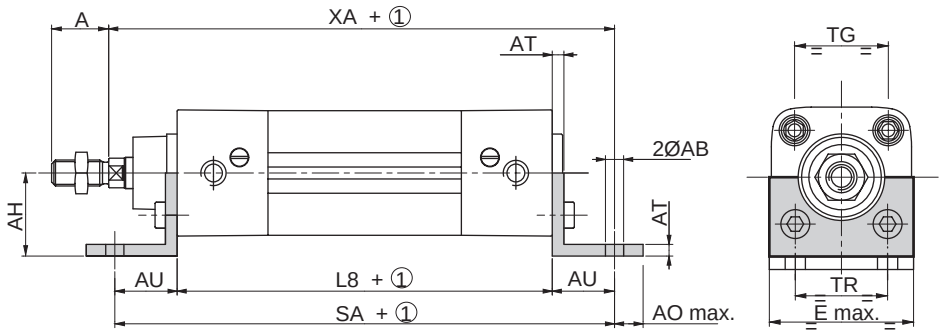

escuadra alta MS3

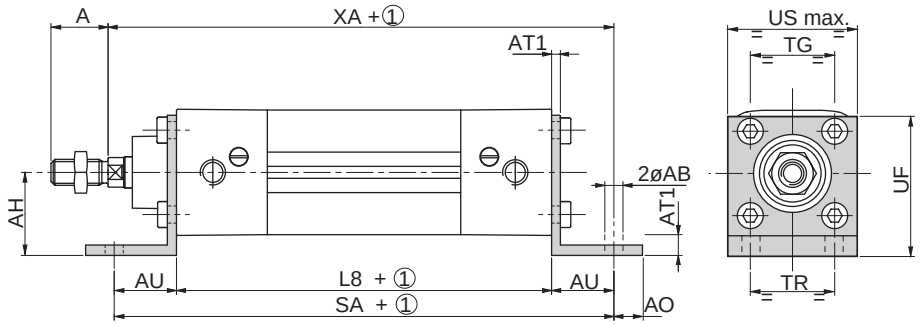

① : Carrera

Ø (mm)	ØAB	A	AO	AH	AT	AT1	AU	E	TR	TG	UF	US	L8	SA	XA
32	7	22	11	32	4	8	24	50	32	32,5	54	50	94	142	144
40	10	24	15	36	4	8	28	58	36	38	62	58	105	161	163
50	10	32	15	45	5	10	32	70	45	46,5	77	70	106	170	175
63	10	32	15	50	5	10	32	85	50	56,5	87	85	121	185	190
80	12	40	20	63	6	12	41	105	63	72	110	105	128	210	215
100	14,5	40	25	71	6	12	41	130	75	89	130	130	138	220	230
125	16,5	54	25	90	8	16	45	157	90	110	161	157	160	250	270
160	18,5	72	25	115	10	-	60	195	115	140	-	-	180	300	320
200	24	72	35	135	12	-	70	238	135	175	-	-	180	320	345

Brida delantera o trasera rectangular MF1 - MF2

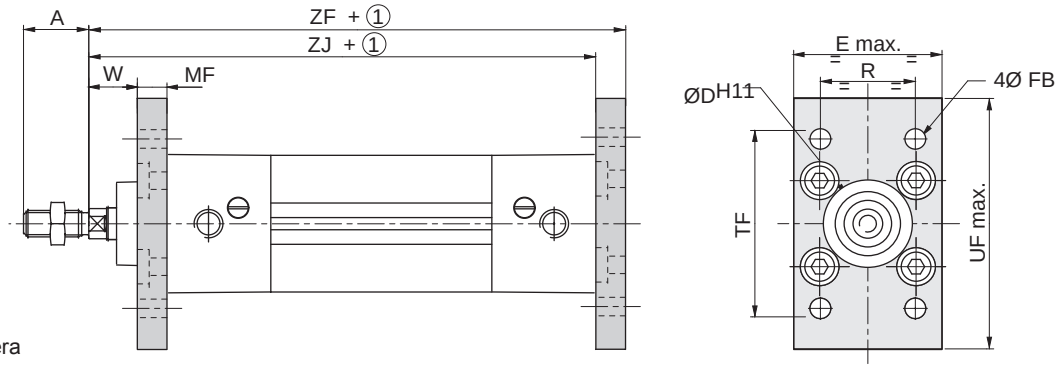

① : Carrera

Ø (mm)	A	ØD	E	ØFB	MF	R	TF	UF	W	ZJ	ZF
32	22	30	50	7	10	32	64	86	16	120	130
40	24	35	58	9	10	36	72	96	20	135	145
50	32	40	70	9	12	45	90	115	25	143	155
63	32	45	85	9	12	50	100	130	25	158	170
80	40	45	105	12	16	63	126	165	30	174	190
100	40	55	130	14	16	75	150	187	35	189	205
125	54	60	157	16	20	90	180	224	45	225	245
160	72	65	195	18	20	115	230	280	60	260	280
200	72	75	238	22	25	135	270	320	70	275	300

DIMENSIONES

Charnela macho

Fijación articulada completa de escuadra, MP2 + AB3

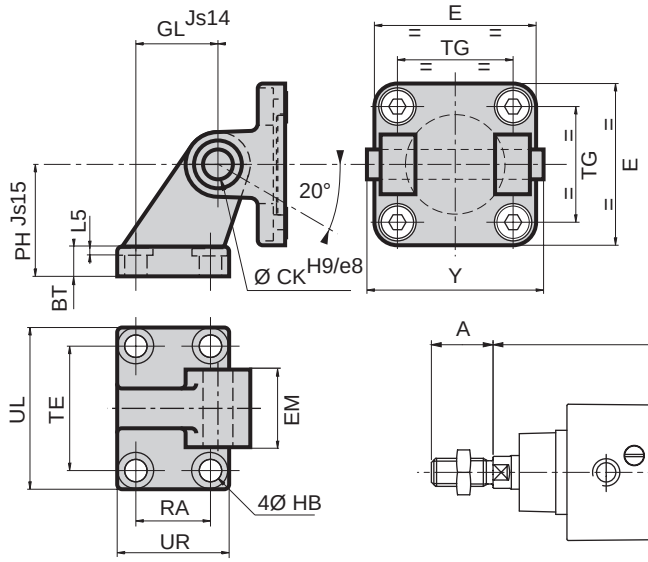

Fijación articulada completa normal, MP2 + MP4

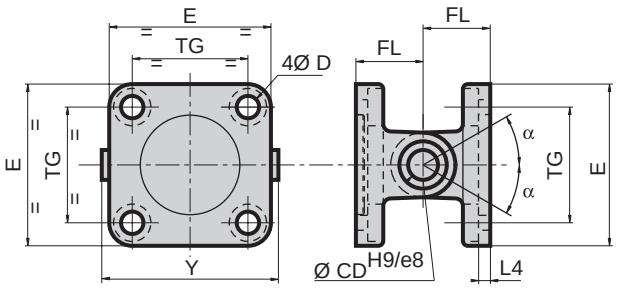

Ø (mm)	BT	CB	CD CK	D	EM	EW	FL	GL	HB	L4	L5	MR max.	PH	RA	TE	TG	UB	UL max.	UR max.	Y	α
32	8	26	10	6,6	26	26	22	21	6,6	5,5	1,6	11	32	18	38	32,5	45	51	31	56	45°
40	10	28	12	6,6	28	28	25	24	6,6	5,5	1,6	13	36	22	41	38	52	54	35	63	50°
50	12	32	12	9	32	32	27	33	9	6,5	1,6	13	45	30	50	46,5	60	65	45	71	40°
63	12	40	16	9	40	40	32	37	9	6,5	1,6	17	50	35	52	56,5	70	67	50	81	55°
80	14	50	16	11	50	50	36	47	11	10	2,5	17	63	40	66	72	90	86	60	101	45°
100	15	60	20	11	60	60	41	55	11	10	2,5	21	71	50	76	89	110	96	70	128	35°
125	20	70	25	14	70	70	50	70	14	10	3,2	26	90	60	94	110	130	124	90	149	30°
160	25	90	30	14	90	90	55	97	14	10	4	31	115	88	118	140	170	156	126	183	30°
200	30	90	30	18	90	90	60	105	18	11	4	31	135	90	122	175	170	162	130	183	30°

Fijación articulada completa recta con rótula AB6 + MP6

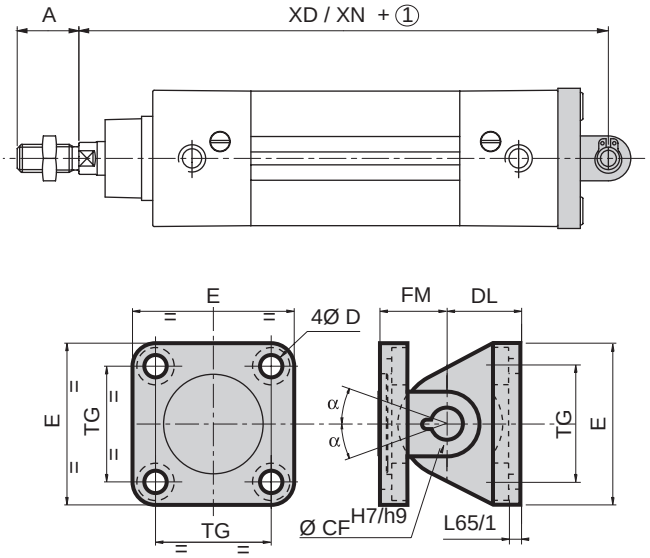

Ø (mm)	ØCF	D	DL FM	E max.	L65/1	TG	α
32	10	6,6	22	50	5,5	32,5	40°
40	12	6,6	25	58	5,5	38	45°
50	16	9	27	70	6,5	46,5	35°
63	16	9	32	85	6,5	56,5	50°
80	20	11	36	105	10	72	40°
100	20	11	41	130	10	89	30°
125	30	14	50	157	10	110	25°
160	-		-	-	-	-	-
200	-		-	-	-	-	-

FIJACIONES NORMALIZADAS ISO 1555

DIMENSIONES

Charnela macho MT4

Cilindros de tubo perfilado - serie 453

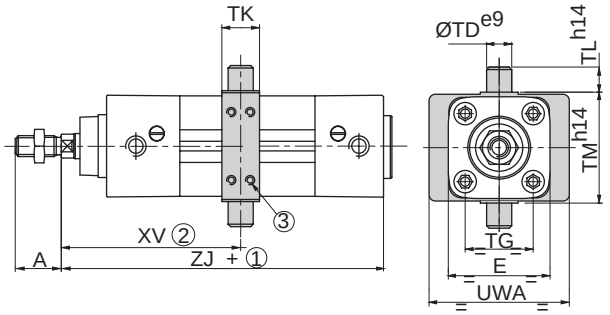

Ø mm	XV min.	XV max.	
32	71,5	75	+ ①
40	81	84	+ ①
50	89,5	91	+ ①
63	93,5	102,5	+ ①
80	106,5	114,5	+ ①
100	116,5	124	+ ①

sin detectores

Cilindros de tirantes - serie 450

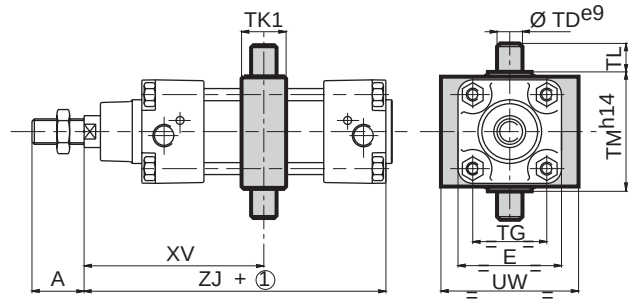

Ø mm	XV min.	XV max.	
32	72	74,5	+ ①
40	83	82	+ ①
50	89,5	91	+ ①
63	93,5	102,5	+ ①
80	106,5	114,5	+ ①
100	114	126,5	+ ①
125	135	155,5	+ ①
160	159,5	181	+ ①
200	173,5	197	+ ①

sin detectores

La cota XV debe especificarse durante el pedido

① Carrera

② Salvo cuando se especifica la cota XV durante el pedido, la posición de la charnela puede ajustarse a la unidad. En consecuencia, la charnela se suministra sin bloquear en el tubo y el apriete se realiza in situ

③ 8 tornillos de apriete

Horquilla hembra y tenón con rótula

Ø mm / AV AX	B	CE	CH	CK	CL	CM	CN	E	EN	ER	LE	LF	KK
32	20	26	40	43	10	20	$10^{+0,5}_{+0,15}$	10	56	14	14	20	15	M10 X 1,25
40	22	32	48	50	12	24	$12^{+0,5}_{+0,15}$	12	67	16	16	24	17	M12 X 1,25
50	28	41	64	64	16	32	$16^{+0,5}_{+0,15}$	16	89	21	21	32	22	M16 X 1,5
63	28	41	64	64	16	32	$16^{+0,5}_{+0,15}$	16	89	21	21	32	22	M16 X 1,5
80	33	48	80	77	20	40	$20^{+0,6}_{+0,15}$	20	112	25	25	40	26	M20 X 1,5
100	33	48	80	77	20	40	$20^{+0,6}_{+0,15}$	20	112	25	25	40	26	M20 X 1,5

Horquilla hembra para extremo de vástago AP2

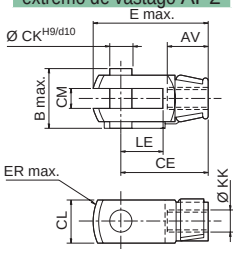

Tenón con rótula de extremo de vástago AP6

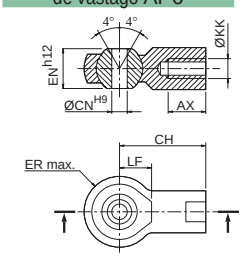

Compensador de alineamiento

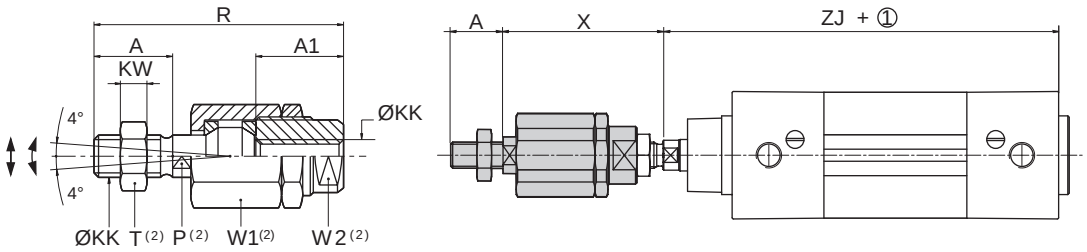

① Carrera (2) : Dimensiones entre caras

Ø (mm)	A	A1	P(2)	ØKK	KW	R	T(2)	W1(2)	W2(2)	X min.	compensación radial (mm)
32	20	23	12	M10x1,25	6	71	17	30	19	56	0,7
40	24	23	12	M12x1,25	7	75	19	30	19	57	0,7
50	32	32	20	M16x1,5	8	103	24	41	27	79	1
63	32	32	20	M16x1,5	8	103	24	41	27	79	1
80	40	39	20	M20x1,5	10	119	30	41	27	89	1
100	40	39	20	M20x1,5	10	119	30	41	27	89	1
125	54	40	24	M27x2	13,5	147	41	Ø62	54	107	1

- Compensación radial: 0,5 a 1 mm (ver cuadro)
- Compensación angular esférica: 4°

NOTA: El compensador se suministra con un juego axial de 0,05 a 0,1 - No resetear.

CILINDRO DE GUIADO

DOBLE EFECTO, Ø 16 a 50 mm (serie CGT)
previstos para detectores magnéticos

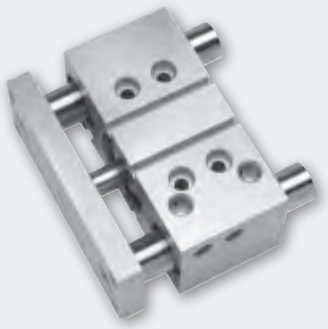

Fluido	aire o gas neutro filtrado, lubricado o no
Presión de utilización	10 bar
Temperatura admisible	-20°C a +80°C
Velocidad max. admisible	0,4 a 0,8 m/s
Cuerpo	Aleación de aluminio anodizado duro
Columna de guiado	Acero templado pulido
Juntas rascador	Acero reforzado
Pistón	Equipado de un imán permanente anular
Placa porta herramientas	Acero tratado
Casquillo de guiado	Bronce

- Transferencia y posicionamiento de cargas con una perfecta medición del esfuerzo, de los momentos, de la velocidad y de la posición
- Compacidad ideal para implantación en las zonas las mas recónditas
- Opciones para los entornos con polvos, proyecciones metálicas y soldaduras
- Guiados lineales con casquillos lisos

SU SELECCIÓN

salida de fábrica | 3 dias

CÓDIGO PRODUCTO

CGT 032 050 B 1 6 D X

Serie producto
CGT

Diámetro (mm)
016 = 16 mm
020 = 20 mm
025 = 25 mm
032 = 32 mm
040 = 40 mm
050 = 50 mm

Opciones
X = Sin

Detector de posición
D = Sin detectores de posición

Tipo de detector
6 = Sin detectores de posición

Tipos de junta
1 = PUR (poliuretano)

Tipo de casquillo
B = Casquillo bronce

Carreras standard recomendadas (mm) (1)

● doble efecto

Ø mm	Ø racor-daje	10	20	25	30	40	50	75
16	M5	●	●		●	●	●	●
20	G1/8		●		●	●	●	●
25	G1/8		●	●	●	●	●	●
32	G1/8			●			●	●
40	G1/8			●			●	●
50	G1/4			●			●	●

(1) Otras carreras bajo demanda

OPCIONES Y ACCESORIOS

Detectores de posición y kits de fijación (ver página 45)

Reductores de caudal (ver página 100)

DIMENSIONES

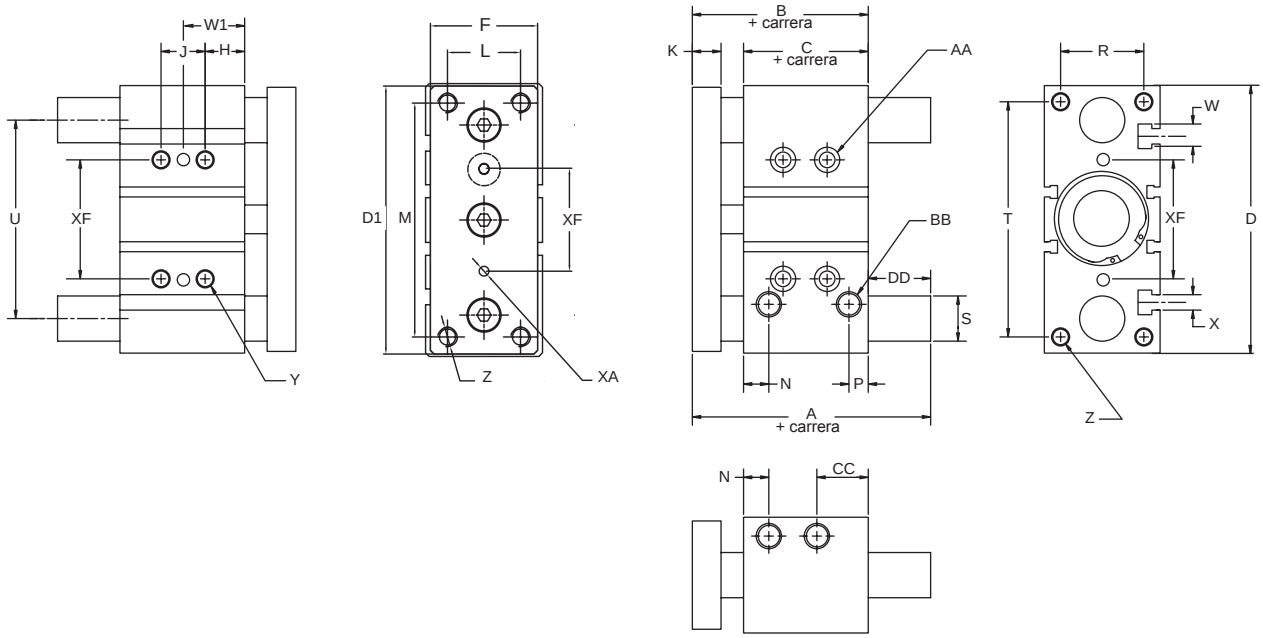

Ø (mm)	B	C	D	D1	F	H	K	L	M	N	P	R
16	46,0	33,0	64,0	62,0	25,0	5,0	8,0	16,0	54,0	11,0	8,0	22,0
20	53,0	37,0	83,0	81,0	30,0	17,0	10,0	18,0	70,0	10,5	8,5	24,0
25	53,5	37,5	93,0	91,0	38,0	17,0	10,0	26,0	78,0	11,5	9,0	30,0
32	59,5	37,5	112,0	110,0	44,0	21,0	12,0	30,0	96,0	12,5	9,0	34,0
40	66,0	44,0	120,0	118,0	44,0	22,0	12,0	30,0	104,0	14,0	10,0	40,0
50	72,0	44,0	148,0	146,0	60,0	24,0	16,0	40,0	130,0	14,0	11,0	46,0

Ø (mm)	S	T	U	W	X	Y	Z	AA	BB	CC	XA	XF
16	10,0	56,0	46,0	7,40	4,4	M5	M5	4 mm SHCS	M5	18,0	3	24,0
20	12,0	72,0	54,0	8,40	5,5	M6	M5	5 mm SHCS	G 1/8	24,5	3	28,0
25	16,0	82,0	64,0	8,40	5,5	M6	M6	5 mm SHCS	G 1/8	24,0	4	34,0
32	20,0	98,0	78,0	10,50	6,5	M8	M8	6 mm SHCS	G 1/8	30,5	4	42,0
40	20,0	106,0	86,0	10,50	6,5	M8	M8	6 mm SHCS	G 1/8	31,0	4	50,0
50	25,0	130,0	110,0	13,5	8,5	M10	M10	8 mm SHCS	G 1/4	35,0	5	66,0

Ø (mm)	carrera (mm)			
	A	DD	J	W1
16	10-50: 46 75: 64,5	10-50: 0 75: 18,5	10-30: 24 40-75: 44	10-30: 17 40-75: 27
20	20-50: 53 75: 84,5	20-50: 0 75: 31,5	20-30: 24 40-75: 44	20-30: 29 40-75: 39
25	20-50: 53,5 75: 85	20-50: 0 75: 31,5	20-30: 24 40-75: 44	20-30: 29 40-75: 39
32	25-50: 97 75: 107	25-50: 37,5 75: 47,5	25: 24 50-75: 48	25: 33 40-75: 45
40	25-50: 97 75: 107	25-50: 41 75: 64,5	25: 24 50-75: 48	25: 34 40-75: 46
50	25-50: 106,5 75: 118	25-50: 34,5 75: 46	25: 24 50-75: 48	25: 36 40-75: 48

CILINDROS REDONDOS

DOBLE EFECTO Ø 12 a 25 mm (serie 435)
DOBLE EFECTO Ø 32 a 63 mm (serie 438)
ISO 6432 - ISO 6431
previstos para detectores magnéticos

Fluido	aire o gas neutro filtrado, lubricado o no
Presión de utilización	máx. 10 bar
Temperatura	-20°C a +70°C (Ø 12 a 25 mm) / -10°C a +70°C (Ø 32 a 63 mm)
Tubo amagnético	acero inox. (Ø 12 a 25 mm) - aleación de aluminio (Ø 32 a 63 mm)
Vástago	acero inox. (Ø 12 a 25 mm) - acero cromado (Ø 32 a 63 mm)
Juntas de pistón	PUR (poliuretano)
Amortiguación	ver cuadro de selección
Normas	Ø 12 a 25 mm : ISO 6432
	Ø 32 a 63 mm : ISO 6431
Racordaje	M5 (Ø 12 a 16 mm) - G1/8 (Ø 20 a 32 mm)
	G1/4 (Ø 40-50 mm) - G3/8 (Ø 63 mm)

- Fijaciones integradas en la delantera y tenón tipo MP4 en la trasera para montaje articulado
- Fijación compacta mediante atornillado directo del fondo delantero o trasero en placa de máquina

SU SELECCIÓN

salida fábrica: 3 días

CÓDIGO PRODUCTO 15 DÍGITOS

G 435 A - S N - - - - A00

Conexión roscada
G = ISO 16030

Serie producto
435

Letra de revisión
A = Versión inicial

Diámetro (mm)

G = 8	**K** = 16
H = 10	**L** = 20
J = 12	**M** = 25

Opciones de vástago 1
S = Doble efecto
1 = Simple efecto vástago recogido
2 = Vástago pasante (doble efecto)
3 = Simple efecto vástago fuera (1)
(1) Disponible para los diámetros : 12, 16, 20 y 25

Opciones de vástago 2
N = Extremo de vástago rosca macho de acero inox. + tuerca de vástago

Opciones
A00 = Sin
CSH = Con amortiguación neumática regulable (2)
AT1 = Zonas ATEX 1/21
AT2 = Zonas ATEX 2/22
AHC = Unidad de guiado H casquillos lisos - No amortiguado
AHB = Unidad de guiado H rodamiento bolas - No amortiguado
AUC = Unidad de guiado U casquillos lisos - No amortiguado
CHC = Unidad de guiado H casquillos lisos - Amortiguado
CHB = Unidad de guiado H rodamiento bolas - Amortiguado
CUC = Unidad de guiado U casquillos lisos - Amortiguado

(2) Disponible para los diámetros: 16, 20 y 25 (únicamente doble efecto)
Las unidades de guiado solamente se pueden montar en Ø 12, 16, 20 y 25

Carreras standard recomendadas (mm) (4)

Ø mm	Ø racordaje	25	50	80	100	160	carrera máx..
8	M5	SD	SD	D	D	-	400
10	M5	SD	SD	D	D	-	400
12	M5	SDO	SDO	D	D	-	400
16	M5	SDO	SDO	D	D	-	400
20	G1/8	SDO	SDO	D	D	D	400
25	G1/8	SDO	SDO	D	D	D	900

(4) Otras carreras bajo demanda / Carrera mín. : 5 mm
D = Doble efecto únicamente / SD = Simple & Doble efecto
SDO = Simple efecto, vástago recogido + Simple efecto vástago fuera + Doble efecto

CILINDROS REDONDOS - tipo ISOCLAR

SU SELECCIÓN

salida fábrica | 3 días

CÓDIGO PRODUCTO DE 15 DÍGITOS

G 438 A - S K - - - - A00

Conexión rosca hembra
G = ISO 16030

Serie producto
438

Letra de revisión
A = Versión inicial

Diámetro (mm)
3 = 32 **5** = 50
4 = 40 **6** = 63

Opciones de vástago 1
S = Doble efecto
1 = Simple efecto vástago recogido
2 = Vástago pasante (doble efecto)
3 = Doble efecto-Vástago de acero inoxidable
4 = Doble efecto-Vástago de acero inox.-Vástago pasante
5 = Simple efecto vástago recogido - Vástago de acero inox.

Opciones de vástago 2
K = Extremo de rosca macho, cromado duro + tuerca de vástago

Opciones
A00 = Sin
NDM = No previsto para detectores magnéticos de posición
CSH = Con amortiguación neumática regulable
CSM = Opciones NDM + CSH

Carreras standard recomendadas (mm) [1]

Ø mm	Ø racordaje	25	50	80	100	160	200	250	320	400	500	carrera máx.
32	G1/8	SD	SD	D	D	D	D	D	-	-	-	1000
40	G1/4	SD	SD	D	D	D	D	D	D	D	-	1000
50	G1/4	SD	SD	D	D	D	D	D	D	D	-	1000
63	G3/8	SD	SD	D	D	D	D	D	D	D	D	1000

[1] Otras carrera bajo demanda / Carrera mini : 5 mm
D = Doble efecto únicamente / SD = Simple & Doble efecto

OPCIONES Y ACCESORIOS

Fijaciones normalizadas
(ver página 44)

Detectores de posición y kits de fijación
(ver página 45)

CILINDROS REDONDOS - tipo ISOCLAR

+25 mm para cilindros de simple efecto carrera 50 mm

Cilindros Ø 8 a 25 mm (Cilindro solo suministrado con tuerca de fondo)

Cilindros de simple vástago

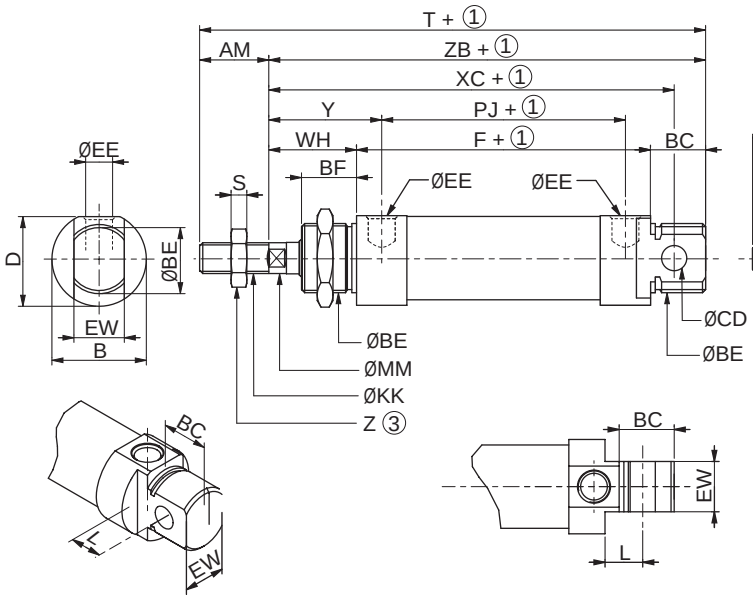

Cilindros vástago pasante

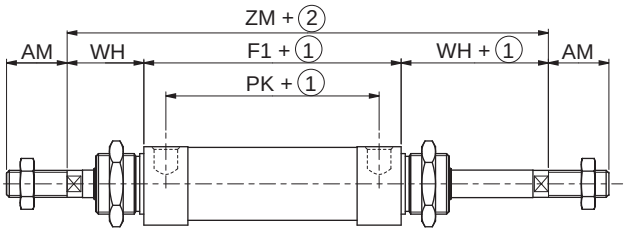

① Carrera
② Carrera x 2
③ Dimensiones entre caras

Ø	AM	B	BC	ØBE	BF	ØCD	D	ØEE	EW	F	F1	ØKK	L	MM	PJ	PK	S	T	WH	XC	Y
12	16	19	14	M16x1,5	14	6 H 11	18	M5	12 d 11	48,5	48,5	M6x1	9	6	34,5	34,5	3	100,3	22	75	29
16	16	19	14	M16x1,5	14	6 H 11	18	M5	12 d 11	55	55	M6x1	9	6	41,5	41,5	3	107	22	82	28,5
20	20	27	17,5	M22x1,5	17,5	8 H 11	25,4	G 1/8	16 d 11	63,5	63,5	M8x1,25	12	8	47,3	47,3	4	125	24	95	32
25	22	30	17,5	M22x1,5	17,5	8 H 11	28,5	G 1/8	16 d 11	68,5	68,5	M10x1,25	12	10	52,5	52,5	5	136	28	104	36

Ø	Z	ZB	ZM
12	10	84,5	82,5
16	10	91	99
20	13	105	111,5
25	17	114	124,5

NOTA:
- Las fijaciones se suministran siempre sin montar. (ver página 44)

Cilindros Ø 32 a 63 mm (Cilindro solo suministrado sin tuerca de fondo)

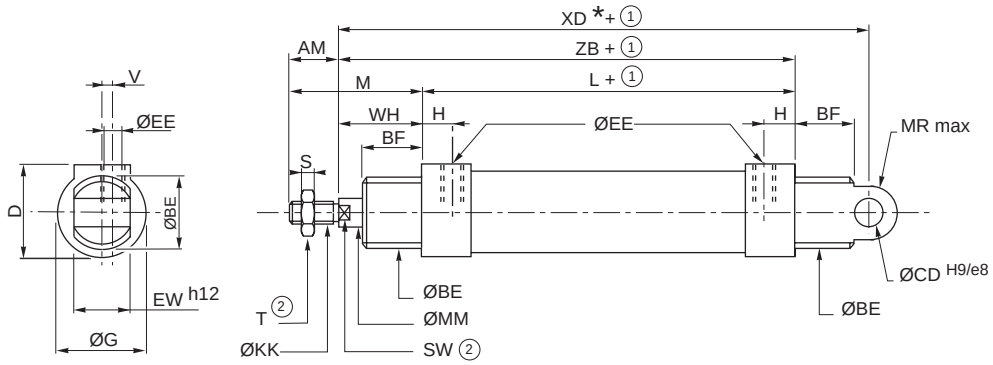

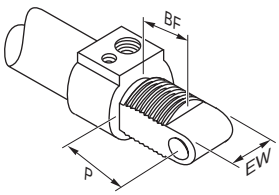

Ø mm	AM	BE	BF	CD	D	EE	EW	G	H	KK	L	M	MM	MR	P	S	SW	T	V	WH	XD	ZB
32	22	M 30 x1,5	16	10	39	G 1/8	26	38	13,5	M10 x 1,25	92	49	12	11	24	5	10	16	3,5	27	143	119
40	24	M 36 x1,5	19	12	46	G 1/4	28	45	16,5	M12 x 1,25	107	53	18	13	24	6	13	18	4,7	29	160	136
50	32	M 45 x1,5	③	12	60	G 1/4	32	60	14	M16 x 1,50	110	67	18	13	25,5	8	16	24	5,2	35	170	145
63	32	M 45 x1,5	23	16	75	G 3/8	40	75,5	17	M16 x 1,50	125	67	22	17	31	8	16	24	5,5	35	191	160

① Carrera
② Dimensiones entre caras
③ 26,5 mm en fondo delantero, 18,5 mm en fondo trasero
(*) +25 mm para cilindros de simple efecto carrera 50 mm

SU SELECCIÓN (FIJACIONES **suministradas con tornillos de fijación**)

salida de fábrica: 3 días

Escuadra alta MS3 ((1) en unidades / (2) lote de 2 piezas)

Ø mm		
12-16	P493AJ425000A00	(1)
20-25	P493AL425000A00	(1)

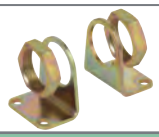

32	P493A3325000A00	(2)
40	P493A4325000A00	(2)
50	P493A5325000A00	(2)
63	P493A6325000A00	(2)

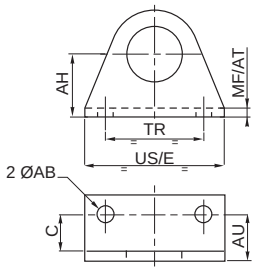

Ø mm	AB	AH	AU	C	MF AT	TR	US E
12-16	5,5	20	14	10	4	32	42
20-25	6,6	25	17	12	5	40	54
32	7	32	25	22	3	32	45
40	9	36	27	24	3	36	52
50	9	45	30	26	4	45	75
63	9	50	30	26	4	50	75

Articulación trasera

Ø mm	
12-16	P493AJ42C000A00
20-25	P493AL42C000A00

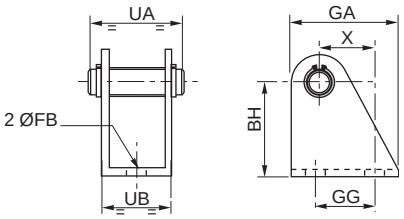

Ø mm	BH	FB	GA	GG	UA	UB	X
12-16	27	5,5	25	16	25	18	13,5
20-25	30	6,6	32	20	32	24	16

Horquilla hembra para extremo de vástago (ISO 8140 - RP 102P) AP2

Ø mm	
12-16	P493AJ431000A00
20	P493AL431000A00
25-32	P493A3131000A00
40	P493A4131000A00
50-63	P493A5131000A00

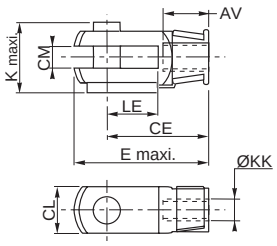

Ø mm	AV	CE	CM	E	K	KK	LE CL
12-16	12	24	6	33,5	16,5	M6	12
20	16	32	8	45	22	M8	16
25-32	20	40	10	56	26	M10	20
40	22	48	12	67	32	M12	24
50-63	28	64	16	89	41	M16	32

Tenón con rótula para extremo de vástago (ISO 8139 - RP 103P) AP6

Ø mm	
12-16	P493AJ432000A00
20	P493AL432000A00
25-32	P493A3132000A00
40	P493A4132000A00
50-63	P493A5132000A00

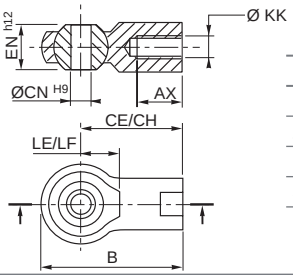

Ø mm	AX	B	CE CH	CN	EN	KK	LE LF
12-16	12	40	30	6	9	M6	11
20	16	48	36	8	12	M8	13
25-32	20	57	43	10	14	M10	15
40	22	66	50	12	16	M12	17
50-63	28	85	64	16	21	M16	22

Tuerca de fondo MR3

Ø mm	
12-16	P493AJ42F000A00
20-25	P493AL42F000A00
32	P493A332F000A00
40	P493A432F000A00
50-63	P493A532F000A00

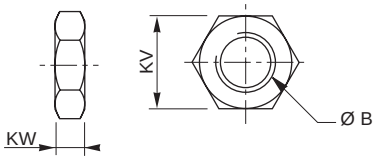

Ø mm	B	KV	KW
16	M 16 x 1,5	19	4
20-25	M 22 x 1,5	27	5
32	M 30 x 1,5	35	10
40	M 36 x 1,5	42	10
50-63	M 45 x 1,5	60	12

DETECTORES DE POSICIÓN

TIPO ILE - MAGNÉTICO-RESISTIVO

para cilindros con ranuras en perfil "T"

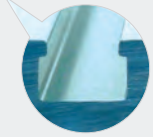

		ILE 2 hilos	MR 3 hilos
Potencias conmutables (máx.)		5 W / 5 VA	3 W
Tensión conmutada	conductores	5 a 120 VCC/CA	10 a 30 V CC
	M12	5 a 50 V CA/5 a 60 V CC	
Intensidad conmutada máxima		100 mA	
Caída de tensión máx.		< 5 V	< 2,5 V
Resistencia de aislamiento		< 0,2 mm	
Temperatura de utilización		-25°C a +70°C	-25°C a +85°C
Grado de protección		IP 67	
Certificación		CE	CE UL y cUL (2m - M8)
Señalización		(por diodo amarillo LED) cuando el contacto está cerrado	

- Un detector universal para todas las gamas de cilindros y actuadores (cilindros de tirantes, perfilados, redondos ...)
- Resistencia a entornos severos: corto-circuitos, vibraciones, choques…
- Diodo de visualización
- Apriete con destornillador standard

SU SELECCIÓN

salida fábrica: 3 días

conexión / conector	visual	**conexión** ILS 2 hilos polarizados	**conexión** MR 3 hilos (polarizados)		detector (adaptación directa para cilindros con ranuras en perfil T) **código** ILE 2 hilos	detector (adaptación directa para cilindros con ranuras en perfil T) **código** MR 3 hilos
cable PUR, longitud 2 o 5 m, conductores 0,14 mm², extremos sueltos y estañados		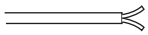 hilo marrón : polo + hilo azul : polo -	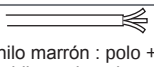 hilo marrón : polo + hilo azul : polo - hilo negro : carga	2 m	**P494A0021300A00**	**P494A0022300A00**
				5 m	**P494A0021100A00**	**P494A0022100A00**
cable PUR, longitud 0,3 m + conector macho enchufable, Ø M8 - 3 pines			 carga		**P494A0021500A00**	**P494A0022600A00**
cable PUR, longitud 0,3 m + conector macho de tornillo Ø M12 - 3 pines			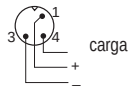 carga		**P494A0021700A00**	**P494A0022800A00**
conector integrado macho de tornillo, 3 pines Ø M8			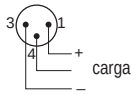 carga		**P494A0021400A00**	**P494A0022500A00**

KITS DE FIJACIÓN (para cilindros redondos o de tirantes)

tipo de cilindro	visual	Ø cilindro mm	**código** para detector T	**código** para detector M8
tirantes - PES 450		32-40	**P494A3129200A00**	**P499A2440617A00**
		50-63	**P494A5129200A00**	
		80-100	**P494A8129200A00**	
		125-160-200	**P494AP129200A00**	-

tipo de cilindro	visual	Ø cilindro mm	**código** para detector T plástico	**código** para detector T acero inox.
redondo - ISOCLAIR		12	**P494AJ129300A00**	**P494AK129600A00**
		16	**P494AK129300A00**	**P494AK129600A00**
		20	**P494AL129300A00**	**P494AL129600A00**
		25	**P494AM129300A00**	**P494AL129600A00**
		32	**P494A3129300A00**	**P494A3129600A00**
		40	**P494A4129300A00**	**P494A4129600A00**
		50	-	**P494A5129600A00**
		63	-	**P494A6129600A00**

OPCIONES Y ACCESORIOS

Cable de PVC, longitud 5 m, 3 conductores 0,25 mm² con 1 conector M8 hembra atornillable (el otro extremo suelto) Hilo azul no utilizado (ILE) - IP67	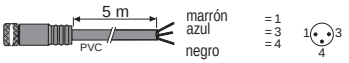 5 m, PVC, marrón, azul, negro, =1 =3 =4	**P4994406200N001**
Cable de PVC, longitud 5 m, 3 conductores 0,25 mm² con 1 conector M12 hembra atornillable (el otro extremo suelto) Hilo azul no utilizado (ILE) - IP67	 5 m, PVC, marrón, azul, negro, =1 =3 =4	**P4994406210N001**
Conector recto 3 pines hembra Ø M8, IP67	 CM5	**P4994406220N001**

DISTRIBUIDORES

interfaces electroneumáticas

serie 304

1 página 52

distribuidores de clapet
(gran caudal, tiempo de respuesta corto)

serie 261-262

2-3 páginas 53-56

serie 263-264

4-5

serie 284

6

distribuidores ISO de corredera normalizados

ISO 15407-1 - talla 01 (26 mm)

serie 503

7 página 57 páginas 57-60

ISO 5599-1 - tallas 1-2-3

serie 541-542-543

8 páginas 61-65

mini distribuidores de corredera

serie 519-520-521

9 páginas 66-68

distribuidores de corredera, roscado G 1/4, pilotaje integrado

serie 551

10 páginas 69-71

distribuidores de corredera con mando manual
serie ZF2F-551

11 páginas 72-73

microválvulas con mando manual
serie 307

12 página 74

microválvulas de mando mecánico
serie 308-309-310-550-551

13 página 75-76

mini distribuidores de mando mecánico
serie 550

14 página 77

SU SELECCIÓN

standard			piloto			cuerpo		Ø de racordaje G											construcción		presión máxima bar	caudal a 6 bar l/min (ANR)	visual	serie	página
ISO 15407-1	ISO 15407-2	ISO 5599/1	eléctrico	neumático	manual	cuerpo de aplicación	roscado	M3	M5	1/8	1/4	3/8	1/2	3/4	1	1 1/2	plano acoplamiento NAMUR	ench. rápido Ø 4 mm	enchufes rápidos Ø 6-8 mm	clapets	de corredera					
3/2																										
			●							●								●		●		8	154	1	304	52
			●	●			●			●											●	8	400	10	520	66
			●	●		●					●									●		10	700	2-3	261	53
			●	●		●						●								●		10/12	1750		262	
				●		●							●										3000	6	266	
				●		●									●								9100		267	
			●				●					●	●								●	10/12	4500/6000		284	
			●	●			●							●	●								12500		285	
			●	●			●									●							35000		286	
				●			●				●										●	8/10	860	10	551	69
					●		●				●										●		860	11	551	72
					●					●								●				8	112	12	307	74
					●					●								●					140		308	75
					●													●							309	
					●					●								●				10	280	13	310	
										●													200		550	
											●												860		551	
					●		●			●											●	10	200	14	550	77
4/2																										
			●							●								●		●		8	154	1	304	52
			●	●		●					●									●		10	700	2-3	261	53
			●	●		●						●								●		10/12	1750		262	
			●	●			●			●									●	●		10	210	4-5	263	
			●	●			●				●									●			840		264	
				●		●							●										2940	6	266	53
				●		●									●								9100		267	53
5/2-5/3																										
●	●		●			●					●										●	10	1200	7	503	57
		●	●	●		●					●	●									●	12	1400	8	541	61
		●	●	●		●						●	●								●		2800		542	
		●	●			●							●	●							●		4200		543	
		●	●			●															●		6300/7000		544	
			●	●			●		●												●	8	175	9	519	66
			●	●			●			●											●		600		520	
			●	●			●				●										●		1050		521	
			●	●			●				●										●	10	860	10	551	69
					●		●																600	11	ZF2F	72
					●		●				●										●		860		551	
					●		●			●											●	10	200	14	550	77

MINI ELECTROVÁLVULAS-PILOTO
serie 302
3/2 NC
cuerpo de aplicación
plano de acoplamiento CNOMO talla 15

Fluidos		aire o gas neutro, filtrado, lubricado o no
Presión diferencial		ver cuadro de selección
Temperatura del fluido		-10°C a +40°C
Temperatura ambiente		-10°C a +50°C
Cuerpo		Polímeros técnicos
Guarniciones		NBR (nitrilo), PUR (poliuretano) y FPM
Tensiones standard	CC (=)	24V
	CA (~)	24V - 48V - 115V - 230V / 50 Hz

- Consumo eléctrico reducido
- Conexión eléctrica M12 integrada de metal, fiable y robusta, protección IP67
- Versión con LED integrado para el control de la señal visible en 3 direcciones

SU SELECCIÓN

salida fábrica: 3 días | 10 días

co-rriente	Ø de paso	presión diferencial	tensión	potencia ~	potencia =	electroválvulas (M) código (1)	tensiones standard (V) CA (~) / 50Hz 24	48	115	230	tensiones standard (V) CC(=) 24	conector standard	conector con 2 m de cable
						+						o	
~/=	mm	bar	V	VA	W	▼ ●							
3/2 NC - versión sin conector - previsto para conector talla 15 - entre-eje 9,4 mm (2)													
=	0,8	0...8	24	-	1,2	**30211112--P**	**30211113--P**				✓	**88143581**	**88143567**
	1,1	0...10	24	-	2,65		**30211122--P**				✓		**88143580** (con LED y protección)
	0,6	0...10	24	-	1,2	**30211109--P**					✓		
3/2 NC - versión sin conector- previsto para conector talla 15 - entre-eje 8 mm (3)													
=	0,8	0...8	24	-	1,2	**30210112--P**					✓	**88130211**	**-**
3/2 NC - versión con conector talla 15 - entre-eje 9,4 mm (2)													
	0,8	0...8	24	-	1,2	**30211112--D**	**30211113--D**				✓	provisto	-
	1,1	0...10	24	-	2,65		**30211122--D**				✓		
	1,5	0...6	24	-	2,65	**30211127--D**					✓		
	0,6	0...10	24	-	1,2	**30211109--D**					✓		
~/=	mm		V	VA	W								
3/2 NC - versión M12 con LED y protección integrados - previsto para conector M12													
=	0,6	0...10	-	-	-	**30212109--P**					✓	no provisto	

(M) Mando manual ● : con mando manual mantenido ▼ : de mando manual de impulsión
(1) En su pedido, precise, además del código: tensión / frecuencia,
Ejemplos : 30211112--P 24V CC
(2) DIN 43650, 9,4 mm, forma C (3) ISO 15217 /DIN 43650, 8 mm, forma C

OPCIONES Y ACCESORIOS

base simple roscada M5	Placa de obturación
88263002	**88130203**

ELECTROVÁLVULAS PILOTO 3/2 NC

cuerpo de aplicación

Plano de acoplamiento CNOMO talla 30

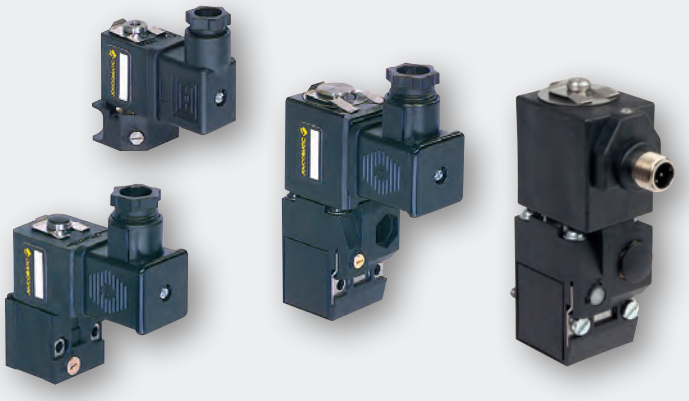

Series	189	190	192
Fluidos	aire o gas neutro, filtrado, lubricado o no		
Presión diferencial	0 a 10 bar		0 a 12 bar
Temperatura del fluido	-10°C a +60°C		
Temperatura ambiente	-10°C a +60°C		
Cuerpo	Polímeros técnicos		
Guarniciones	NBR (nitrilo), PUR (poliuretano)		
Tensiones standard CC (=)	24V (conexión M12)		
CC (=)	24V - 48V		
CA (~)	24V - 48V - 115V - 230V / 50 Hz		

- Diferentes conexiones eléctricas (CNOMO o M12)
- Bobina orientable (4 orientación en 90°)
- Consumo eléctrico reducido
- Escape canalizable

SU SELECCIÓN

salida fábrica: 3 días | 10 días

Ø de paso	potencia ~	potencia =	electroválvulas (M) código (1)	(M)	tensiones standard (V) CA (~) / 50Hz 24	48	115	230	CC(=) 24	48	conector standard código	conector con 2 m de cable código	conector con visualización y protección integradas tensión	conector con visualización y protección integradas código
mm	VA	W									+	o	o	
3/2 NC - versión sin conector, prevista para conector talla 22 (2)														
1,2	3,5	2,5	**18900002**	●	✓	✓	✓	✓	✓		**88122404**	**88122413**	24V =/~ 48V ~ 115V ~ 230V ~	**88122405 88122406 88122407 88122410**
3/2 NA - versión sin conector, prevista para conector talla 22 (2														
1,2	3,5	2,5	**18900011**	●	✓	✓	✓	✓	✓		**88122404**	**88122413**	24V =	**88122405**
3/2 NC - versión con conector, talla 22 (2)														
1,2	3,5	2,5	**18900001**	●	✓	✓	✓	✓	✓		provisto	-		-
1,2	3,5	2,5	**18900007**	×					✓					
3/2 NC - versión con conector, talla 22, con indicador óptico y protección eléctrica (2)														
1,2	3,5	2,5	**18900019**	●					✓		-	-	-	provisto
1,2	3,5	2,5	**18900018**	●				✓						
3/2 NA - versión con conector, talla 22 (2)														
1,2	3,5	2,5	**18900010**	●	✓	✓	✓	✓			provisto	-		-
3/2 NC - versión con conector, talla 30 (3)														
1,6	4	3	**19000005**	×	✓	✓	✓	✓	✓	✓	provisto	-		-
1,6	4	3	**19000006**	●	✓	✓	✓	✓	✓	✓				
1,6	4	3	**19000017**	▼	✓	✓	✓	✓	✓					
1,6	4	3	**19000008**	■	✓	✓		✓	✓					
3/2 NC - versión con conector, para talla 30, con escape en el plano de acoplamiento (3)														
2,1	10	7	**19201001**	×		✓	✓	✓	✓		provisto	-		-
2,1	10	7	**19201002**	●		✓	✓	✓	✓					
2,1	10	7	**19201003**	▼		✓	✓	✓	✓					
3/2 NC - versión con conector, para talla 30, con escape 1/8 en la cara delantera (3)														
2,1	10	7	**19201007**	×		✓	✓	✓	✓		provisto	-		-
2,1	10	7	**19201008**	●		✓	✓	✓	✓					
2,1	10	7	**19201009**	▼		✓	✓	✓	✓					
3/2 NC - versión con conector y visualización (LED) y protección eléctrica (RC) integradas, talla 30 (3)														
1,6	4	3	**19000021**	●			✓				-	-		provisto
1,6	4	3	**19000022**	●	✓			✓	✓					

(M) Mando manual × : sin ● : con mando manual mantenido ▼ : de mando manual de impulsión ■ : con pulsador
(1) En su pedido, precise, además del código: el tipo de corriente, tensión / frecuencia - Ejemplos : 18900001 24V CC
(2) DIN 43650, 11 mm, norma industrial B (3) ISO 4400 / EN 175301-803, forma A

ELECTROVÁLVULAS PILOTO

SU SELECCIÓN

salida fábrica: 3 días

Ø de paso mm	potencia ~ VA	potencia = W	electroválvulas (M) código (1)	(M)	tensiones standard (V) CA (~) / 50Hz 24	48	115	230	CC(=) 24	48	conector standard código	conector con 2 m de cable código	conector con visualización y protección integradas tensión	conector con visualización y protección integradas código
								+				o		o
3/2 NC - versión sin conector, talla 30 (3)														
1,6	4	3	**19000013**	×	✓	✓	✓	✓	✓		**88122404**	**88122612**	24V =/~ 48V ~ 115V ~ 230V ~	**88122603** **88122604** **88122605** **88122608**
1,6	4	3	**19000014**	●	✓	✓		✓	✓					
1,6	4	3	**19000018**	▼	✓	✓	✓	✓	✓					
1,6	4	3	**19000016**	■	✓			✓	✓					
3/2 NC - versión sin conector, para talla 30, con escape en el plano de acoplamiento (3)														
2,1	10	7	**19201022**	×		✓	✓	✓	✓		**88122404**	**88122612**	24V =/~ 48V ~ 115V ~ 230V ~	**88122603** **88122604** **88122605** **88122608**
2,1	10	7	**19201023**	●		✓	✓	✓	✓					
2,1	10	7	**19201024**	▼		✓	✓	✓	✓					
3/2 NC - versión sin conector, para talla 30, con escape 1/8 en la cara delantera (3)														
2,1	10	7	**19201028**	×		✓	✓	✓	✓		**88122404**	**88122612**	24V =/~ 48V ~ 115V ~ 230V ~	**88122603** **88122604** **88122605** **88122608**
2,1	10	7	**19201029**	●		✓	✓	✓	✓					
2,1	10	7	**19201030**	▼		✓	✓	✓	✓					
3/2 NC - versión con conexión M12 y escape en el plano de acoplamiento														
2,1	10	7	**19201136**	×					✓		no provisto	-		-
2,1	10	7	**19201137**	●					✓					
2,1	10	7	**19201138**	▼					✓					
3/2 NC - versión con conexión M12 y escape 1/8 en la cara delantera														
2,1	10	7	**19201142**	×					✓		no provisto	-		-
2,1	10	7	**19201143**	●					✓					
2,1	10	7	**19201144**	▼					✓					

base con enchufes rápidos (poliamida 6/6)			
	1 base simple	enchufes rápidos Ø 4 mm ext.	**35300069**
	1 base acoplable		**35300070**
	lote de 2 bases acoplables de extremo, entrada de presión por la derecha por enchufes rápidos Ø 6 mm ext	enchufes rápidos Ø 6 mm ext.	**35300071**
base roscada (zamak)			
	base simple con racordaje lateral	roscado G 1/8	**35300047**
	base acoplable con racordaje lateral		**35300048**
	base simple con racordaje lateral (3 orificios laterales racordables)	roscado G 1/4	**35300049**
	base acoplable con racordaje lateral (3 orificios laterales racordables)		**35300057**
bobina de recambio - ver página 111			

(M) Mando manual × : sin ● : con mando manual mantenido ▼ : de mando manual de impulsión ■ : con pulsador
(1) En su pedido, precise, además del código: el tipo de corriente, tensión / frecuencia - Ejemplos : 19201136 24V CC
(2) DIN 43650, 11 mm, norma industrial B (3) ISO 4400 / EN 175301-803, forma A

DIMENSIONES

Electroválvulas

mini electroválvula (serie 302)
de aplicación, CNOMO talla 15 - conector talla 15

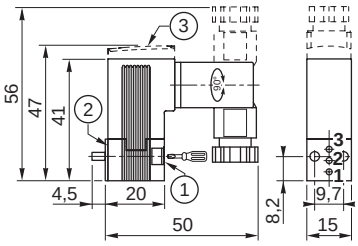

1. Fijación por 2 tornillos M3 x 20 (provistos)
2. junta (provisto)
3. Versión con LED y protección eléctrica

mini electroválvula (serie 302)
de aplicación CNOMO talla 15 - conector M12

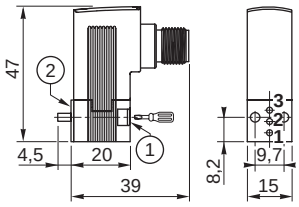

electroválvulas (serie 189)
de aplicación CNOMO talla 30

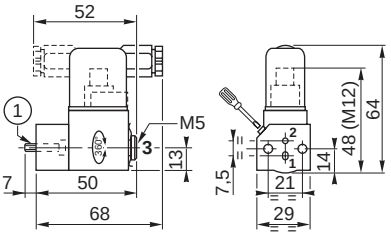

1. Montaje: 2 tornillos CM4x20 (provistos)
2. Montaje: 2 tornillos CM4 x 33,5 (provistos)
3. Serie 190
4. Serie 192 con escape en el plano de acoplamiento
5. Series 192 con escape en la cara delantera

electroválvulas (serie 190 - 192)
de aplicación CNOMO talla 30

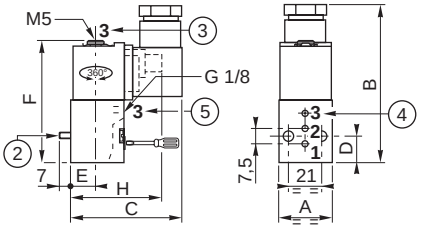

dimensiones (mm)

serie	A	B	C	D	E	F	H (190 M12)
190	30	83	73	15	16,5	66	60
192	30	105	71	15	15,5	91	-

Bases

Base CNOMO talla 15 (mini electroválvula, serie 302)

base simple roscada M5

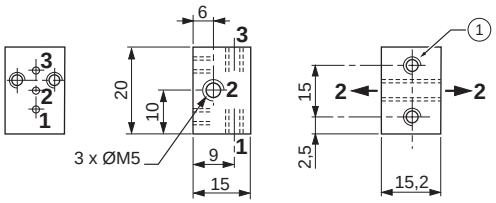

bases acoplables con enchufes rápidos

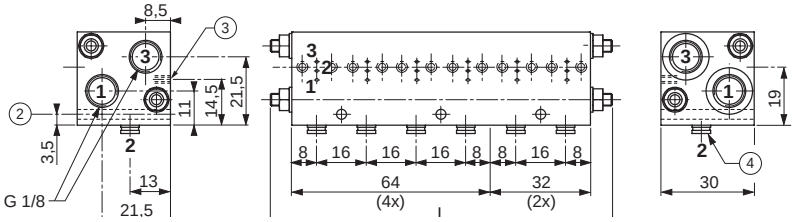

1. 2 orificios de fijación Ø M3, profundidad 4,5 mm
   La utilización (2) se puede conectar por la izquierda o derecha de la base.
2. Orificio de fijación Ø 3,2 (2 para 4x ; 1 para 2x)
3. Orificio de fijación M3, profundidad 8 (2 para 4x ; 1 para 2x)

x = emplazamiento para minielectroválvula
2 tapones G1/8 provistos
4. enchufes rápidos para tubo Ø 4 mm ext.

x	bases	L
2	2x	-
4	4x	-
6	4x + 2x	110
8	4x +4x	142
10	4x + 4x + 2x	174

Bases CNOMO talla 30 (electroválvulas, series 189 - 190 - 192)

base simple - enchufes rápidos

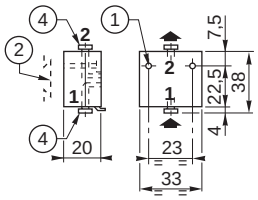

bases acoplables con enchufes rápidos

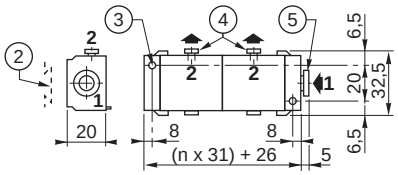

base simple - roscada

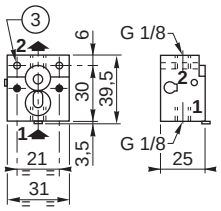

Base acoplable -roscada

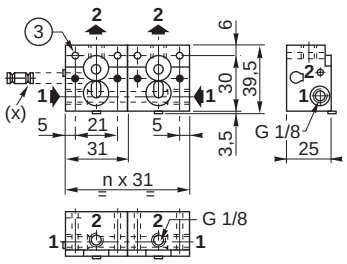

1. 2 orificios Ø 3,5 mm lamados Ø 6,5 mm, profundidad 3,5 mm
2. Clip adaptable
3. 2 orificios de fijación 4,5 mm
4. enchufes rápidos Ø 4 mm ext.
5. enchufes rápidos Ø 6 mm ext.

n = número de bases
(x) las bases acoplables se suministran con las juntas de estanquidad, tornillos y diábolos para montaje en batería

Orificios
1 : Presión
2 : Utilización
3 : Escape
Mando manual

INTERFACES ELECTRONEUMÁTICAS 3/2 - 4/2

de mando electroneumático enchufes rápidos Ø 4 mm ext.

Fluidos	aire o gas neutro, filtrado, lubricado o no
Presión de utilización	3 a 8 bar
Presión de pilotaje	pilotaje interno
Temperatura ambiente	-10°C a +40°C
Caudal (Qv a 6 bar) (ANR)	154 l/min
Montaje	por bases asociables, adaptables en perfil normalizado EN 50022
Conexión	enchufes rápidos Ø 4 mm ext.
Electroválvula	mini electroválvula 3/2 NC de bajo consumo eléctrico
Tensiones standard CC (=)	24V
CA (~)	24V
Potencia	1,6 VA (~) / 1,.3 W (=)

- Distribuidores modulares y asociables con enchufes rápidos integrados para un montaje rápido
- Bornero con conexión eléctrica integrada para un cableado simplificado
- Bajo consumo (1,29 W)
- Visualización: LED integrado al piloto y testigo de presión en distribuidor

SU SELECCIÓN

						salida fábrica	3 días		10 días
		lote de 2 extremos (para tubo Ø 6 mm ext.)	base de enchufes rápidos (para tubo Ø 4 mm ext.)	base de enchufes rápidos (para tubo Ø 6 mm ext.)	módulo neumático		electroválvula-piloto (1)		
	=	+	o	+	o		+		
		código	código	código	3/2 NC código	4/2 código	(M)	~/=	con LED código	sin LED código
3/2 NC o 4/2 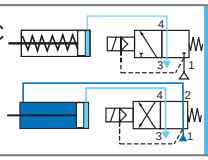		30400001	30400011	30400024	30400007	30400008	▼	=	30215178--P	30211178--P
							▼	~	30215178--L	-
							●	=	30215179--P	30211179--P

(M) Mando manual ● : con mando manual mantenido ▼ : de mando manual de impulsión
(1) En su pedido, precise, además del código: el tipo de corriente, tensión / frecuencia

DIMENSIONES

n = número de bases
1. lengüeta común de alimentación eléctrica
2. común de escape
3. perfil simétrico normalizado EN 50022
4. común de presión
5. señal neumática
6. indicador óptico
7. Mando manual
8. visualización de la señal eléctrica
9. tierra
10. señal eléctrica:
    - común (A2)
    - señal de mando (A1)
11. módulo neumático
12. lotes de extremo
13. módulo intermedio para 2 entradas de presión diferentes

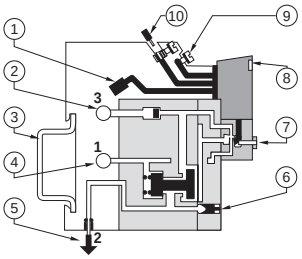

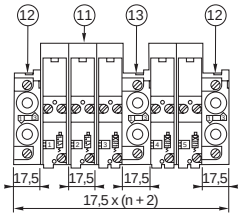

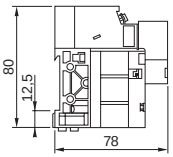

(alimentación de presión 1 dirigida hacia la derecha)

OPCIONES Y ACCESORIOS

Electroválvula piloto con visualización y protección integradas

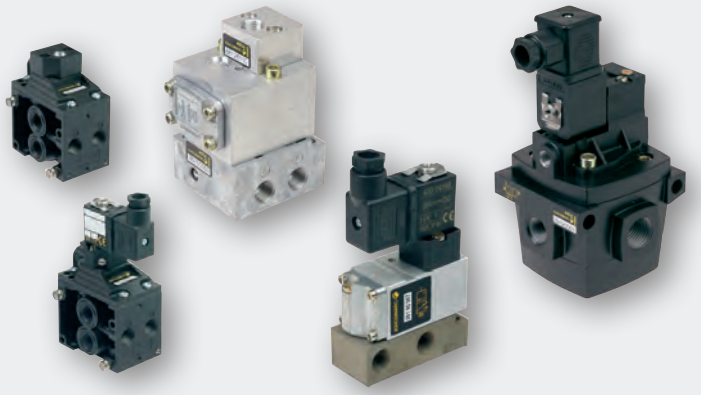

DISTRIBUIDOR DE CLAPET 3/2 - 4/2

de mando neumático o electroneumático
roscados, G 1/8 a G 1 1/2
cuerpo de aplicación, G 1/4 a G 1
enchufes rápidos Ø 6 mm ext.

Series	261-262	263-264	266-267	284	285-286
Fluidos	aire o gas neutro, filtrado, lubricado o no				
Presión de utilización Aire	2 a 12 bar	2 a 10 bar	2 a 16 bar	2 a 12 bar	2 a 16 bar
Electron.	2 a 10 bar (189 - 190 pilotos) - 2 a 12 bar (piloto 192)				
Temperatura ambiente	-10°C a +60°C				
Caudal (Qv a 6 bar) (ANR)	210 hasta 35000 l/min (ver cuadro de selección)				
Cuerpo	aleación ligera, tratada	zamak	zamak	zamak	aleación ligera
Guarniciones NBR (nitrilo)	•	•	•	•	•
PUR (poliuretano)	•			•	
Tensiones standard CC (=)	24V				
CA (~)	24V - 48V - 115V - 230V / 50Hz				

- Distribuidor utilizable en montaje individual o acoplable
- Posibilidad de combinar dos tallas en el mismo conjunto
- Tiempo de respuesta muy corto para aplicaciones a cadencia elevada
- Reductor de caudal asociable para optimizar el cableado neumático

SU SELECCIÓN

salida fábrica: 3 días | 10 días

	Ø racordaje	caudal a 6 bar (ANR)	válvula	mando neumático (1)	base (conexión)	
=		l/min	código	+ código	+ tipo	código
3/2 NC - mando neumático - cuerpo de aplicación - retorno resorte						
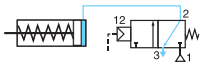	G 1/4	700	**26190067**	**88126110**	simple (lateral) acoplable (lateral)	**35300049** **35300057**
	G 1/4	700	**26190068**	**88126110**	simple (lateral) acoplable (inferior)	**35300049** **35300057**
	G 3/8	1750	**26290352**	**88126110**	simple (lateral)	**35700002**
	G 1/2	3000	**26690001**	**88128408**	simple (lateral)	**35700014**
	1	9100	**26790001**	**88128408**	-	-
=				+		
3/2 NC - mando neumático - cuerpo roscado						
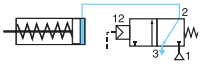	3/8	4500	**28490001**	**88128408**	-	-
	1/2	6000	**28490002**	**88128408**	-	-
	3/4	12500	**28590213**	**88128408**	-	-
	1	12500	**28590215**	**88128408**	-	-
	1 1/2	35000	**28690023**	-	-	-
3/2 NA - mando neumático - cuerpo roscado						
	1/2	6000	**28490005**	**88128408**	-	-
=				+	+	
		l/min	código	código	tipo	código
4/2 - mando neumático - cuerpo de aplicación - retorno resorte						
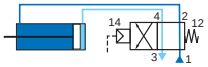	G 1/4	700	**26190069**	**88126110**	simple (lateral)	**35700003**
	G 3/8	1750	**26290354**	**88126110**	simple (lateral)	**35700004**
	G 1/2	2940	**26690003**	**88128408**	simple (lateral)	**35700018**
	G1	9100	**26790002**	**88128408**	simple (lateral)	**35700020**
=				+		
4/2 - mando neumático - cuerpo roscado - retorno resorte						
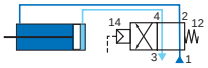	G 1/8	210	**26390002**	**88126401**	-	-
	G 1/4	840	**26490026**	**88126401**	-	-

(1) la presión de pilotaje debe ser al menos igual a la presión de utilización

DISTRIBUIDOR DE CLAPET

SU SELECCIÓN

salida fábrica: 3 días | 10 días

	Ø racordaje	caudal a 6 bar (ANR)	válvula	electroválvula-piloto (1)						base (conexión)	
					potencia ~	potencia =					
=		l/min	código	cant.	+ código	VA	W	(M)	+ conector	tipo	código
3/2 NC - de mando electroneumático - cuerpo de aplicación - retorno resorte											
	G 1/4	700	**26190067**	+ 1 x	**18900001**	3,5	2,5	●	talla 22 (2)	simple (lateral) acoplable (inferior)	**35300049** (4) **35300057** (4)
					19000006	4	3	●	talla 30 (3)		
					19000017	4	3	▼			
	G 3/8	1750	**26290352**	+ 1 x	**18900001**	3,5	2,5	●	talla 22 (2)	simple (lateral)	**35700002**
					19000006	4	3	●	talla 30 (3)		
					19000017	4	3	▼			
	G 3/8	1750	**26290353**	+ 1 x	**18900001**	3,5	2,5	●	talla 22 (2)	simple (lateral)	**35700002**
					19000006	4	3	●	talla 30 (3)		
					19000017	4	3	▼			
	G 1/2	3000	**26690018**	+ 1 x	**19000006**	4	3	●	talla 30 (3) forma A	simple (lateral)	**35700014**
					19000017	4	3	▼			
					19201002	6	5	●			
					19201003	6	5	▼			
=		l/min	código	cant.	+ código	VA	W	(M)	conector		
3/2 NC - de mando electroneumático - cuerpo roscado - retorno resorte											
	G 3/8	4500	**28490040**	+ 1 x	**19000006**	4	3	●	talla 30 (3)		
					19000017	4	3	▼			
	G 1/2	6000	**28490041**	+ 1 x	**19000006**	4	3	●	talla 30 (3)		
					19000017	4	3	▼			
	G 3/4	12500	**28590238**	+ 1 x	**19000006**	4	3	●	talla 30 (3)		
					19000017	4	3	▼			
	G 1	12500	**28590239**	+ 1 x	**19000006**	4	3	●	talla 30 (3)		
					19000017	4	3	▼			
	G 1 1/2	35000	**28690026**	+ 1 x	**19000006**	4	3	●	talla 30 (3)		
					19000017	4	3	▼			
3/2 NA - de mando electroneumático - cuerpo roscado - retorno resorte											
	G 1/2	6000	**28490043**	+ 1 x	**19000006**	4	3	●	talla 30 (3) forma A		
					19000017	4	3	▼			
					19201002	6	5	●			
					19201003	6	5	▼			
=		l/min	código	cant.	+ código	VA	W	(M)	+ conector	tipo	código
4/2 - de mando electroneumático - cuerpo de aplicación - retorno resorte											
	G 1/4	700	**26190069**	+ 1 x	**18900001**	3,5	2,5	●	talla 22 (2)	simple (lateral)	**35700003**
					19000017	4	3	▼	talla 30 (3)		
	G 3/8	1750	**26290354**	+ 1 x	**18900001**	3,5	2,5	●	talla 22 (2)	simple (lateral)	**35700004**
					19000017	4	3	▼	talla 30 (3)		
=					+				+		
4/2 - de mando electroneumático - cuerpo de aplicación - retorno resorte											
	G 1/2	3000	**26690017**	+ 1 x	**19000017**	4	3	▼	talla 30 (3)	simple (lateral)	**35700018**
					19201002	6	5	●	talla 30 (3)		
	1	9100	**26790013**	+ 1 x	**18900001**	3,5	2,5	●	talla 22 (2)	simple (lateral)	**35700020**
					19000017	4	3	▼	talla 30 (3)		
=		l/min	código	cant.	+ código	VA	W	(M)	conector		
4/2 - de mando electroneumático - enchufes rápidos / roscado - retorno resorte											
	2-4: ench. rápidos Ø 6 mm ext. 1-3: G 1/8	210	**26390005**	+ 1 x	**18900001**	3,5	2,5	●	talla 22 (2) forma B		
	G 1/8	210	**26390002**								
	G 1/4	840	**26490026**								

(M) Mando manual ● : con mando manual mantenido ▼ : de mando manual de impulsión

(1) En su pedido, precise, además del código: el tipo de corriente, tensión / frecuencia

(2) DIN 43650, 11 mm, norma industrial B (3) ISO 4400 / EN 175301-803, forma A

(4) Estas bases se pueden montar directamente en perfil simétrico EN 50022 - AFNOR NF C63015 adaptando 1 clip (clips comercializados en paquetes de 10 - código: **33400036**)

DISTRIBUIDOR DE CLAPET

OPCIONES Y ACCESORIOS

Módulo de 2 reductores de caudal, acoplable:

- distribuidor 263 (G 1/8) - código: **34600209**
- distribuidor 264 (G 1/4) - código: **34600109**

DIMENSIONES

DIMENSIONES 261-262

Mando neumático

distribuidores 261-262 en base simple

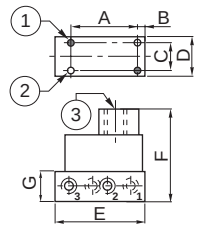

distribuidores 261 en base acoplable

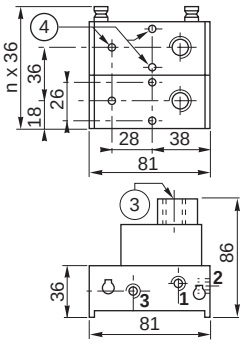

distribuidor 262 en base acoplable

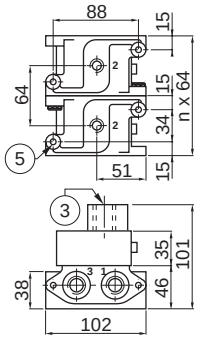

Orificios
1 : Presión
2 : Utilización
3 : Escape

serie	3/2 - dimensiones (mm)						
	A	B	C	D	E	F	G
261	52	5	20	30	70	72	22
262	60	6	38	50	82	85	30

n = número de bases

Distribuidores 4/2 de mando neumático

distribuidores 261-262 sobre base simple

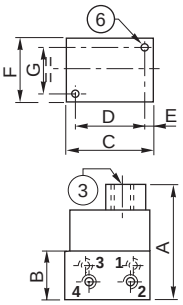

distribuidores 261-262 en base acoplable

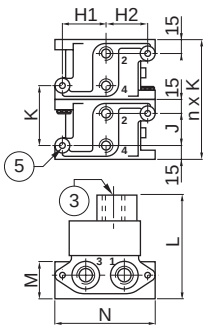

Orificios
1 : Presión
2 : Utilización
4 : Utilización
3 : Escape

serie	4/2 - dimensiones (mm)													
	A	B	C	D	E	F	G	H1	H2	J	K	L	M	N
261	92	32	63	49	5,5	56	43	41	39	26	56	96	29	94
262	100	45	84	64	7	60	46	44	44	34	64	101	38	102

(1) 2 orificios de fijación Ø 5,5 mm (serie 262)
(2) 2 orificios de fijación Ø 4,5 mm (serie 261)
(3) pilotaje: G 1/4
(4) 3 orificios de fijación Ø 4,5, lamado Ø 7,5, prof. 6 mm
(5) 2 orificios de fijación Ø 7 mm
(6) 2 orificios de fijación Ø 5,5 (serie 261), Ø 6,5 (serie 262)

Series 266-267

Mando neumático

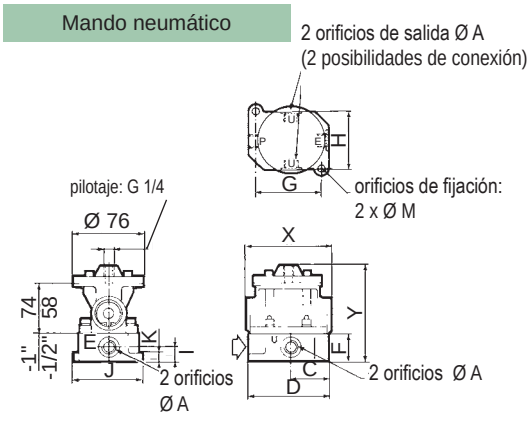

serie	266	267
Ø A	**G 1/2**	**G 1**
C	48,5	93,5
D	92	164
F	34	55
G	76	144
H	62	68
I	18	25
J	78	88
K	9	12
Ø M	2 Ø9	2 Ø11
X	100	133
Y	116	153

Mando electroneumático

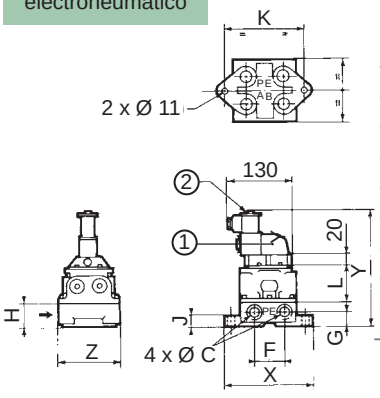

serie	266	267
Ø C	**G 1/2**	**G 1**
F	57	82
G	26	35
H	45	63
J	20	20
K	133	170
L	63	78
X	162	198
Y	205	238
Z	111	130

Serie 284

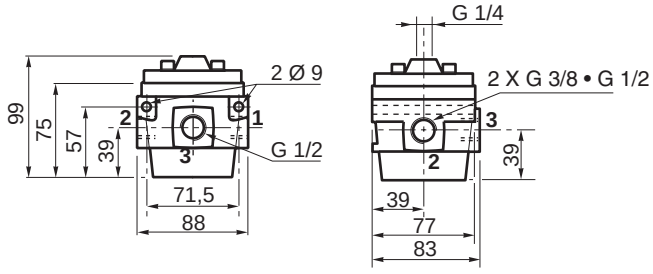

Serie 285

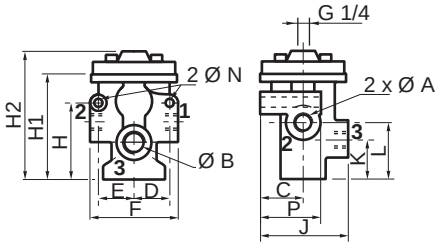

Ø racordaje	ØA	ØB	C	D	E	F	H	H1	H2	J	K NF	K NO	L	N	P
3/4	G 3/4	G 1	39	43.5	39	113	91	126	150	92	88	45	67	9	62
1	G 1	G 1	39	43.5	39	113	91	126	150	92	88	45	67	9	62
1 1/2	G 1 1/2	G 1 1/2	46	66.5	52	165	130	207	231	124	124	64	94	13	78

DISTRIBUIDOR DE CLAPET

DIMENSIONES

Distribuidores 4/2 de mando neumático

Distribuidores 263-264

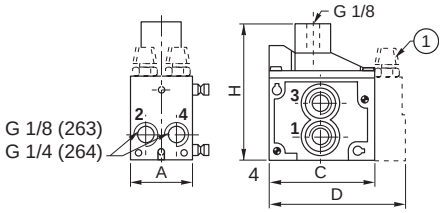

serie	dimensiones (mm)			
	A	C	D	H
263	34	46,5	76	66
264	45	68	90	87

n = número de bases

1. módulo de 2 reductores de caudal
2. 2 orificios de fijación superior Ø 4,2 X 50
3. 2 orificios de fijación lateral Ø 4,2 X 34
4. 2 orificios de fijación superior Ø 5,5 X 60

Distribuidores 263 acoplables

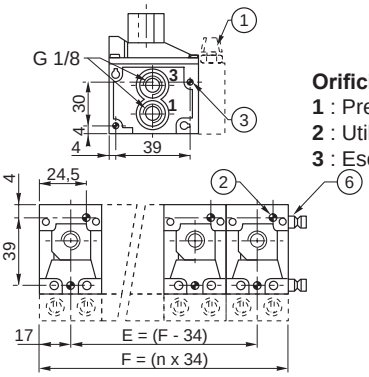

Orificios
1 : Presión
2 : Utilizaciónt
3 : Escape

Distribuidores 264 acoplables

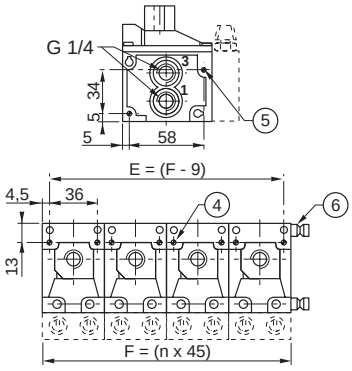

5. 2 orificios de fijación lateral Ø 5,5 X 45
6. los distribuidores se suministran con las juntas de estanquidad, tornillos y diábolos para montaje acoplable

Distribuidores 3/2 de mando electroneumático

distribuidor 261

en base simple

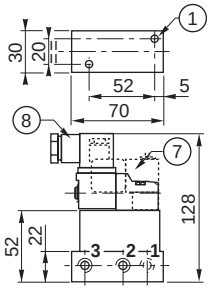

en bases acoplables

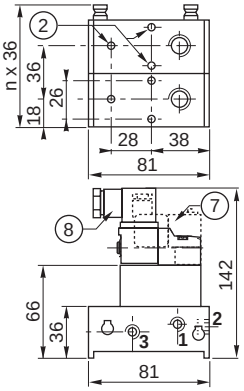

distribuidor 262

en base simple

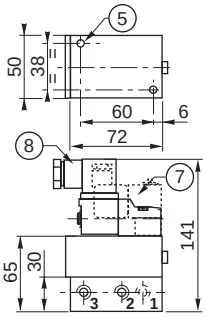

en bases acoplables

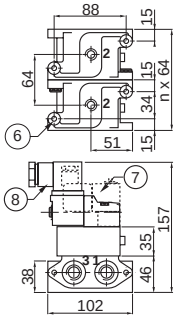

distribuidor 284

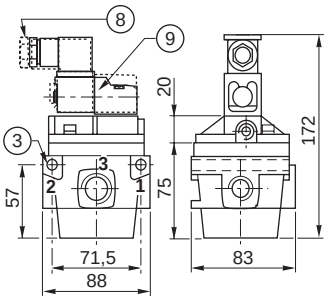

1. 2 orificios de fijación Ø 4,5 mm
2. 3 orificios de fijación Ø 4,5, lamado Ø 7,5, prof. 6 mm
3. 2 orificios de fijación lateral Ø 9 mm
5. 2 orificios de fijación Ø 5,5 mm
6. 2 orificios de fijación Ø 7 mm
7. piloto 189
8. piloto 190
9. piloto 192

n= número de bases

Orificios
1 : Presión
2 : Utilización
3 : Escape

Distribuidores 4/2 de mando electroneumático

distribuidor 261

en base simple

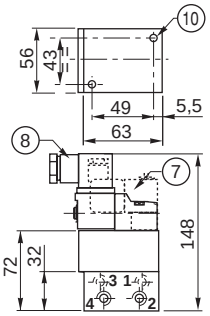

en bases acoplables

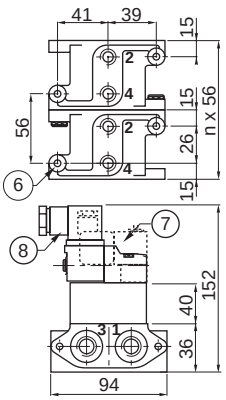

distribuidor 262

en base simple

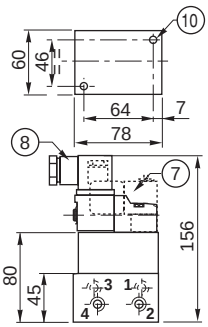

en bases acoplables

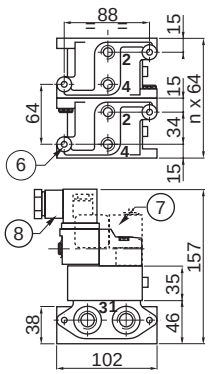

distribuidores 263 - 264

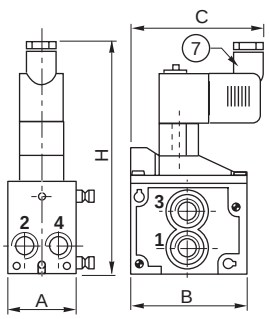

Distribuidores acoplables: ver alto de página

serie	dimensiones (mm)			
	A	B	C	H
263	34	46,5	65	117
264	45	68	80	138

6. 2 orificios de fijación Ø 7 mm
7. piloto 189
8. piloto 190
10. 2 orificios de fijación Ø 5,5 (serie 261), Ø 6,5 (serie 262)

Orificios
1 : Presión
2 : Utilización
3 : Escape
4 : Utilización

DISTRIBUIDORES 2x3/2 - 5/2 - 5/3

Serie 503 - de mando electroneumático
ISO 15407-1 (26 mm) M12 en la cara superior
ISO 15407-2 (26 mm) M12 plano de acoplamiento

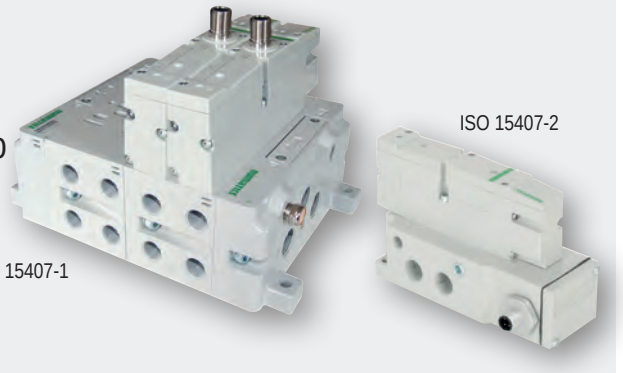

	ISO 15407-1	ISO 15407-2
Fluidos	aire o gas neutro, filtrado, lubricado o no	
Presión de utilización	2 a 10 bar (2x3/2) -0,95 a 10 bar (5/2-5/3)	2 a 8 bar (2x3/2) -0,95 a 8 bar (5/2-5/3)
Presión de pilotaje	3,5 a 10 bar (2x3/2) 2 a 10 bar (5/2 juntas retorno electroneumático) 3 a 10 bar (otros)	3,5 a 8 bar (2x3/2) 2 a 8 bar (5/2 juntas retorno electroneumático) 3 a 8 bar (otros)
Temperatura ambiente	-10°C a +50°C	
Caudal (Qv a 6 bar) (ANR)	ver cuadro de selección	
Cuerpo	Aluminio, tratamiento cataforesis	
Juntas de distribución	NBR [+ PUR (de juntas)]	
Otras juntas	NBR + FPM	
Otros materiales	PAM (poliarilamida)	
	FV 50% (fibra de vidrio)	
Tensiones standard	24V CC (=)	

- Tecnología de juntas
- Muy gran caudal hasta 1200 l/min
- Conexión eléctrica M12 metálica

SU SELECCIÓN (ISO 15407-1)

salida fábrica 12 días

CODIGO 15-DIGITOS

ISO 15407-1 distribuidores de corredera

alimentación interna

Mdo manual de impulsión

función	símbolo piloto (14) retorno (12)	caudal de funcionamiento a 6,3 bar l/min (ANR) 1→2 1→4	 2→3 4→5	tiempo de conmutación apertura / cierre (ms)	CODIGO 15-DIGITOS
2 x 3/2 NC	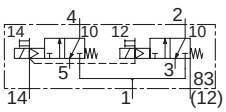 retorno resorte	900	800	15 / 20	**R503A2BD0N82PF1**
5/2	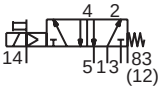 retorno resorte	1200	1100	20 / 60	**R503A2B10N82PF1**
	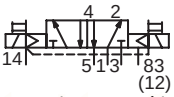 retorno electroneumático	1200	1100	20	**R503A2B40N82PF1**
5/3	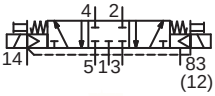 **W1** posición central cerrada	1200	1100	15 / 20	**R503A2B60N82PF1**
	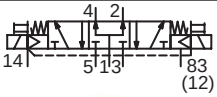 **W2** centro abierto a presión	1100	600	18 / 45	**R503A2B70N82PF1**
	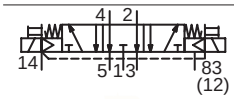 **W3** centro abierto a escape	600	1100	18 / 45	**R503A2B50N82PF1**

(a) 3,5 bar para una presión de alimentación (P1) ≤ 7,5 bar (si > 7,5 bar, Pmin. = P1 - 4 b)

DISTRIBUIDORES DE CORREDERA 15407-2 / ISO 15407-1 - 26 mm

SU SELECCIÓN (ISO 15407-1)

salida fábrica 12 días

función	función	tipo ros-cado	CODIGO 15-DIGITOS
Base simple - Conector M12 (cara superior distribuidor)			
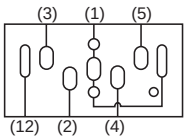	**alimentación interna** 1-2-3-4-5 = 5 x 3/8 12 = 1/8 (escape pilotaje 83)	G	**G503AA3A30A0030**
Base acoplable - Conector M12 (cara superior distribuidor)			
	una base acoplable para 2 emplazamientos de distribuidor orificios laterales, 4 x 1/4 (32 emplazamientos máximo)	G	**G503AMV220A0030**
Kit lotes de extremo			
	alimentación horizontal 3 x 3/8 (orificios 1/3/5), 2 x 1/8 (orificios 12/14) (configuración alimentación interna)	G	**G503AK428304004**
Kit placa de obturación del plano de acoplamiento			
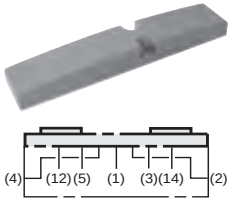	Utilizada para obturar una base acoplable prevista para adaptar posteriormente un distribuidor		**P503AB428359001**

OPCIONES Y ACCESORIOS

tipo	Regulador de presión - (zona de regulación 0,7 a 10 bar)		ISO 15407-1	ISO 15407-2
RS		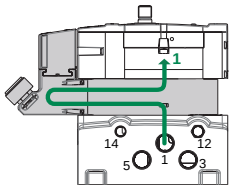	**R503ARS120A0030**	**R503ARS12JA0020**
		.....**RS**...**A00**.		
RD		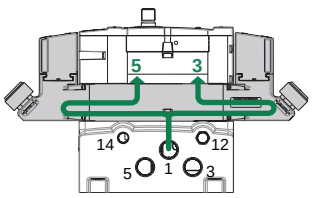	**R503ARD120A0030**	**R503ARD12JA0020**
		.....**RD**...**A00**..		

DISTRIBUIDORES DE CORREDERA ISO 15407-2 / ISO15407-1

SU SELECCIÓN (ISO 15407-2)

salida fábrica 12 días

función	símbolo piloto (14) retorno (12)	caudal de funcionamiento a 6,3 bar l/min (ANR) 1→2 1→4	 2→3 4→5	tiempo de conmutación apertura / cierre (ms)	CODIGO 15-DIGITOS ISO 15407-2
					Mdo manual de impulsión
2 x 3/2 NC	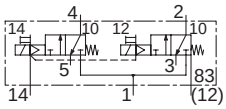 retorno resorte	900	800	15 / 20	**R503A2BD0MA00F1**
5/2	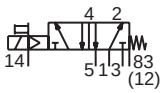 retorno resorte	1200	1100	20 / 60	**R503A2B10MA00F1**
	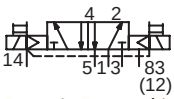 retorno electroneumático	1200	1100	20	**R503A2B40MA00F1**
	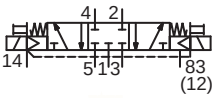 **W1** posición central cerrada	1200	1100	15 / 20	**R503A2B60MA00F1**
5/3	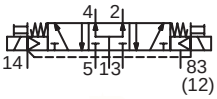 **W2** centro abierto a presión	1100	600	18 / 45	**R503A2B70MA00F1**
	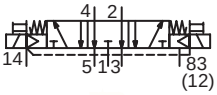 **W3** centro abierto a escape	600	1100	18 / 45	**R503A2B50MA00F1**

(a) 3,5 bar para una presión de alimentación (P1) ≤ 7,5 bar (si > 7,5 bar, Pmin. = P1 - 4 b)

función	designación	tipo roscado	CODIGO 15-DIGITOS
código - Conector recto 4 pines M12 en la base			
	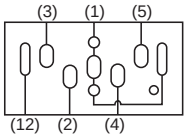 **alimentación interna** 1-2-3-4-5 = 5 x 3/8 12 = 1/8 (escape pilotaje 83) (superficie del plano de montaje con conector eléctrico)	G	**G503AA3A3M56Y20**

OPCIONES Y ACCESORIOS

Reguladores de presión Sandwich:
Ver página 58

DIMENSIONES

Distribuidores (ISO 15407-1 26 mm) - M12 en la cara superior

Base simple

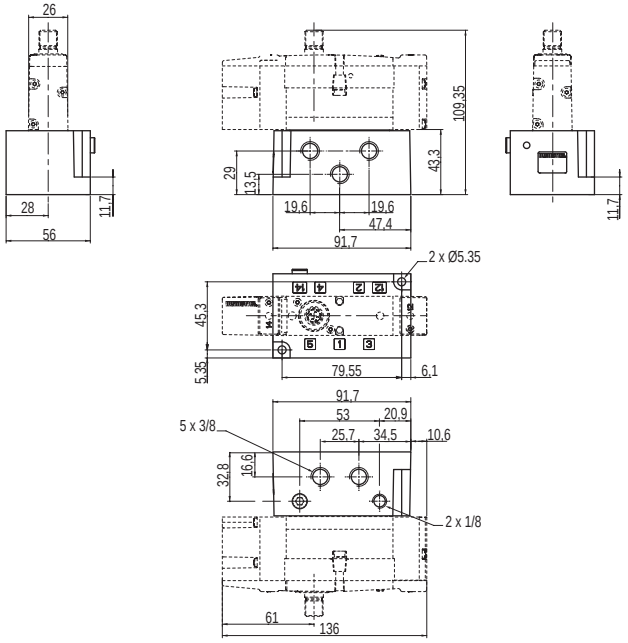

Base acoplable

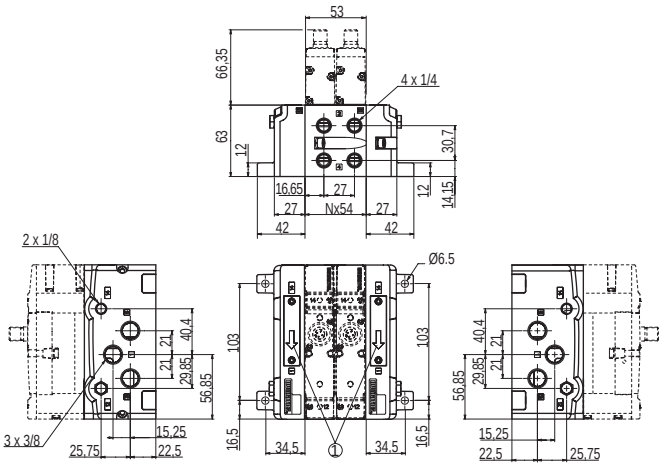

Orificios
1 : Presión
2-4 : Utilización
3-5 : Escape
12 : Retorno

Distribuidores (ISO 15407-2 26 mm) - conexión M12 en bases

Base simple

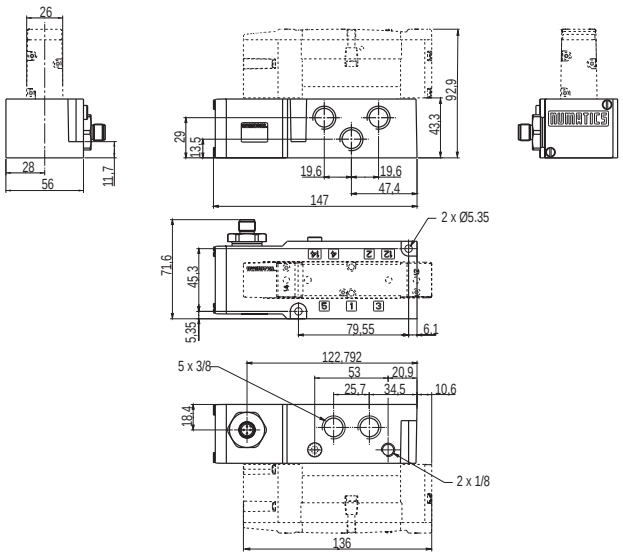

Orificios
1 : Presión
2-4 : Utilización
3-5 : Escape
12 : Retorno

DISTRIBUIDORES DE CORREDERA
5/2 - 5/3
MULTIFUNCIÓN
de mando neumático o electroneumático
de aplicación ISO 5599/1
tallas 1, 2 y 3

Series	541	542	543	544
Fluidos	aire o gas neutro, filtrado, lubricado o no			
Presión de utilización	3 a 10 bar (pilotaje interno)			2 a 12 bar (pilotaje interno)
	-0,950 a 12 bar (pilotaje externo)			
Presión de pilotaje	ver cuadro de selección			
Temperatura ambiente	-10°C a +60°C			
Caudal (Qv a 6 bar) (ANR)	1400 l/mn	2800 l/mn	4200 l/mn	6300 l/min (Base G3/4) 7000 l/min (G1)
Cuerpo / Piezas internas	capot metálico / POM (poliacetal), aleación ligera			
Guarniciones	NBR (nitrilo), PUR (poliuretano)			
Tensiones standard	CC (=) 24V (M12) / CC (=) 24V - 48V			
	CA (~) 24V - 48V - 115V - 230V / 50Hz			

- Fiabilidad: gran duración, 30 millones de ciclos
- Elección de la posibilidad de alimentación, interna o externa, por juntas selectoras
- Montaje modular mediante juego de bases asociables
- Racordaje lateral o inferior de las bases

SU SELECCIÓN

salida fábrica: 3 días | 10 días

	distribuidor de mando neumático				base
	tipo	presión de pilotaje bar	caudal a 6 bar **(ANR)** l/min	código	código
5/2 - mando neumático - retorno resorte (función monoestable)					
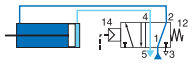	ISO 1	3 ... 12	1400	**54101017**	ver página 65
	ISO 2		2800	**54202017**	
5/2 - mando neumático - retorno diferencial (función monoestable)					
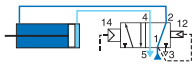	ISO 1	3 ... 12	1400	**54101018**	ver página 65
	ISO 2		2800	**54202018**	
	tipo	presión de pilotaje bar	caudal a 6 bar **(ANR)** l/min	código	código
5/2 - mando y retorno neumático (función biestable)					
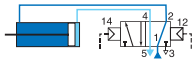	ISO 1	1,5 ... 12	1400	**54101019**	ver página 65
	ISO 2		2800	**54202019**	
	ISO 4		6300/7000	**54400003**	-
5/3 - mando neumático - centro cerrado W1					
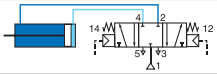	ISO 1	3 ... 12	1400	**54101020**	ver página 65
	ISO 2		2800	**54202020**	
5/3 - mando neumático - centro abierto a presión W2					
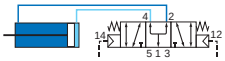	ISO 1	3 ... 12	1400	**54101022**	ver página 65
5/3 - mando neumático - centro abierto a escape W3					
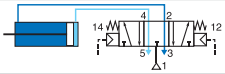	ISO 1	3 ... 12	1400	**54101021**	ver página 65
	ISO 2		2800	**54202021**	

OPCIONES Y ACCESORIOS

Conectores tallas 22 y 30: ver página 104

Placa de obturación

88100074

DISTRIBUIDORES DE CORREDERA MULTI FUNCIÓN ISO 5599/1 - tallas 1, 2 y 3

SU SELECCIÓN

salida fábrica 3 días

= distribuidor de mando electroneumático				+ electroválvula-piloto (1)						+ base
tipo	presión de pilotaje bar	caudal a 6 bar (ANR) l/min	código	cant.	código	potencia ~ VA	potencia = W	(M)	conector	código
5/2 - mando electroneumático - retorno resorte (función monoestable)										
ISO 1	3...10	1400	**54191023**	+ 1 x	**18900001**	3,5	2,5	●	talla 22 (2)	
ISO 2	2,5...10	2800	**54292023**	+ 1 x	**19000006**	4	3	●	talla 30 (3)	
ISO 3	3...10	4200	**54391023**	+ 1 x	**19000017**	4	3	▼	talla 30 (3)	
ISO 4	2,5...10	6300/7000	**54490017**	+ 1 x	**19201001**			×		
					19201002	10	7	●	talla 30 (3)	
					19201003			▼		
5/2 - mando electroneumático - retorno diferencial (función monoestable)										
ISO 1	3...10	1400	**54191024**	+ 1 x	**18900001**	3,5	2,5	●	talla 22 (2)	
ISO 2	2...10	2800	**54292024**	+ 1 x	**19000006**	4	3	●	talla 30 (3)	
					19000017	4	3	▼		

ver página 65

=				+						+
5/2 - mando y retorno neumático (función biestable)										
ISO 1	1,5...10	1400	**54191025**	+ 2 x	**18900001**	3,5	2,5	●	talla 22 (2)	
5/2 - mando electroneumático - retorno electroneumático (biestable)										
ISO 1	1,5...10	1400	**54191027**	+ 2 x	**18900001**	3,5	2,5	●	talla 22 (2)	
ISO 2		2800	**54292027**	+ 2 x	**19000006**	4	3	●	talla 30 (3)	
ISO 3		4200	**54391027**	+ 2 x	**19000017**	4	3	▼		
5/3 - mando electroneumático - centro cerrado W1										
ISO 1	3...10	1400	**54191028**							
ISO 2		2800	**54292028**							
ISO 3		4200	**54391028**							
ISO 4	3...12	6300/7000	**54490022**	+ 2 x	**19201001**			×		
					19201002	10	7	●	talla 30 (3)	
					19201003			▼		
5/3 - mando electroneumático - centro abierto a presión W2										
ISO 1	3...10	1400	**54191030**	+ 2 x	**18900001**	3,5	2,5	●	talla 22 (2)	
5/3 - mando electroneumático - centro abierto a escape W3										
ISO 1	3...10	1400	**54191029**	+ 2 x	**19000006**	4	3	●	talla 30 (3)	
ISO 2		2800	**54292029**	+ 2 x	**19000017**	4	3	▼		

ver página 65

(M) Mando manual ● : con mando manual mantenido ▼ : de mando manual de impulsión
(1) En su pedido, precise, además del código: el tipo de corriente, tensión / frecuencia
(2) DIN 43650, 11 mm, norma industrial B (3) ISO 4400 / EN 175301-803, forma A

DIMENSIONES

Distribuidores

mando neumático

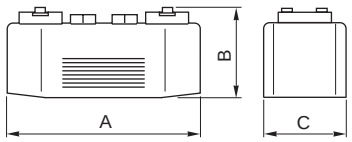

talla	dimensiones (mm)		
	A	B	C
ISO 1	122	51	38
ISO 2	149	53	49
ISO 4	246	78	67

de mando electroneumático (189-190)

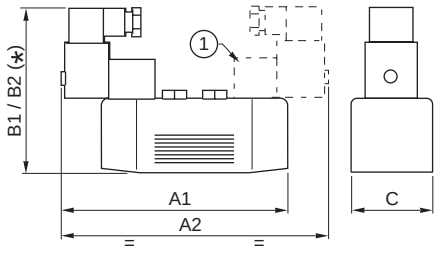

talla	dimensiones (mm)				
	A1	A2	B1	B2	C
ISO 1	150	178	110	115	38
ISO 2	174	198	112	117	49
ISO 3	184	184	127	133	62
ISO 4	265	284	-	147	67

(*) B1: piloto 189 / B2: pilotos 190 / 192 (serie 544)
(1) función biestable

Base simple - con racordaje lateral

ISO 1

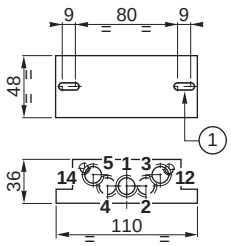

ISO 2

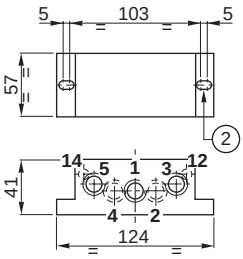

ISO 3 (G 1/2)

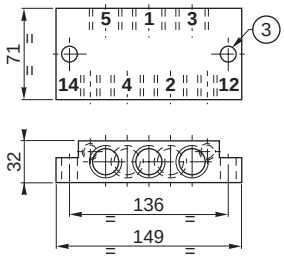

ISO 3 (G 3/4)

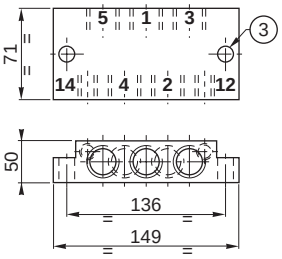

Base simple - con racordaje inferior

ISO 1

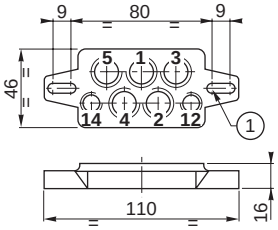

Orificios
1 : Presión
2-4 : Utilización
3-5 : Escape
12 : Retorno
14 : Piloto

n = número de bases
(1) fijación 2 orificios Ø 5,5 lamados Ø 14
(2) fijación 2 orificios ancho 5,5
(3) fijación 2 orificios Ø 6,6
(4) fijación 4 orificios Ø 6,8
(5) fijación inferior : 4 orificios Ø M5
(6) fijación frontal: 4 orificios Ø 9
(7) fijación inferior : 4 orificios Ø M6
(8) fijación frontal: 4 orificios ancho 12
(9) fijación inferior: 4 orificios Ø M8 profundidad 20

Bases acoplables metálicas - con racordaje inferior

ISO 1

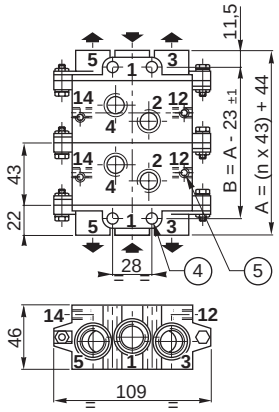

ISO 2

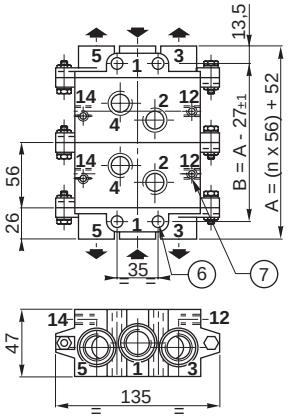

ISO 3

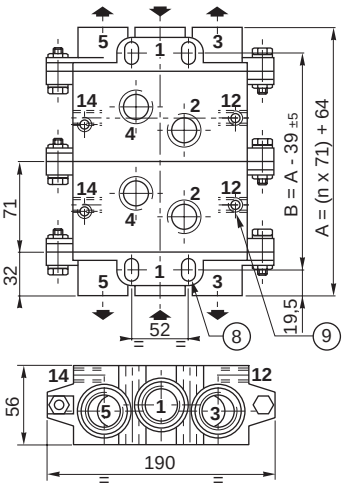

DISTRIBUIDORES DE CORREDERA MULTIFUNCIÓN Y BASES ISO 5599/1 - tallas 1, 2 y 3

DIMENSIONES

Bases acoplables metálicas - con racordaje lateral

ISO 1

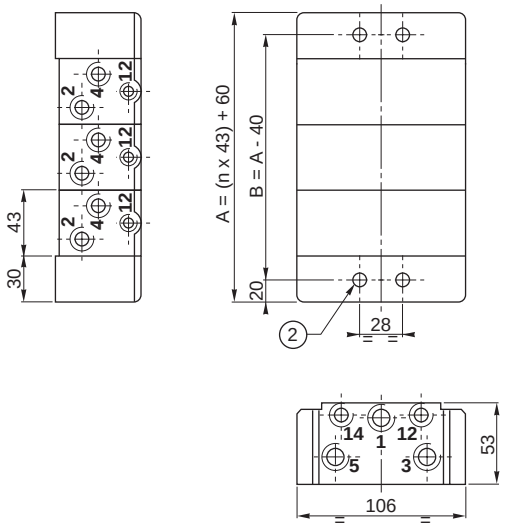

ISO 2

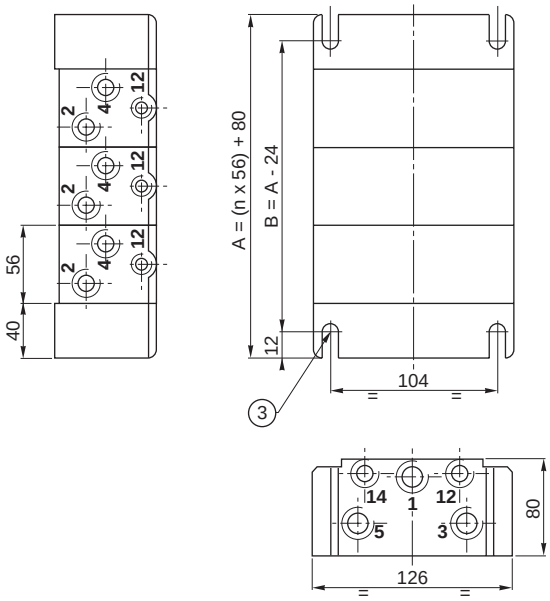

n = número de bases
(1) fijación 4 orificios Ø 6,5 profundidad 59
(2) fijación 4 orificios Ø 7 profundidad 53
(3) fijación 4 aberturas Ø 8,5 profundidad 72

Bases acoplables de poliamida - con racordaje lateral

ISO 1 con reductores de escape e indicadores de presión integrados

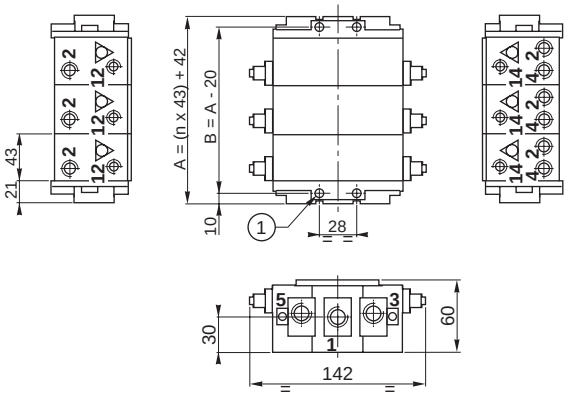

ISO 1 sin reductores de escape y sin indicadores de presión integrados

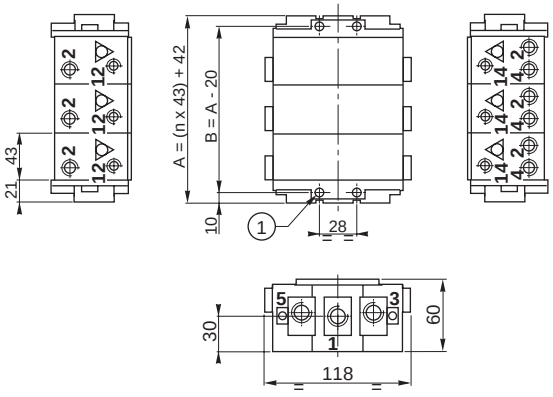

Orificios
1 : Presión
2-4 : Utilización
3-5 : Escape
12 : Retorno
14 : Piloto

BASES SIMPLES O ACOPLABLES ISO 5599/01 - tallas 1, 2 y 3

SU SELECCIÓN

salida fábrica: 3 días

	talla	orificios 12-14	orificios 1-2-4	orificios 3-5	código
bases simples de aluminio - con racordaje lateral					
	ISO 1	G 1/8	G 1/4	G 1/4	**35500076**
		G 1/8	G 1/4	G 3/8	**35500061**
		G 1/8	G 3/8	G 3/8	**35500382**
	ISO 2	G 1/8	G 3/8	G 3/8	**35500560**
		G 1/8	G 1/2	G 1/2	**35500562**
	ISO 3	G 1/8	G 1/2	G 1/2	**35500171**
		G 1/8	G 3/4	G 3/4	**35500192**
bases simples de aluminio - con racordaje inferior					
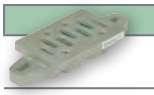	ISO 1	G 1/8	G 1/4	G 1/4	**35500077**
	ISO 2	G 1/8	G 3/8	G 3/8	**35500085**

Orificios
1 : Presión
2-4 : Utilización
3-5 : Escape
12 : Retorno
14 : Piloto

	talla	composición	orificios 12-14	orificios 2-4	orificios 1-3-5	código
bases acoplables de aluminio - con racordaje inferior						
	ISO 1	1 base	G 1/8	G 1/4	-	**35500165**
		lote de 2 extremos	-	-	G 3/8	**35500166**
		placa de obturación del plano de acoplamiento superior				**88135517**
	ISO 2	1 base	G 1/8	G 3/8	-	**35500169**
		lote de 2 extremos	-	-	G 1/2	**35500170**
	ISO 3	1 base	G 1/8	G 1/2	-	**35500173**
		lote de 2 extremos	-	-	G 1	**35500174**
bases acoplables de aluminio - con racordaje lateral						
	ISO 1	1 base + 2 juntas de estanquidad 1 placa-selector (unión 1-3-5) 2 tapones G 1/4 1 tapón G 1/8 2 diábolos de montaje	G 1/8	G 1/4	-	**35500088**
		2 extremos + 2 juntas de estanquidad 1 placa selector ciega 1 placa-selector (unión 1-3-5) 2 diábolos de montaje	G 1/8	-	G 3/8	**35500087**
	ISO 2	1 base + 2 juntas de estanquidad 1 placa-selector (unión 1-3-5) 2 tapones G 1/2 1 tapón G 1/8 2 diábolos de montaje	G 1/8	G 1/2	-	**35500102**
		2 extremos 1 placa selector ciega 3 tapones G 3/4 + 2 tapones G 1/8 2 diábolos de montaje	G 1/8	-	G 3/4	**35500101**
Bases acoplables de poliamida - con racordaje lateral						
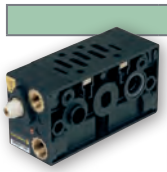	ISO 1	1 base (con reductores de escape e indicadores de presión integrados) 5 juntas de estanquidad para 1-3-5-12-14 1 tapón G 1/4 + 1 tapón G 1/8 2 espárragos de unión	G 1/8	G 1/4	-	**35500156**
		2 extremos 4 juntas de estanquidad 2 tornillos CHC de montaje 2 tuercas de montaje 3 tapones G 3/8	-	-	G 3/8	**35500159**

OPCIONES Y ACCESORIOS

Módulo reductor de escape sandwich: ISO talla 1
34600476

MINI DISTRIBUIDOR DE CORREDERA
3/2 - 5/2 - 5/3
de mando neumático o electroneumático
roscados Ø M5 - G 1/8 - G 1/4
o enchufes rápidos Ø 6

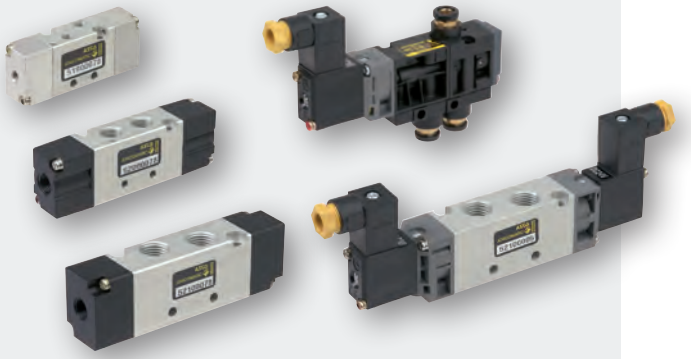

Series		519	520	521
Fluidos		aire o gas neutro, filtrado, lubricado o no		
Presión de utilización		1,5 a 8 bar		
Presión de pilotaje		1,5 a 8 bar		
Temperatura ambiente		+5°C a +50°C		
Orificio		2,5 mm	4 mm	6 mm
Caudal (Qv a 6 bar) (ANR)		175 l/min	600 l/min (3/2: 400 l/min)	1050 l/min
Cuerpo		aleación ligera y cubiertas de poliacetal (POM)		
Piezas internas	5/2-5/3	acero inoxidable, aleación ligera y poliacetal (POM)		
	3/2	latón y poliacetal (POM)		
Guarniciones		NBR (nitrilo)		
Tensiones standard	CC (=)	24V		
	CA (~)	24V - 230V / 50Hz		

- Ratio talla / gran caudal
- Montaje en línea o en bases múltiples
- Bajo consumo del piloto (1,6 W)
- Mando manual bi-función: impulsión y/o mantenido

SU SELECCIÓN

salida fábrica: 3 días

	distribuidor Ø M5	distribuidor G1/8	distribuidor G1/4	base
3/2 NC - mando neumático - retorno diferencial (función monoestable)				
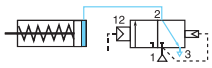	-	**52000376**	-	-
5/2 - mando neumático - retorno diferencial (función monoestable)				
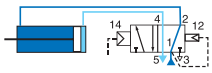	-	**52000077**	**52100077**	ver abajo
5/2 - mando y retorno neumático (función biestable)				
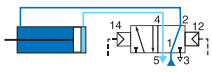	**51900078**	**52000078**	**52100078**	ver abajo
5/3 - mando neumático - centro cerrado W1				
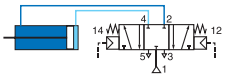	-	**52000079**	**52100079**	ver abajo
bases múltiples				
2	**35500324**	**35500333**	**35500342**	
3	-	**35500334**	**35500343**	
4	-	**35500335**	**35500344**	
5	-	**35500336**	**35500345**	
6	-	**35500337**	**35500346**	
7	-	**35500338**	-	
8	-	**35500339**	-	
10	-	**35500341**	-	
placa de obturación				
	-	**88135527**	**88135528**	
brida de conexión de enchufes rápidos				
	-	**88135532**	-	

MINI DISTRIBUIDOR DE CORREDERA

SU SELECCIÓN

salida fábrica: 3 días

	distribuidor			electroválvula-piloto						base
					tensión	potencia ~	potencia =			
	Ø M5	G1/8	G1/4	tipo	V	VA	W	(M)	conector	
5/2 - mando electroneumático - retorno resorte (función monoestable)										
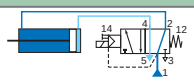	-	**52000386**	-	integrado	24 ~	2	-	●/▼	talla 15 (1)	ver página anterior
	-	**52000380**	-	integrado	24 =	-	1,6	●/▼		
5/2 - mando electroneumático - retorno diferencial (función monoestable)										
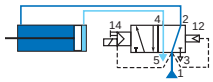	**51900002**	**52000002**	**52100002**	integrado	24 ~	2	-	●/▼	talla 15 (1)	ver página anterior
	51900004	**52000004**	**52100004**	integrado	230 ~	2	-	●/▼		
	51900001	**52000001**	**52100001**	integrado	24 =	-	1,6	●/▼		
	-	**52000003**	**52100003**	integrado	115 ~	2	1,5	●/▼		
5/2 - mando electroneumático - retorno electroneumático (biestable)										
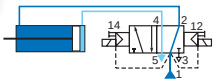	-	**52000006**	**52100006**	integrado	24 ~	2	-	●/▼	talla 15 (1)	ver página anterior
		52000007	-	integrado	115 ~	2	1,5	●/▼		
		52000008	**52100008**	integrado	230 ~	2	-	●/▼		
	51900005	**52000005**	**52100005**	integrado	24 =	-	1,6	●/▼		
5/3 - mando electroneumático - centro cerrado W1										
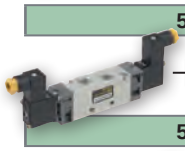 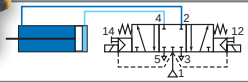	-	**52000010**	**52100010**	integrado	24 ~	2	-	●/▼	talla 15 (1)	ver página anterior
		52000009	**52100009**	integrado	24 =	-	1,6	●/▼		
5/3 - mando electroneumático - centro abierto a escape W3										
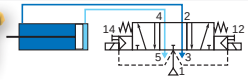		**52000090**	**52100090**	integrado	24 =	-	1,6	●/▼		

	orificios 1-3	orificio 2	distribuidor	electroválvula-piloto						base
					tensión	potencia ~	potencia =			
				tipo	V	VA	W	(M)	conector	
3/2 NC - mando electroneumático - retorno diferencial (función monoestable)										
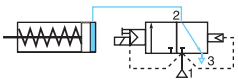	racores rápidos Ø 6 ext.	cuerpo de aplicación	**52000209**	integrado	24 =	-	1,6	●/▼	talla 15 (1)	ver página anterior
			-	integrado	24 ~	2	1,5	●/▼		
	roscada **G 1/8**	roscada **G 1/8**	**52000193**	integrado	24 =	-	1,6	●/▼		
			52000196	integrado	230 ~	2	1,5	●/▼		
		cuerpo de aplicación	**52000189**	integrado	24 =	-	1,6	●/▼		
			52000192	integrado	230 ~	2	1,5	●/▼		

(M) Mando manual ●/▼ : con mando manual mantenido / impulsión (1) DIN 43650, 9,4 mm, forma C

OPCIONES Y ACCESORIOS

Módulo de visualización y protección eléctrica

24V = / ~, código: **88130401**

DIMENSIONES

Distribuidores - mando neumático

3/2 (serie 520)

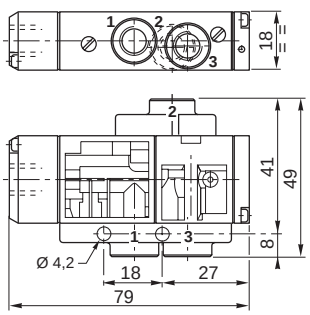

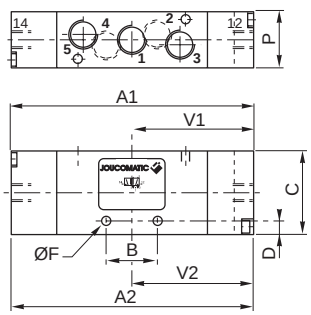

5/2

		dimensiones (mm) 519	520	521
(monoestable)	A1	55,5	76	91,5
(biestable)	A2	61	85	100
	B	11	15	22
	C	26	27	31
	D	4	6	6,5
	ØF	3,3	3,3	4,3
	P	15	18	22
	V1	25	33,5	41,5
	V2	30,5	42,5	50

DIMENSIONES

Distribuidores - de mando electroneumático

3/2 (serie 520)

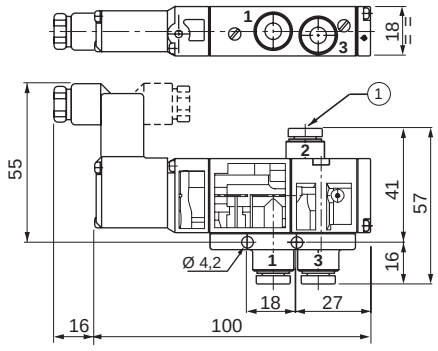

(1) 3 enchufes rápidos para tubo flexible Ø 6 ext.

Orificios
1 : Presión
2 : Utilización
3 : Escape

5/2 - retorno diferencial (función monoestable)

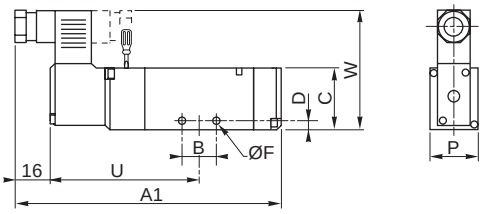

5/2 - retorno electroneumático (función biestable)

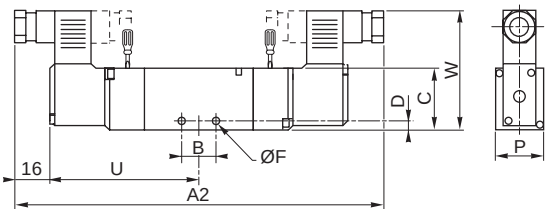

5/3 - centro cerrado W1
5/3 - centro abierto a escape W3

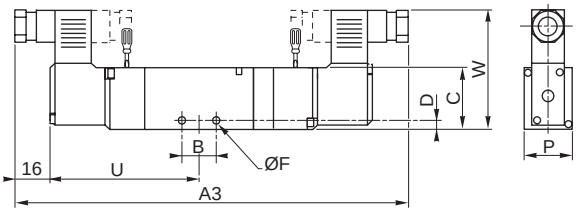

dimensiones (mm)

	A1	A2	A3	B	C	D	F	P	U	W
519	97,5	145	153	11	26	4	3,3	15	56,5	52
520	114	161,5	170,3	15	27	6	3,3	18	64,8	54,5
521	131,3	179,5	188,3	22	31	6,5	4,3	22	73,7	56,5

Orificios
1 : Presión
2-4 : Utilización
3-5 : Escape
: Mando manual

Bases acoplables

de mando electroneumático

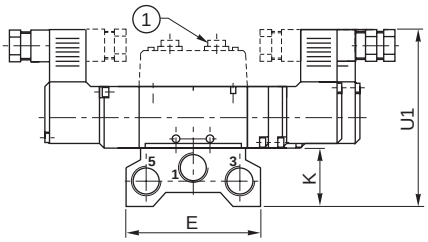

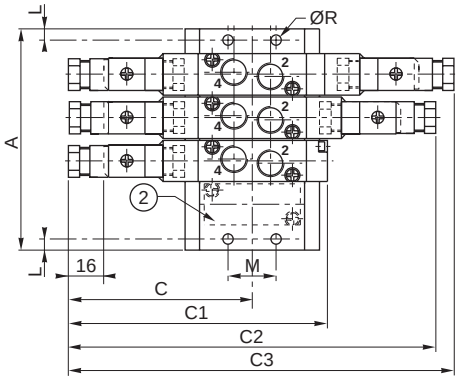

(1) brida de racordaje de los orificios 2-4 de enchufes rápidos para tubo flexible
Ø4 mm exterior (519), Ø6 mm exterior (520) e indicadores de presión

(2) placa de obturación del plano de acoplamiento

dimensiones (mm)

A	519	520	521
2	59	59	77
3	75	78	100
4	91	97	123
5	107	116	146
6	123	135	169
7	139	154	192
8	155	173	215
10	187	211	261

número de distribuidores

dimensiones (mm)

		519	520	521
(monoestable)	C	72,5	80,7	89,7
(5/2)	C1	97,5	114,2	131,2
(5/3)	C2	145	161,5	179,5
	C3	30,5	42,5	50
	C4	55,5	76	91,5
	C5	61	85	100
	E	46	59	74
	H2	15	23	-
	K	20	25	30
	L	9	5	7
	M	16	21	26
	R	4,5	4,5	5,5
	U1	72	80	87,5
	U2	46	52,5	62

mando neumático

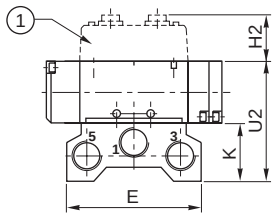

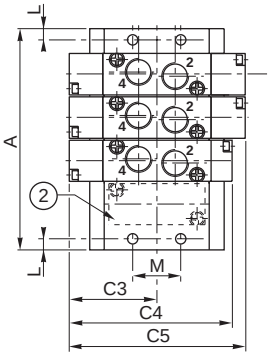

DISTRIBUIDORES DE CORREDERA 3/2-5/2-5/3

serie 551
roscada G 1/4
pilotaje integrado

mando neumático
o de mando electroneumático
roscada o con interface Namur

Fluidos	aire o gas neutro, filtrado, lubricado o no
Presión de utilización	2 a 10 bar o 2 a 8 bar (versión pilotos CNOMO)
Presión de pilotaje	pilotaje interno o 2 a 10 bar (pilotaje externo)
Temperatura ambiente	-25°C a +60°C
Caudal (Qv a 6 bar) (ANR)	860 l/min (700 l /min para versiones Namur)
Cuerpo	aluminio anodizado negro
Piezas internas	zamak, acero inox., POM (poliacetal), aluminio
Extremos	PA (poliamida), con fibra de vidrio
Guarniciones	NBR (nitrilo) + PUR (poliuretano)
Tensiones standardCC (=)	24V-48V
CA (~)	24V-48V-115V-230V/50Hz

- Construcción estanca a la atmósfera que protege también el actuador del entorno
- Amplio rango de temperaturas para adaptarse a todas las aplicaciones (-25°C a +60°C)
- Fiabilidad: gran duración, 30 millones de ciclos
- Asociables en colector de alimentación para una instalación neumática rápida
- Pequeñas dimensiones para una integración óptima con los actuadores

SU SELECCIÓN

salida fábrica: 3 días

		código G 1/4
3/2 NC - mando neumático - retorno resorte (función monoestable)		
	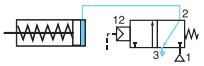	**G551A105**
5/2 - mando neumático - retorno resorte (función monoestable)		
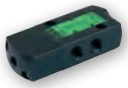	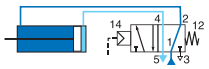	**G551A117**
5/2 - mando y retorno neumático (función biestable)		
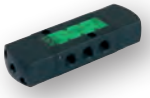	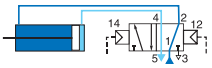	**G551A118**

número de distribuidores	código G 1/4
colector de alimentación standard	
2	**88100034**
3	**88100035**
4	**88100036**
5	**88100037**
6	**88100038**

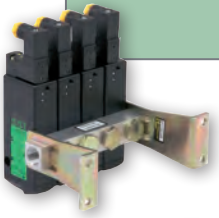

G 1/4
escuadras soporte (el par)
88100049

DISTRIBUIDOR

SU SELECCIÓN

salida fábrica: 3 días

versión pilotos integrados para pilotaje de actuador	código (1)	~ VA	= W	(M)	conector	tensiones standard (V) CA (~) / 50Hz 24	48	115	230	CC (=) 24	48
3/2 NC - mando electroneumático - retorno resorte (función monoestable)											
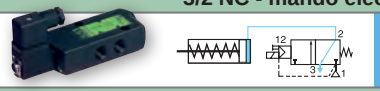	**55102005**	3,5	2,5	●	talla 22 (2)	✓	✓	✓	✓	✓	
5/2 - mando electroneumático - retorno resorte (función monoestable)											
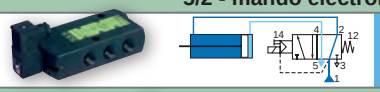	**55102009**	3,5	2,5	●	talla 22 (2)	✓	✓	✓	✓	✓	
5/2 - mando electroneumático - retorno electroneumático (biestable)											
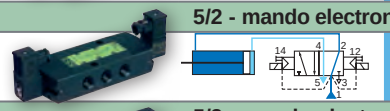	**55102011**	3,5	2,5	●	talla 22 (2)	✓	✓	✓	✓	✓	
5/3 - mando electroneumático - centro cerrado W1											
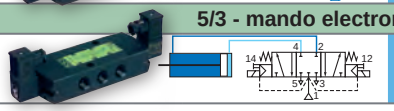	**55102118**	3,5	2,5	●	talla 22 (2)	✓	✓	✓	✓	✓	

(M) Mando manual ● : con mando manual mantenido
(1) En su pedido, precise, además del código: el tipo de corriente, tensión / frecuencia
(2) DIN 43650, 11 mm, norma industrial B

DIMENSIONES

Distribuidores 3/2 NC - mando neumático

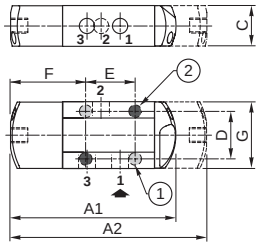

Orificios
1 : Presión
2-4 : Utilización
3-5 : Escape

: Mando manual

código	dimensiones (mm) A1	C	D	E	F	G
G551A105	112	27,5	32	33	50,5	45

Distribuidores 5/2 - mando neumático

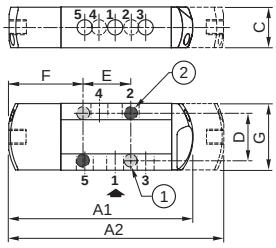

código	dimensiones (mm) A1/**117**	A2/**118**	C	D	E	F	G
G551A117/118	125	146	27,5	32	32	50,5	45

Distribuidores 3/2 NC - de mando electroneumático pilotos integrados

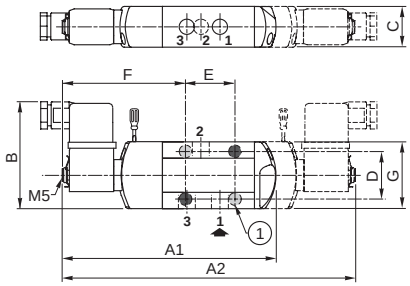

código	A	B	C	D	E	F	G
55102005	198	72	27,5	32	33	83,5	45

Distribuidores 5/2-5/3 - de mando electroneumático pilotos integrados

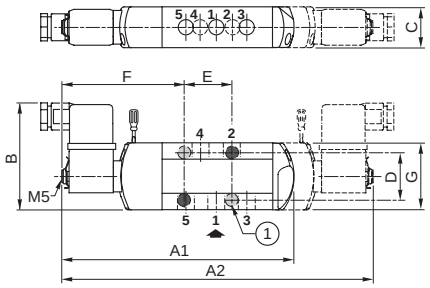

código	dimensiones (mm) A1/**009**	A2/**011**	B	C	D	E	F	G
55102009/011	157	210	72	27,5	32	32	82,5	45

2 orificios de fijación:
(1) Ø 5,3 mm (lamado: Ø 9 mm, profundidad 5 mm)

OPCIONES Y ACCESORIOS

Protector de escape de acero inox.
G 1/4 - código : **34600419**

Lote de 2 reductores de escape G 1/8
código : **88100344**

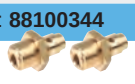

bobina de recambio
(ver página 105)

DIMENSIONES

Barra de alimentación

3H

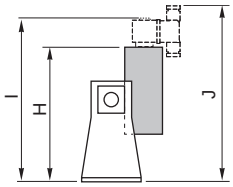

6H

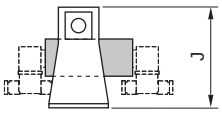

9H

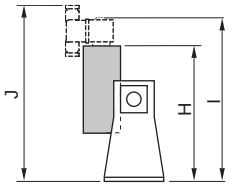

12H

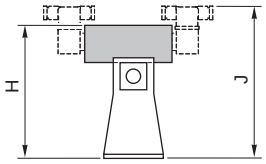

dimensiones (mm)

	H				I	J			
	3H	6H	9H	12H		3H	6H	9H	12H
serie 551									
3/2	148	-	148	132	181	194	92	194	159
5/2	147	-	147	132	181	194	92	194	159
serie 552-553									
3/2	202	-	202	197	238	260	134	260	217
5/2	202	-	202	197	238	260	134	260	217

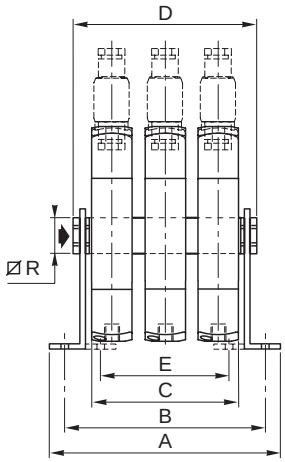

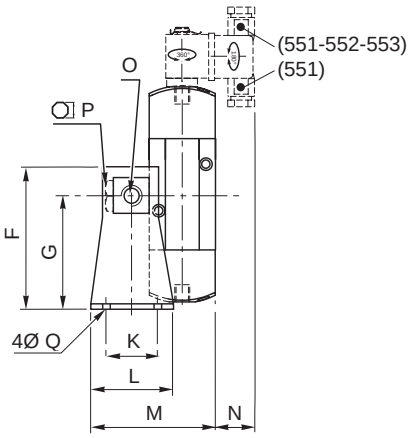

número de distribuidores

dimensiones (mm)

	A	B	C	D	E	F	G	K	L	M	N	O	P	Q	R
serie 551															
2	108	92	55	78	42	92	75	35	50	82	27	G3/8	19	6,5	23
3	136	120	83	106	70	92	75	35	50	82	27	G3/8	19	6,5	23
4	164	148	111	134	98	92	75	35	50	82	27	G3/8	19	6,5	23
5	192	176	139	162	126	92	75	35	50	82	27	G3/8	19	6,5	23
6	220	204	167	190	154	92	75	35	50	82	27	G3/8	19	6,5	23
7	248	232	195	218	182	92	75	35	50	82	27	G3/8	19	6,5	23
8	276	260	223	246	210	92	75	35	50	82	27	G3/8	19	6,5	23
serie 552-553															
2	136	116	81	117	-	134	108	52	75	125,8	20	G3/4	27	9	32
3	177	157	122	158	-	134	108	52	75	125,8	20	G3/4	27	9	32
4	218	198	163	199	-	134	108	52	75	125,8	20	G3/4	27	9	32
5	259	239	204	240	-	134	108	52	75	125,8	20	G3/4	27	9	32
6	300	280	245	281	-	134	108	52	75	125,8	20	G3/4	27	9	32
7	341	321	286	318	-	134	108	52	75	125,8	20	G3/4	27	9	32
8	382	362	327	358	-	134	108	52	75	125,8	20	G3/4	27	9	32

3/2

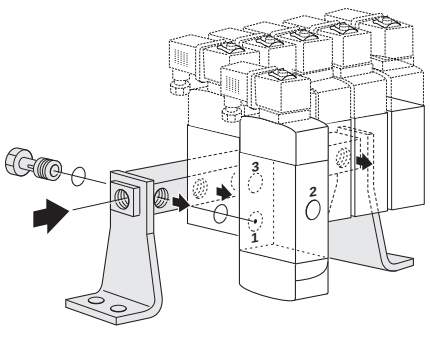

5/2

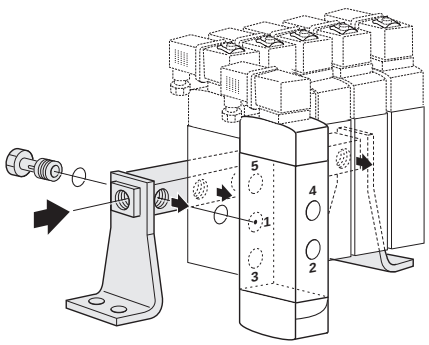

DISTRIBUIDOR
3/2 - 5/2 - 5/3
DE MANDO MANUAL
G 1/4

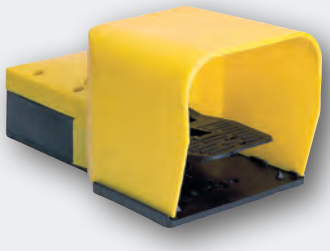

Fluidos	aire o gas neutro, filtrado, lubricado o no
Presión de utilización	0 a 10 bar, 2 a 10 bar (pedal)
Temperatura ambiente	-25°C a +60°C, -20°C a +60°C (pedal)
Caudal (Qv a 6 bar) (ANR)	ver cuadro de selección
Cuerpo	aluminio anodizado negro, polietileno negro (pedal)
Capot (pedal)	polietileno amarillo
Piezas internas	zamak, acero inox., POM (poliacetal), aluminio aleación de aluminio anodizado, acero inox., latón (pedal)
Guarniciones	NBR (nitrilo) + PUR (poliuretano)
	NBR (nitrilo) (pedal)

- Producto fiable y robusto gracias a su cuerpo y su mando metálicos
- Alimentación directa de cilindro simple y doble efecto, hasta el diámetro 100 mm
- Amplio rango de temperaturas adaptadas a las aplicaciones semi-automatizadas
- Versiones posiciones mantenidas para la seguridad de las máquinas
- Pedal de muy ancho para colocar el pie

SU SELECCIÓN

salida fábrica: 3 días

		caudal a 6 bar (ANR) l/min	código	tipo	dimensiones (mm) A	B	C
3/2 - mando por palanca							
	palanca de 2 posiciones mantenidas	860	**55102088**	1	108	112,5	-
	palanca-resorte	860	**55102089**	1	108	112,5	-
3/2 - mando por botón							
	botón resorte	860	**55102082**	4	ver página 73		
	botón pulsar-tirar	860	**55102083**	4			
3/2 - mando por pedal							
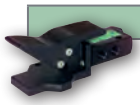 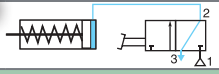	pedal-resorte	860	**55102091**	6	ver página 73		
5/2 - mando por palanca							
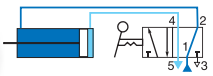	palanca de 2 posiciones mantenidas	860	**55102092**	2	108	125	-
	palanca de 2 posiciones mantenidas	1610	**55200036**	2	108	125	-
	palanca-resorte	860	**55102093**	2	108	125	-
5/2 - mando por pedal							
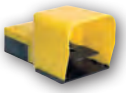 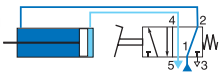	pedal 2 posiciones	860	**55102094**	7	ver página 73		
	pedal 2 posiciones	655	**ZF2FA400OG00000**	3	145	140	245
	pedal-resorte	860	**55102095**	7	ver página 73		
5/2 - mando por botón							
	botón pulsar-tirar	860	**55102086**	4	ver página 73		

DISTRIBUIDORES DE MANDO MANUAL

SU SELECCIÓN

salida fábrica: 3 días

		caudal a 6 bar (ANR) l/min	código	tipo	dimensiones (mm) A	B	C
5/3 - mando por palanca - de centro cerrado W1							
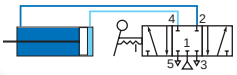	palanca de 3 posiciones mantenidad (W1)	760	**55102096**	2	108	-	146,5
	palanca de 3 posiciones mantenidad (W1)	1610	**55200038**	2	108	-	146,5
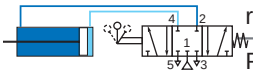	Palanca de 3 posiciones, retorno resorte al centro (W1)	760	**55102097**	2	108	-	146,5
	Palanca de 3 posiciones, retorno resorte al centro (W1)	1610	**55200039**	2	108	-	146,5
5/3 - mando por palanca - de centro abierto a escape W3							
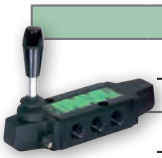	Palanca de 3 posiciones mantenidas (W3)	760	**55102098**	2	108	-	146,5
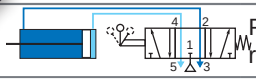	Palanca de 3 posiciones, retorno resorte a centro (W3)	760	**55102099**	2	108	-	146,5

DIMENSIONES

Tipo 1

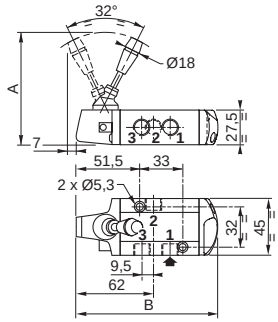

Tipo 2

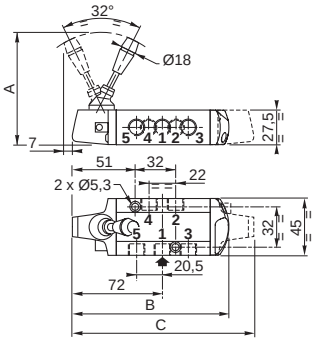

Tipo 3

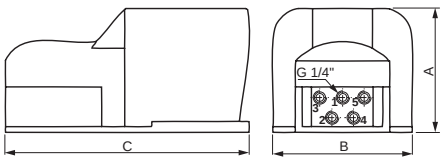

Tipo 4

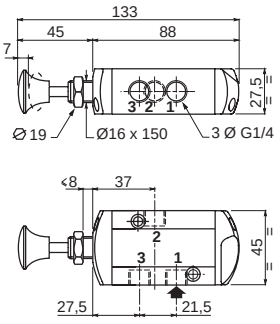

Tipo 5

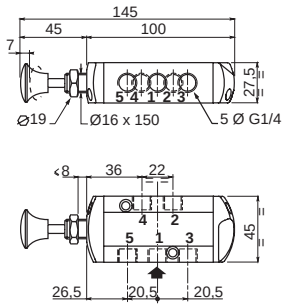

Tipo 6

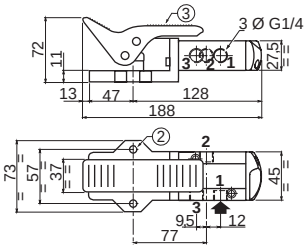

Tipo 7

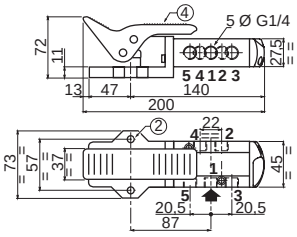

Orificios
1 : Presión
2-4 : Utilización
3-5 : Escape

MICROVÁLVULAS 3/2 NC
serie 307
DE MANDO MANUAL
para cabezas standard Ø 22 mm
enchufes rápidos Ø 4 mm ext.
o G1/8

Fluidos	aire filtrado, lubricado o no
Presión de utilización	0 a 8 bar
Temperatura ambiente	-5°C a +60°C
Caudal (Qv a 6 bar) (ANR)	112 l/min
Cuerpo	zamak
Escape	no-canalizable

- Adaptación de pomos metálicos o plásticos
- Montaje simple y rápido en cara delantera de cofre
- Amplia elección de cabezas de mando
- Posibilidad de asociar 2 funciones NC con la misma cabeza de mando
- Fijación segura y robusta del pomo en la microválvula

SU SELECCIÓN

salida fábrica: 3 días

	descripción	tipo	color	botón código	diábolo (metal) código	base + módulo neumático código (1)	color	botón código	diábolo (plástico) código	base + módulo neumático código (1)
	pulsador rasante	de impulsión	negro	88130757	88130754	Ø 4 mm ext. 30701009 NC o 30701011 NC + NC o 30701010 NA o 30701012 NA + NA	negro	88130745	88130753	Ø 4 mm ext. 30701009 NC o 30701011 NC + NC o 30701010 NA o 30701012 NA + NA
			verde	88130758			verde	88130744		
			rojo	88130759			rojo	88130743		
	selector de seta Ø 40	mantenido (pulsar-girar)	rojo	88130770			rojo	88130740		
		de impulsión	rojo	88130762			rojo	88130741		
			negro	88130763			negro	88130742		
	selector simple	2 posiciones fijas	negro	88130771			negro	88130739		
	selector con llave	retirar la llave en 0 y 1	negro	88130761			negro	-		
	selector de maneta	2 posiciones fijas	negro	88130760		G1/8 30701013 NC o 30701015 NC + NC	negro	88130737		G1/8 30701013 NC o 30701015 NC + NC
		3 posiciones fijas		88130767				88130736		
		3 posiciones con retorno al centro		88130766				88130735		

(1) una microválvula está compuesta de 1 o 2 módulos neumáticos: Módulos neumáticos solos, ver abajo

DIMENSIONES

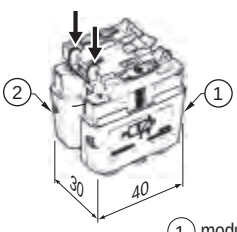

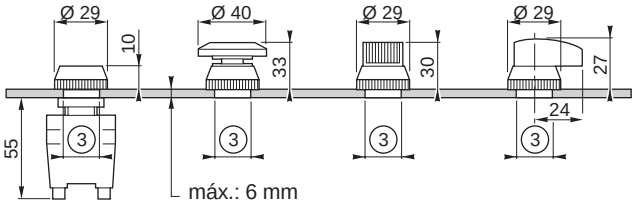

(1) modulo izquierdo (2) módulo derecho (3) taladro Ø 22,2 mm

tipo		acción en módulo izquierda	acción en módulo derecha
3 posiciones fijas	1 0 2	0	no accionado	no accionado
		2	no accionado	accionado
		1	accionado	no accionado
3 posiciones con retorno al centro	1 0 2	0	no accionado	no accionado
		2	no accionado	accionado
		1	accionado	no accionado

OPCIONES Y ACCESORIOS

Base intermedia	Reductor
88130775	88130755

Módulos neumáticos solos

racores rápidos 4 mm ext.	NC	30701001	roscado G1/8	NC	30701005
	NA	30701002		NA	30701006

MICROVÁLVULAS 3/2 NC
DE MANDO MECÁNICO
enchufes rápidos Ø 4 mm ext.
o G1/8 o G1/4

	serie 308	serie 309	serie 310	serie 550	serie 551
Fluidos	aire filtrado, lubricado o no				
Presión de utilización	0,1 a 8 bar	0 a 8 bar	0 a 10 bar	0 a 10 bar	0 a 10 bar
Temperatura ambiente	-5°C a +50°C	-5°C a +50°C	-5°C a +60°C	-10°C a +60°C	-25°C a +60°C
Caudal (Qv a 6 bar) (ANR)	140 l/min	140 l/min	280 l/min	200 l/min	860 l/min
Cuerpo	Cuerpo	zamak	zamak	zamak	aluminio tratado
Guarniciones	NBR (nitrilo)				NBR (nitrilo) + PUR (poliuretano)

- Amplia gama de cabezas de mando
- Palanca adaptada para los ataques frontales y laterales
- Enchufes integrados para una conexión rápida

SU SELECCIÓN

salida fábrica: 3 días

	descripción	esfuerzo de pilotaje daN 2 bar	5 bar	8 bar	código Cabeza de mando de SOLA	microválvula completa enchufes rápidos para tubo Ø 4 mm ext.	microválvula completa roscado G1/8	tipo
NC = normalmente cerrada								
	pulsador simple	1	1,7	2,5	-	**30900002**	-	**1**
	palanca con roldana de plástico	0,5	0,9	1,3	-	**30900003**	-	**2**
	palanca con roldana metálica de rodamiento	0,5	0,9	1,3	-	**30900001**	-	**2**
	palanca con roldana de plástico escamoteable (duración: un millón de ciclos)	0,5	0,9	1,3	-	**30900004**	-	**3**
	pulsador de manguito roscado	1	1,7	2,5	-	**30900006**	-	**4**
	palanca simle con roldana metálica	-	-	1,2	**88130802** (1)	**30800010**	**30800016**	**5**
	palanca simple con roldana de plástico	-	-	0,4 a 1,2	**88130803** (1)	**30800011**	**30800017**	**6**
	palanca regulable con roldana metálica de rodamiento	-	-	0,4 a 1,2	**88130804** (1)	**30800012**	**30800018**	**6**
	palanca de vástago regulable	-	-	0,3 a 1,2	**88130807** (1)	**30800027**	**30800030**	**12**
	cabeza rotativa sola	-	-	-	-	**30800001**	**30800005**	**8**
	microválvula sin cabeza				-	-	**32000001**	-
					-	**31090002**	**31090001**	**9**
	palanca de resina acetal escamoteable				**88131001**	**31000011**	-	-
	palanca metálica con roldana				**88131005**	**31000013**	**31000006**	**10**

(1) Estas diferentes palancas se montan en la microválvula provista de la cabeza rotativa sola (código **30800001** o **30800005**)

	cabezas magnéticas piloto	retorno	esfuerzo de pilotaje daN	código roscado G1/4	roscado G1/8	tipo
3/2 - mando por roldana						
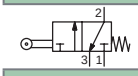	roldana	roldana	4,8	**55102084**	-	**14**
3/2 - mando por palanca						
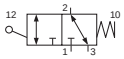	palanca con roldana	resorte	2	-	**55000046**	**11**
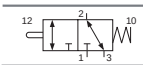	pulsador	resorte	3	-	**55000047**	**13**
5/2 - mando por palanca						
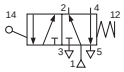	palanca con roldana	resorte	2	-	**55000012**	**7**

MICROVÁLVULAS 3/2 DE MANDO MECÁNICO

DIMENSIONES

Tipo 1

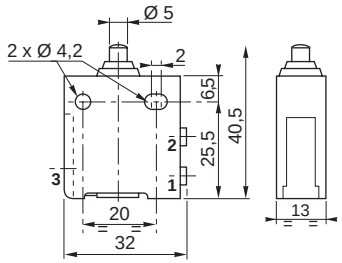

Tipo 2

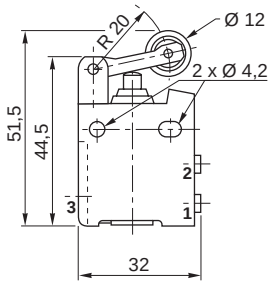

Tipo 3

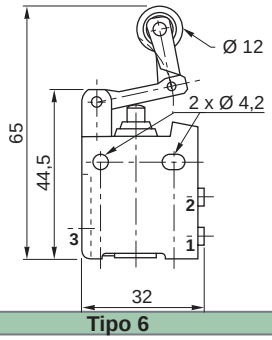

Tipo 4

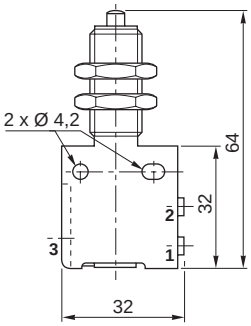

Tipo 5

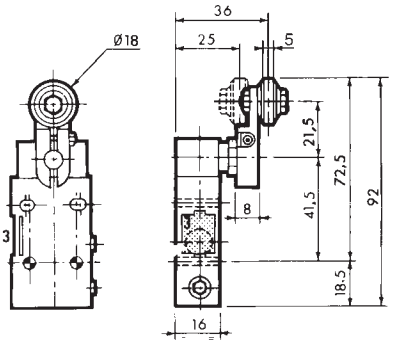

Tipo 6

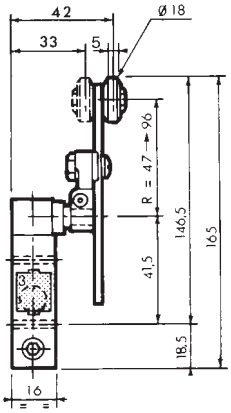

Tipo 7

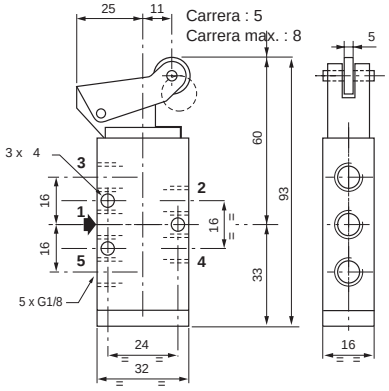

Tipo 8

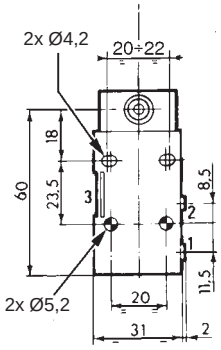

Tipo 9

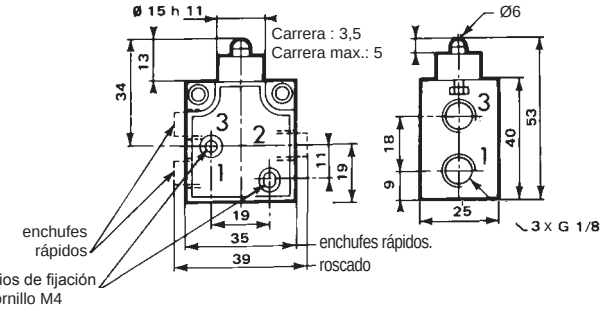

Tipo 10

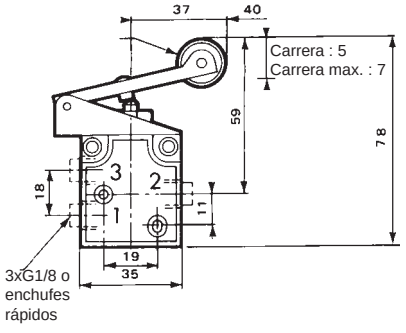

Tipo 11

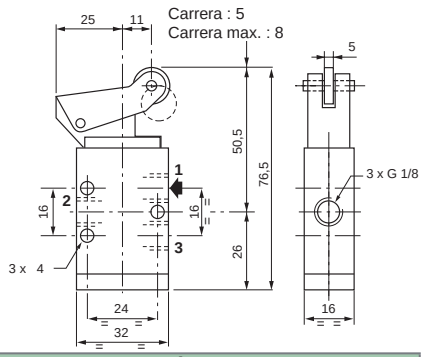

Tipo 12

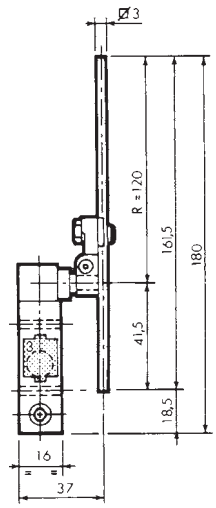

Tipo 13

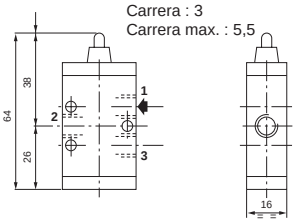

Tipo 14

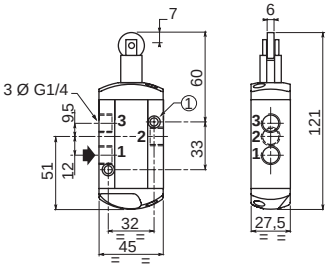

MINI DISTRIBUIDOR DE CORREDERA
3/2-5/2
serie 550
DE MANDO MANUAL
G1/8

Fluidos	aire filtrado, lubricado o no
Presión de utilización	0 a 10 bar
Temperatura ambiente	-10°C a +60°C
Caudal (Qv a 6 bar) (ANR)	200 l/min
Cuerpo	aleación ligera anodizada

- El distribuidor 3/2 puede ser utilizado en 3/2 NC o 3/2 NA, realizando la conexión como se indica abajo
- Posibilidad de montaje en cuadro (taladro diámetro 16,5)

SU SELECCIÓN

salida fábrica: 3 días

cabezas magnéticas		código					
mando	retorno	**retorno**		tipo	**5/2**		tipo
pomo pulsador	resorte	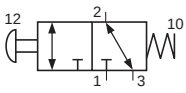	**55000040**	**1**	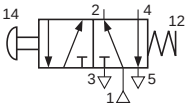	**55000009**	**3**
pomo pulsar-tirar		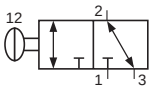	**55000039**	**1**	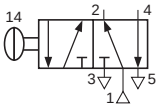	**55000010**	**3**
palanca de 2 posiciones mantenidas		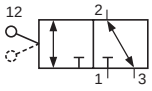	**55000043**	**2**	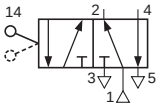	**55000011**	**4**

DIMENSIONES

Tipo 1

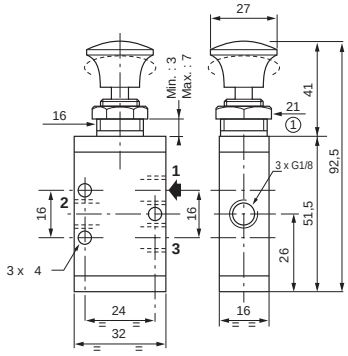

Tipo 3

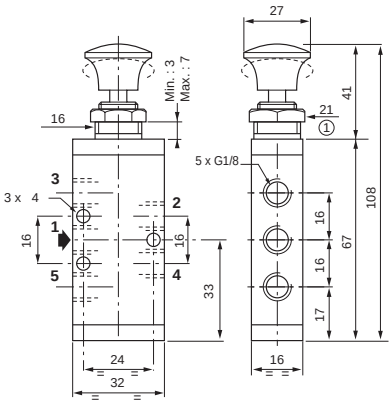

Tipo 4

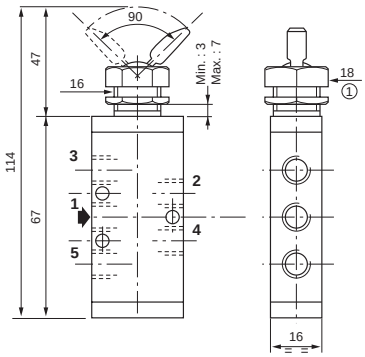

Tipo 2

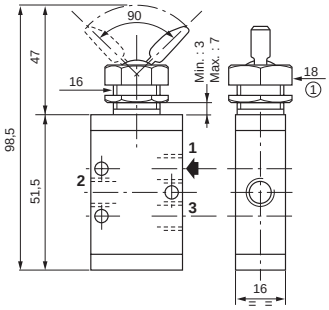

Orificios 3/2 NC
1 : Presión
2 : Utilización
3 : Escape

Orificios 3/2 NA
1 : Escape
2 : Utilización
3 : Presión

Orificios 5/2
1 : Presión
2-4 : Utilización
3-5 : Escape

ISLAS DE DISTRIBUCIÓN
26 mm - Serie 503

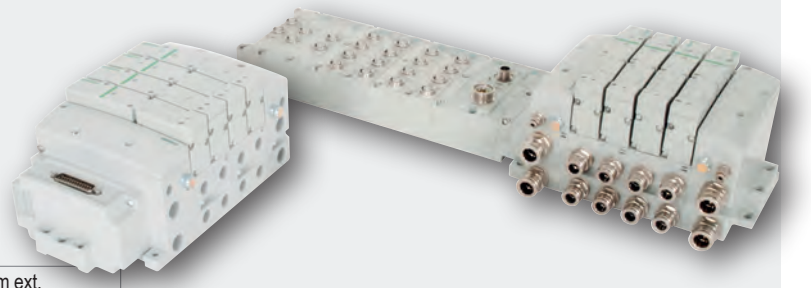

Racordaje orificios 2-4	G 3/8 o racores rápidos Ø10 /12 mm ext.			
Fluidos	aire o gas neutro			
Presión de utilización	-0,95 a 8 bar (alimentación externa - excepto para 3/2) 2 a 8 bar (para 3/2)			
Presión de pilotaje	2 a 8 bar			
Temperatura ambiente	-10°C a +50°C			
Caudal (Qv a 6 bar) (ANR)		Tecnología	Base gran caudal	base ISO 15407-2
	2 x 3/2 NC-NA	De juntas	1000-950 l/min	900 l/min
	5/2		1400 l/min	1200 l/min
	5/3 W1		1400 l/min	1200 l/min
	5/3 W2		1300 l/min	1100 l/min
	5/3 W3		600 l/min	600 l/min
Guarniciones	NBR (nitrilo) + PUR (poliuretano)			
Potencia	1,4 W / 1,7 W (caliente/frío)			
Tensión standard	24 V CC (=)			

- Grandes prestaciones, tamaño reducido de los distribuidores de corredera de ancho 26 mm y un caudal hasta 1400 l/min
- Tecnología de juntas para un gran caudal y una disponibilidad de todas las funciones
- Un único distribuidor adaptable a una base doble acoplable de gran caudal o ISO 15407-2

COMO REALIZAR UN PEDIDO

Islote montado	Conexión eléctrica	extremos	base doble	distribuidor	accesorios sandwich
	ver página siguiente	ver página siguiente	ver página siguiente	ver página 80	ver página 80

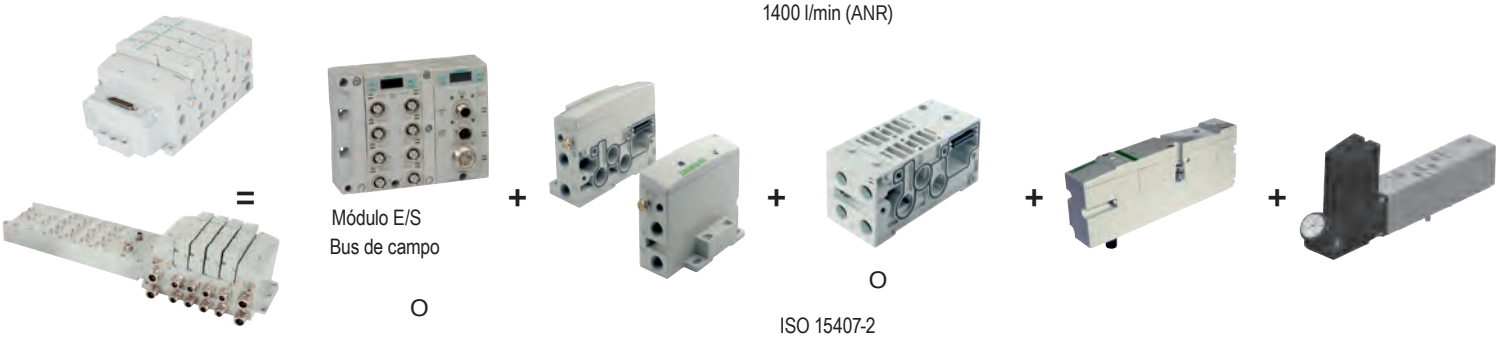

Módulo E/S
Bus de campo

O

conector Sub-D 25 o 37 pines
ver página siguiente

conector redondo 19 pines
ver página siguiente

O

Bornero 1-32
ver página siguiente

O

Gran caudal
1400 l/min (ANR)

O

ISO 15407-2
1200 l/min (ANR)

ISLOTES DE DISTRIBUCIÓN ELECTRONEUMÁTICA

SU SELECCIÓN - ISLOTE MONTADO

salida fábrica 12 días

CODIGO 15-DIGITOS

G	503	A	V	3	B	3	0 0	V	A00

Conexión roscada
G = ISO 228/1
K = Racores rápidos

Serie producto
503

Letra de revisión
A = Versión inicial

Tipo de producto
V = Montaje islote

Electrónica
3 = Electrónica G3
J = Conector Sub-D 25 pines
M = Conector Sub-D 37 Pines

Número de distribuidores

B = 2	**N** = 14	**Z** = 26
D = 4	**P** = 16	**3** = 28
F = 6	**R** = 18	**5** = 30
H = 8	**T** = 20	**7** = 32
J = 10	**V** = 22	
L = 12	**X** = 24	

Racordaje de los extremos
3 = 3/8
K = 10 mm
M = 12 mm

Tipo de extremos
V = Vertical

Opciones
A00 = Standard (sin opción)
MUF = Escape en los extremos
DRM = Montaje por rail DIN
DWM = Montaje por rail DIN con escape
14X = Alimentación externa pilotaje del orificio 14
D12 = Alimentación externa pilotaje del orificio 14 y Escape en los extremos
D14 = Alimentación externa pilotaje del orificio 14 y Montaje por rail DIN
F06 = Alimentación externa pilotaje del orificio 14 Escape en los extremos y Montaje por rail DIN

Número máximo de salidas de bobinas

Bornero 1-32	Conector Sub-D 25 pines	Conector Sub-D 37 Pines	Conector redondo 19 Pines	Electrónica G3
32	22	32	16	32

*Nota: El número máximo de distribuidores está determinado por :
- El tipo de conexión eléctrica
- El tipo de distribuidores : distribuidores monoestables y/o biestables
- La combinación de todos los distribuidores no debe exceder las 32 bobinas

SU SELECCIÓN - BASES

ISLOTE MONTADO

CODIGO 15-DIGITOS

G	503	A	M	V2	2	M	A00	1	0

Conexión roscada
G = ISO 228/1
K = Racores rápidos

Serie producto
503

Letra de revisión
A = Versión inicial

Tipo de producto
M = Base acoplable
Z = Alimentación intermedia

Fijaciones
M2 = Base acoplable, 2 emplazamientos, racordaje lateral, doble Z-Board

Orificio de racordaje
2 = 1/4 (base acoplable)
H = 6 x 8 mm (racor rápido)
K = 8 x 10 mm (racor rápido)

Opción conexión eléctrica
M = En el plano de acoplamiento

Opciones
A00 = Standard

Interface
1 = Base gran caudal
2 = ISO 15407-2

No utilizado

ISLOTES DE DISTRIBUCIÓN ELECTRONEUMÁTICA

SU SELECCIÓN - DISTRIBUIDORES

salida fábrica 12 días

CODIGO 15-DIGITOS

R	503	A	2	B	4	0	M	A00	F1

Conexión roscada
R = Plano de acoplamiento

Serie producto
503

Letra de revisión
A = Versión inicial

Tecnología
2 = De juntas

Tipo de distribuidor
B = Pilotaje electroneumático

Función
D = 2x3/2 NC, doble 3/2 (1)
1 = 5/2, retorno resorte
4 = 5/2, retorno electroneumático
5 = 5/3, W3, centro abierto a escape (1)
6 = 5/3, W1, posición central cerrada (1)
7 = 5/3, W2, centro abierto a escape (1)
(1) Únicamente con la versión de juntas

Orificio de racordaje
0 = Ningún orificio de racordaje

Interface eléctrica
M = En el plano de acoplamiento
N = Conector M12
(cara superior distribuidor)

Opciones
A00 = Con mando manual de impulsión
11B = Con mando manual mantenido
82P = M12/Con mando manual de impulsión

Tensión - clase
F1 = 24 V CC - clase F

SU SELECCIÓN - REGULADORES

salida fábrica 10 días

CODIGO 15-DIGITOS

R	503	A	R	S	1	2	J	A00	1	0

Conexión roscada
R = Plano de acoplamiento

Serie producto
503

Letra de revisión
A = Versión inicial

Tipo de producto
R = Regulador de presión

Tipo de regulador
S = Regulador simple - Presión hacia orificio 1
D = Regulador simple o doble - Presión regulable orificios 5 & 3 (salidas 2 y 4 reguladas)

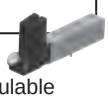

Opción conexión eléctrica
J = En el plano de acoplamiento

Tipo de manómetro
2 = bar (standard)

Rango de presión
1 = 0,7 a 10 bar

Interface
1 = Base gran caudal
2 = ISO 15407-2

A00 = Standard (sin opción)

No utilizado

SU SELECCIÓN - ELECTRONICA G3

salida fábrica 12 días

G3 EP1 00 R 0 STD

Protocolo

CO1	=	CANopen®
DN1	=	DeviceNet™
EM1	=	EtherNet ModBus®/TCP
EP1	=	EtherNet/IP™
PT1	=	PROFIBUS DP
PN1	=	PROFINET
DS2	=	Modo distribuido con distribuidores neumáticos
DS3	=	Modo distribuido con E/S y distribuidores

Opciones especiales

STD	=	Standard
DRM	=	Montaje por rail DIN

Número de módulos E/S

00	=	0	**09**	=	9
01	=	1	**10**	=	10
02	=	2	**11**	=	11
03	=	3	**12**	=	12
04	=	4	**13**	=	13
05	=	5	**14**	=	14
06	=	6	**15**	=	15
07	=	7	**16**	=	16
08	=	8			

Módulo izquierdo

D	=	Módulo distribuido - extremo izquierdo
H	=	Módulo de terminación izquierdo

Modificaciones

0	=	Versión inicial

DIMENSIONES

Islote montado (bus de campo G3)

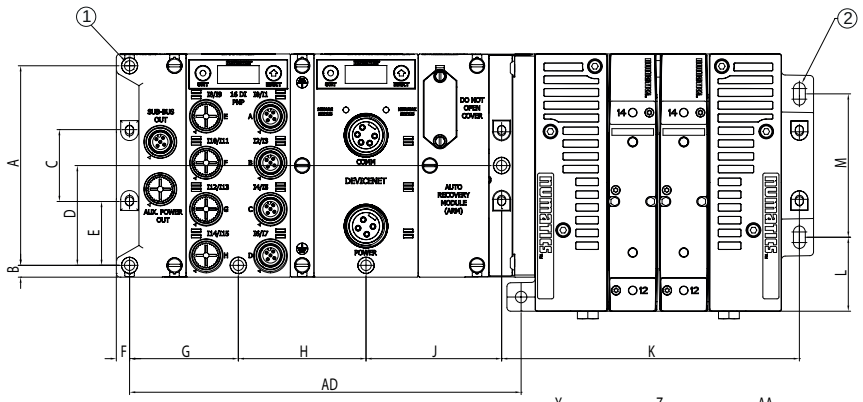

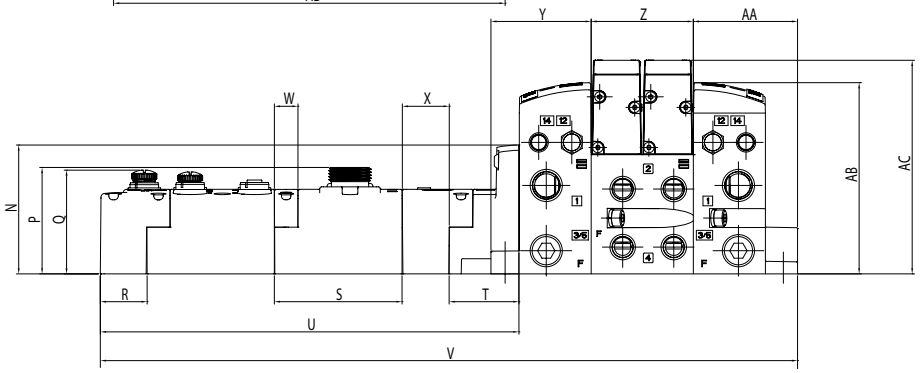

Para utilización con la opción raíl DIN
(1) Orificios para tornillo M5 o 10 mm
(2) 2 orificios de fijación para tornillo 6,3

A	B	C	D	E	F	G	H	J	K	L	M	N	P	Q	R	S	T	U
105,5	6,3	38	52,8	33,8	7	57,5	67,5	71,7	157,4	39,1	75,8	68,1	56,3	54	24,8	67,5	36,9	221,3

V	W	X	Y	Z	AA	AB	AC	AD
368,6	12,5	24,8	53	54	55,1	101,1	112,9	207

ISLOTES DE DISTRIBUCIÓN ELECTRONEUMÁTICA

DIMENSIONES

Conexiones eléctricas multipolares

Kit conector Sub-D 25 pines

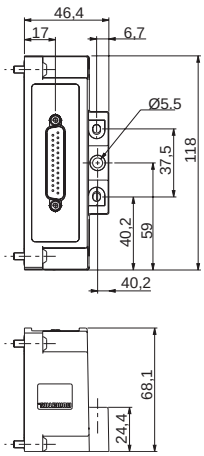

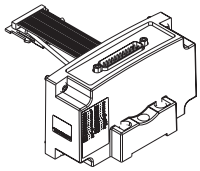

P599AE428441001	MONTAJE CONECTOR SUB-D 25 PINES SIN RAIL DIN
P599AE428441002	MONTAJE CONECTOR SUB-D 25 PINES CON RAIL DIN
NDB25F22U02MSB3	CABLE LONGITUD 2 m
NDB25F22U05MSB3	CABLE LONGITUD 5 m
NDB25F22U10MSB3	CABLE LONGITUD 10 m

Kit conector Sub-D 37 pines

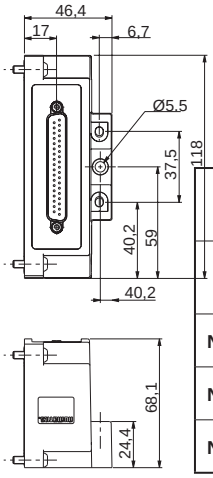

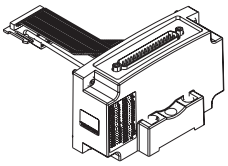

P599AE428442001	MONTAJE CONECTOR SUB-D 37 PINES SIN RAIL DIN
P599AE428442002	MONTAJE CONECTOR SUB-D 37 PINES CON RAIL DIN
NDB37F22U02MSB3	CABLE LONGITUD 2 m
NDB37F22U05MSB3	CABLE LONGITUD 5 m
NDB37F22U10MSB3	CABLE LONGITUD 10 m

Módulos E/S numéricas M12 de 5 pines

- Con protección contra los corto-circuitos

	tipo de señal	código PNP
Entradas	8 Entradas	**240-206**
	16 entradas	**240-205**

Reguladores de presión sandwich

Regulador simple

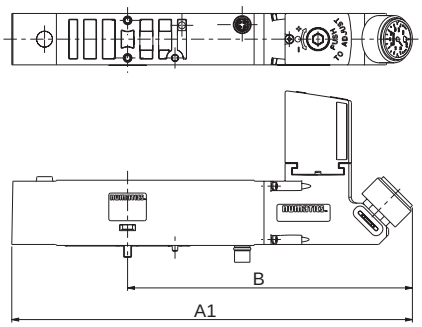

Regulador doble

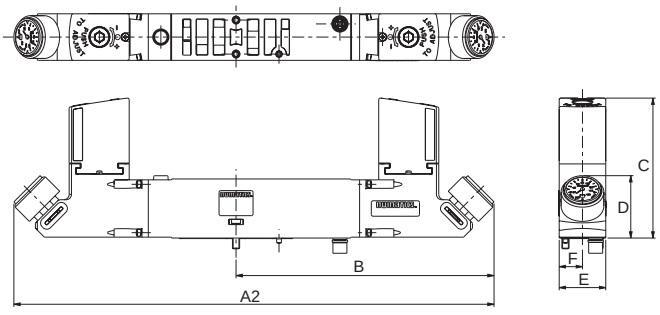

dimensiones **(mm)**

A1	A2	B	C	D	E	F
202,7	268,2	144,1	78,2	34,8	26	13

VÁLVULA PROPORCIONAL

SENTRONIC^{D}
Series 608-609

página 84 **1**

Pulstronic II
Serie 605

página 86 **2**

SENTRONIC^{PLUS}
Serie 614

página 87 **3**

SU SELECCIÓN

tipo	cuerpo		Ø racordaje G					presión máxima bar	caudal a 6 bar (ANR) l/min	tipo de aplicación			visual	series	página
	de aplicación	roscada	1/8	1/4	3/8	1/2	1			estático	dinámico	escala			
SENTRONIC^{D}		●	●	●				10	470 ... 1300	●	●	●	**1**	608-609	84
	●		●	●											
Pulstronic II		●		●				12	470	●		●	**2**	605	86
SENTRONIC^{PLUS}		●	●	●		●	●	20	210 ... 5600	●	●	●	**3**	614	87

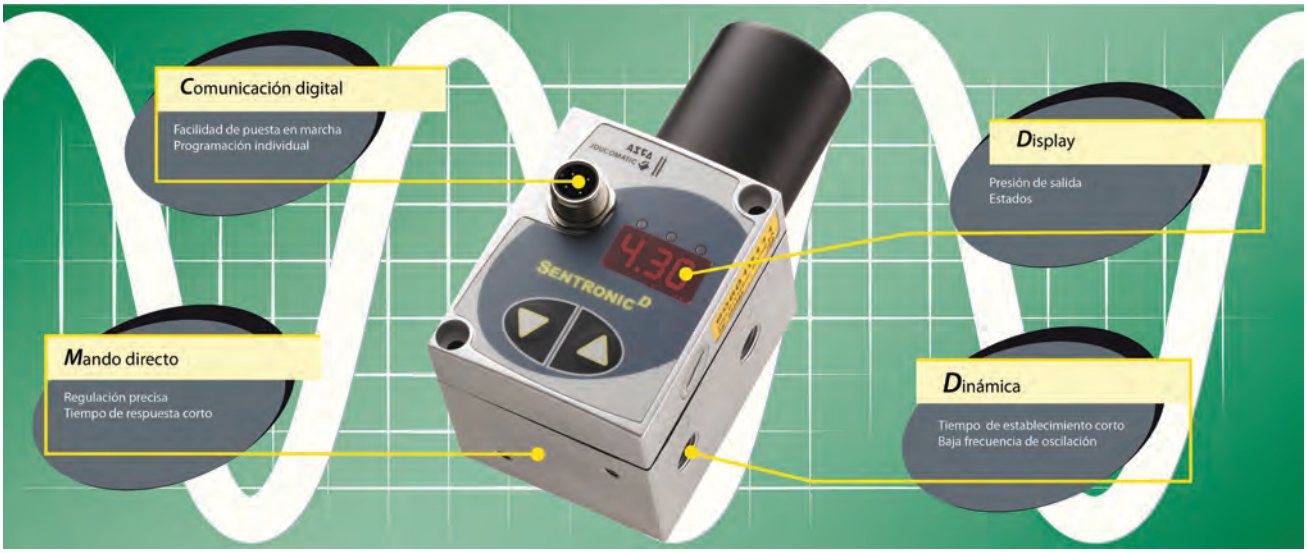

VÁLVULAS PROPORCIONALES DE REGULACIÓN DE PRESIÓN

ELECTRÓNICA NUMÉRICA

SENTRONIC^D

roscadas 1/8", 1/4" o de aplicación

Fluidos	aire, gases neutros, filtrado a 50 µm, sin condensados,
	lubricado o no
Rango de presión	ver cuadro de selección
Temperatura del fluido	0°C a +60°C
Temperatura ambiente	0°C a +50°C
Caudal (Qv a 6 bar)	G 1/8 = 470 l/min, G 1/4 = 1300 l/min
Consigna eléctrica	0-10 V / 4-20 mA
Salida captador	0-10 V / 4-20 mA
Histéresis	< 1 % del máx. de la zona de regulación (PMR)
Linearidad - repetibilidad	< 0,5 % del máxi. de la zona de regulación (PMR)
Cuerpo	aluminio
Guarniciones	FPM (elastómero fluorado) y NBR (nitrilo)
Tensión standard CC (=)	24 V ± 10 %

- Comunicación y tecnología de regulación numérica
- Pantalla digital y pomos pulsadores integrados
- Válvula de mando directo
- Gran precisión en aplicación dinámica (altas velocidades)
- Utilizable en circuito de aire comprimido standard (filtración 50 µm)

SU SELECCIÓN

salida fábrica: 3 días | 10 días

	zona de regulación bar	presión máxima admisible bar	consumo máximo W	Ø racordaje G	caudal a 6 bar (ANR) l/min	código: punto de consigna 0-10V	código: punto de consigna 4-20mA
cuerpo roscado							
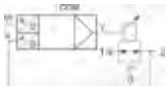	0 - 6	9	21	1/8	470	**608060111**	**608062311**
	0 - 10	13				**608010111**	**608012311**
	0 - 6	9	40	1/4	1300	**609060111**	**609062311**
	0 - 10	13				**609010111**	**609012311**
cuerpo de aplicación							
	0 - 6	9	21	1/8	470	**608260111**	**608262311**
	0 - 10	13				**608210111**	**608212311**
	0 - 6	9	40	1/4	1300	**609260111**	**609262311**
	0 - 10	13				**609210111**	**609212311**

OPCIONES Y ACCESORIOS

Conector hembra M12, entrada de cable Ø 6 a 8 mm:
recto - código : **88100256**

Cable de alimentación 2m ; 5x0,25mm^2, conector en codo- código: **88100727**

Convertidor de cable RS-232, longitud 2 m, con conector Sub-D de 9 pines para unión con PC **88100732**

Consigna 0-20 mA
código : 6º dígito = 1
ej. : **608011111**

Salida captador:
0-20mA : código : 7º dígito=2
4-20mA : código : 7º dígito= 3
ej. : **608010211**

DIMENSIONES

conexión roscada

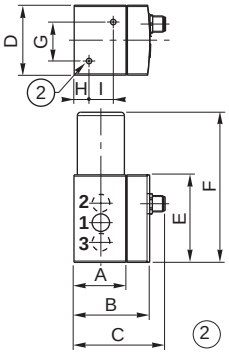

de aplicación

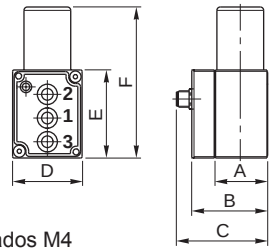

② 2 orificios roscados M4

fijación frontal

G 1/8

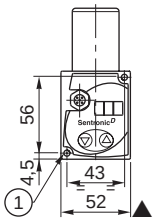

G 1/4

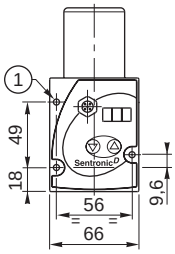

① Orificios para tornillo M4

código

dimensiones mm

		A	B	C	D	E	F	G	H	I
Cuerpo roscado										
608060111	**608062311**	38,5	56,3	67,8	52	65	111,5	29	11	18
608010111	**608012311**									
609060111	**609062311**	48,5	66,3	77,8	66	85	137,5	40	13	24
609010111	**609012311**									
Cuerpo de aplicación										
608260111	**608262311**	38,5	56,3	67,8	52	65	111,5	-	-	-
608210111	**608212311**									
609260111	**609262311**	48,5	66,3	77,8	66	85	137,5	-	-	-
609210111	**609212311**									

base DN 4

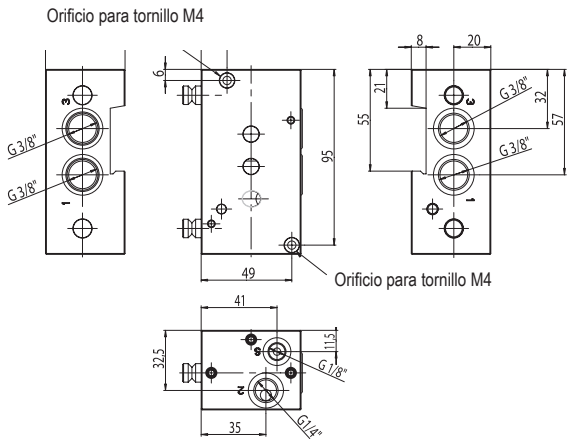

base DN 8

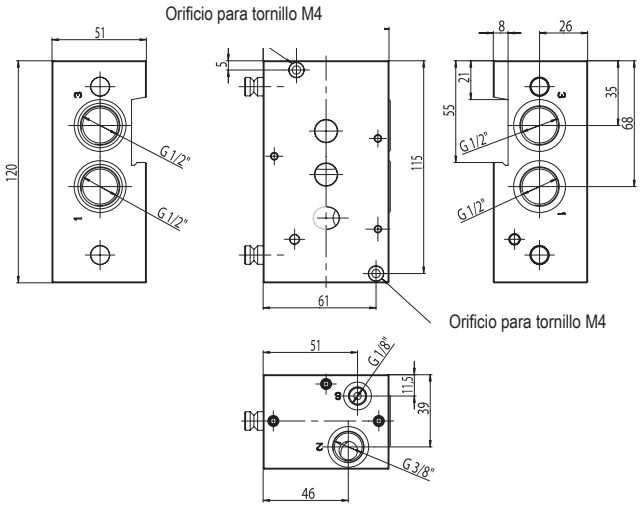

VÁLVULAS PROPORCIONALES DE REGULACIÓN DE PRESIÓN

serie 605

ELECTRÓNICA NUMÉRICA

PULSTRONIC II

roscado 1/4"

Fluidos	aire, gases neutros, filtrado a 50 µm, sin condensados,
	lubricado o no
Rango de presión	ver cuadro de selección
Temperatura del fluido	0°C a +60°C
Temperatura ambiente	0°C a +50°C
Caudal (Qv a 6 bar)	G 1/4 = 470 l/min
Consigna eléctrica	0-10 V / 4-20 mA
Salida captador	0-10 V / 4-20 mA
Histéresis	< 1 % del máx. de la zona de regulación (PMR)
Linearidad - repetibilidad	< 0,5 % del máxi. de la zona de regulación (PMR)
Cuerpo	POM (poliacetal)
Guarniciones	FPM (elastómero fluorado) y NBR (nitrilo)
Tensión standard CC (=)	24 V ± 10 %

- Comunicación y tecnología de regulación numérica
- Pantalla digital y pomos pulsadores integrados
- Distribuidor compacto
- Bajo consumo
- Utilizable en circuito de aire comprimido standard (Filtración 50 µm)

SU SELECCIÓN

	zona de regulación	presión máxima admisible	consumo máximo	Ø racordaje	caudal a 6 bar (ANR)	salida fábrica código	10 días código
	bar	bar	W	G	l/min	punto de consigna 0-10V	punto de consigna 4-20mA
cuerpo roscado							
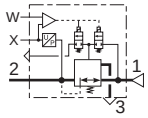	0 - 6	8	3,6	1/4	470	**605D0106**	**605D2306**
	0 - 10	12				**605D0100**	**605D2300**

DIMENSIONES

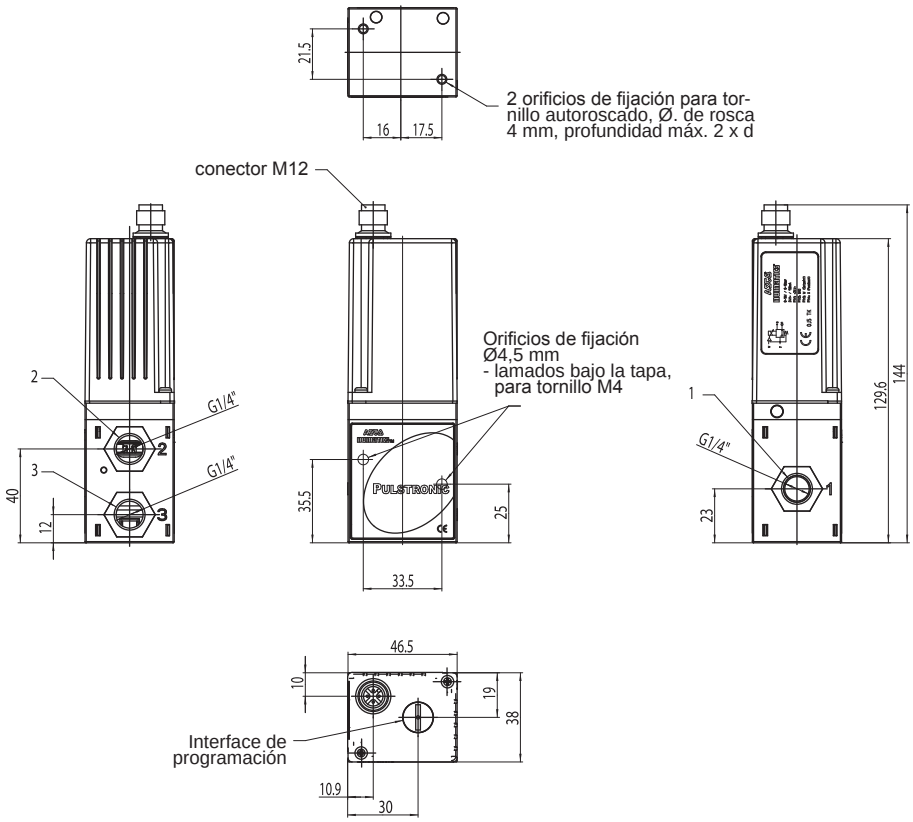

VÁLVULAS PROPORCIONALES DE REGULACIÓN DE PRESIÓN

serie 614

CON ELECTRÓNICA DIGITAL

SENTRONIC*PLUS*

roscado 1/8", 1/4", 1/2" o 1"

Fluidos	aire, gases neutros, filtrado a 50 µm, sin condensados,
	lubricado o no
Rango de presión	ver cuadro de selección
Temperatura del fluido	0°C a +60°C
Temperatura ambiente	0°C a +50°C
Caudal (Qv a 6 bar)	G1/8 = 210 l/min, G1/4 = 700 l/min, G1/2 = 1400, G1 = 5600 l/min
Consigna eléctrica	0-10 V / 4-20 mA
Salida captador	0-10 V / 4-20 mA
Histéresis	< 1 % del máx. de la zona de regulación (PMR)
Linearidad - repetibilidad	< 0,5 % del máxi. de la zona de regulación (PMR)
Cuerpo	G1/8 = latón, G1/4-G1 = aluminio
Guarniciones	FPM (elastómero fluorado) y NBR (nitrilo)
Tensión standard CC (=)	24 V ± 10 %

- Comunicación y tecnología de regulación numérica
- Pantalla digital y pomos pulsadores integrados
- Válvula de mando directo
- Gran precisión en aplicación dinámica
- Utilizable en circuito de aire comprimido standard (Filtración 50 µm)

SU SELECCIÓN

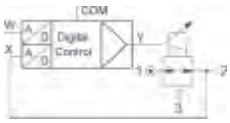

zona de regulación bar	presión máxima admisible bar	consumo máx. W	Ø racordaje G	caudal a 6 bar (ANR) l/min	salida fábrica 10 días código con pantalla punto de consigna 0-10V	con pantalla punto de consigna 4-20mA	sin pantalla punto de consigna 0-10V	sin pantalla punto de consigna 4-20mA
cuerpo roscado								
0 - 6	12	12	1/8	210	**614357D701106**	**614357D723106**	**614357E701106**	**614357E723106**
0 - 10					**614357D701110**	**614357D723110**	**614357E701110**	**614357E723110**
0 - 20	22				**614357D701120**	**614357D723120**	**614357E701120**	**614357E723120**
0 - 6	12	24	1/4	700	**614357D001106**	**614357D023106**	**614357E001106**	**614357E023106**
0 - 10					**614357D001110**	**614357D023110**	**614357E001110**	**614357E023110**
0 - 20	22				**614357D001120**	**614357D023120**	**614357E001120**	**614357E023120**
0 - 6	12	34	1/2	1400	**614357D101106**	**614357D123106**	**614357E101106**	**614357E123106**
0 - 12	14				**614357D101112**	**614357D123112**	**614357E101112**	**614357E123112**
0 - 6	12	44	1	5600	**614357D201106**	**614357D223106**	**614357E201106**	**614357E223106**
0 - 12	14				**614357D201112**	**614357D223112**	**614357E201112**	**614357E223112**

DIMENSIONES

G 1/8

Peso : 0,550 kg

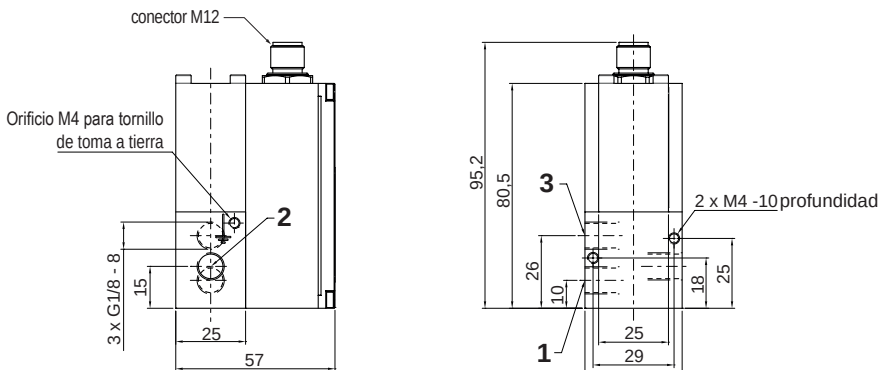

DIMENSIONES

G 1/4

Peso : 0,850 kg

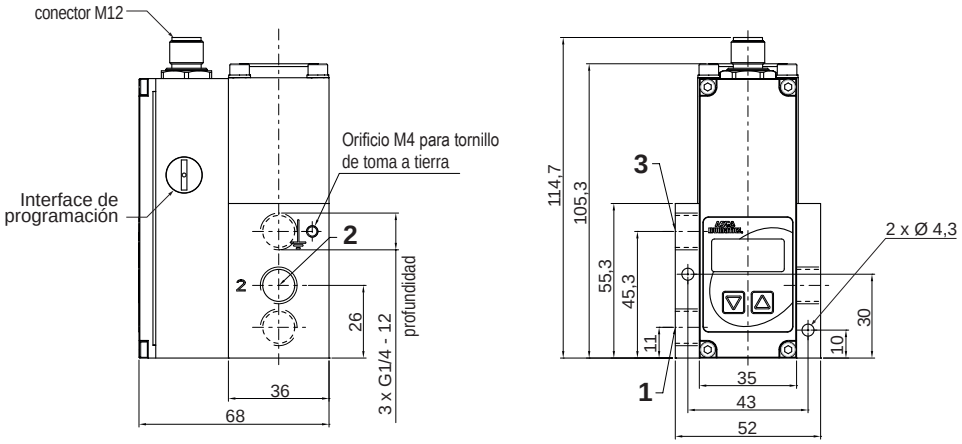

G 1/2

Peso : 1,650 kg

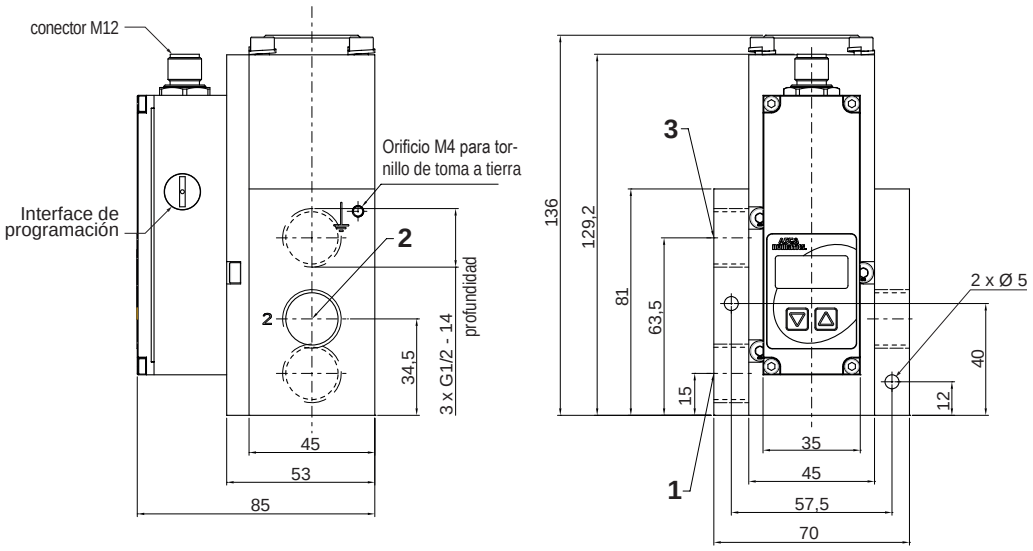

G 1

Peso : 3,400 kg

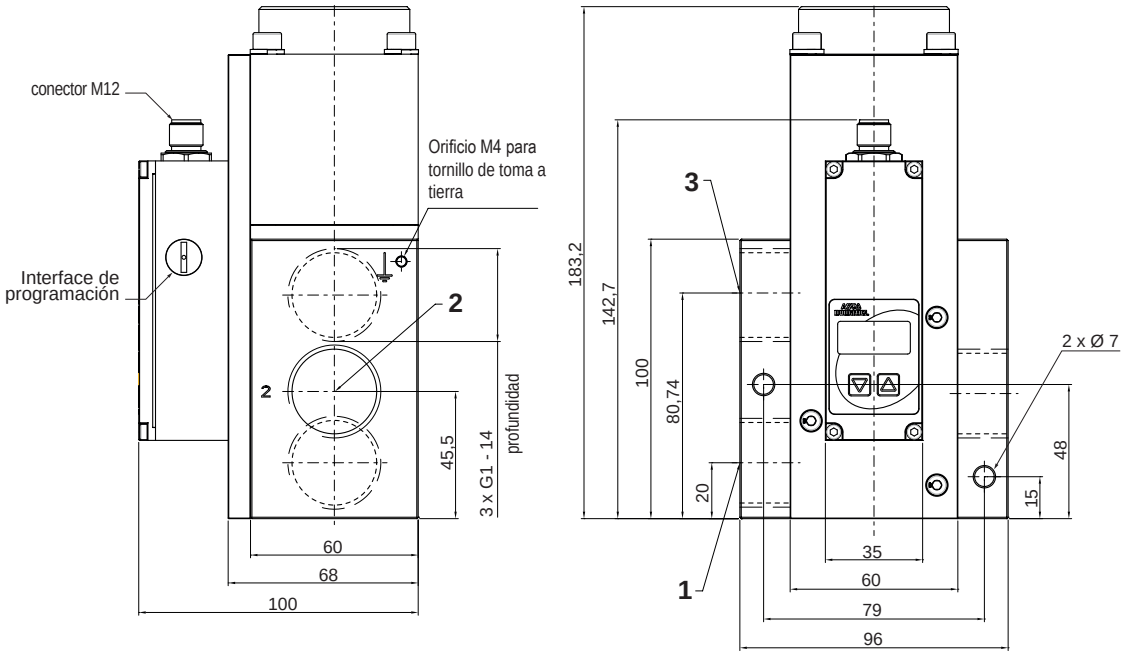

TRATAMIENTO DEL AIRE

Modular filtro/regulador lubricador

1 página 90

Modular filtro/regulador

2 página 91

Modular filtro

3 página 92

Modular regulador

4 página 93

Modular lubricador

5 página 94

Modular - válvulas de corte/arranques progresivos

6 página 95

Modular válvulas de aislamiento

7 página 96

Modular módulos de derivación

8 página 97

SU SELECCIÓN

Ø racordaje G									pilotaje arranque progresivo		tipo	caudal a 6 bar (ANR) l/min	visual	serie	página
1/8	1/4	3/8	1/2	3/4	1	1 1/4	1 1/2	2	auto-pilotado	de mando electroneumático					
filtro/regulador + lubricador															
●	●										Modular 105	400 / 550	1	342	89
●	●										Modular 107	700 / 1500			
		●	●								Modular 112	5200 / 5600			
				●	●	●	●				Modular 160	8600 / 14650			
filtro/regulador															
●	●										Modular 105	550 / 650	2	342	90
●	●										Modular 107	700 / 1500			
		●	●								Modular 112	5200 / 5600			
				●	●	●	●				Modular 160	13200 / 19000			
filtro															
	●										Modular 107	1950	3	342	91
		●	●								Modular 112	3000 / 3800			
				●	●	●	●				Modular 160	10400 / 11400			
regulador															
●	●										Modular 105	550 / 650	4	342	92
●	●										Modular 107	1200 / 1300			
		●	●								Modular 112	5500 / 7000			
				●	●	●	●				Modular 160	14600 / 20000			
lubricador															
●	●										Modular 107	1350 / 5400	5	342	93
		●	●								Modular 112	> 6500			
				●	●	●	●				Modular 160	16000 / 17700			
válvula de corte y arranque progresivo															
	●								●		Modular 107	1000	6	342	94
		●	●						●	●	Modular 112	2700			
				●	●	●	●		●	●	Modular 160	10500 / 12000			
válvulas de aislamiento / módulo de derivación															
	●	●	●	●	●	●	●				Mod.107-112-160	-	7-8	342-343	95-96
kits de montaje / escuadras de fijación															
											Modular		-	343	97

CONJUNTOS FILTRO/REGULADOR + LUBRICADOR

Tipo Modular 105-107-112-160
G 1/8 a G 1 1/2

		Modular 105	Modular 107-112	Modular 160
Fluidos		aire comprimido o gas neutro		
Presión máx. de entrada	a 23°C	12 bar	16 bar	16 bar
	a 50°C	10 bar	10 bar	12 bar
Temperatura ambiente		0°C a +50°C		
Umbral de filtración		25 µm		30 µm
Elemento filtrante		PE (polietileno)		bronce sinterizado
Cuerpo		poliamida (PA)	zamak pintado	
Cubas		policarbonato (PC) con protector de cuba		metálica con visualización de nivel

- Una gama modular y compacta para todo tipo de circuito neumático
- Montaje y conexiones rápidas en instalación: funciones filtro, regulador y lubricador en una « única unidad»
- Ligereza y robustez para montaje directo en canalización rígida

SU SELECCIÓN

salida fábrica: 3 días

Ø racordaje G	Modular	presión regulada bar	capacidad cuba total cm³	capacidad cuba max. condensados (filtro) cm³	capacidad cuba max. de aceite (lubricador) cm³	caudal a 6 bar (ANR) l/min	código con manómetro	código sin manómetro	dimensiones (mm) A	B	C	D
conjunto filtro/regulador + lubricador CON protector de cuba y purga semi-automática												
1/8	105	0,5 ... 8	28	10	23	400	**34225183**	**34225181**	172	41	84	69
1/4						550	**34225184**	**34225182**	172	41	84	69
1/8	107	0,5 ... 10	50	12	30	700	**34204131**	-	213	42	84	79
1/4						1500	**34204132**	**34204128**	213	42	84	79
1/4	112	0,5 ... 10	114	40	73	3200	**34203290**	**34203302**	250	55	132	94,5
3/8						5200 ❄	**34203291**	**34203303**	250	55	132	94,5
1/2						5600 ❄	**34203292**	**34203304**	250	55	132	94,5
3/4	160	0,5 ... 12	520	130	500	8600	**34207241**	**34207237**	345	90	180	133
1						14650	**34207242**	**34207238**	345	90	180	133
1 1/2						14650	**34207244**	**34207240**	345	90	180	133
3/4		0,5 ... 16				8600	**34207313**	**34207309**	345	90	180	133
1						14650	**34207314**	**34207310**	345	90	180	133
1 1/2						14650	**34207316**	**34207312**	345	90	180	133
conjunto filtro/regulador + lubricador SIN protector de cuba y CON purga semi-automática												
1/4						550	-	**34225102**				
1/8	105	0,5 ... 8	28	10	23	700	**34204137**	-	213	42	84	79
1/4						1500	**34204138**	**34204134**	213	42	84	79
1/4	112	0,5 ... 10	114	40	73	3200	**34203314**	**34203326**	250	55	132	94,5
3/8						5200	**34203315**	**34203327**	250	55	132	94,5
1/2						5600	**34203316**	**34203328**	250	55	132	94,5
conjunto filtro/regulador + lubricador CON protector de cuba y purga automática												
3/8	112	0,5 ... 10	114	40	73	5200	**34203397**	**34203394**	250	55	132	94,5
1/2						5600	**34203398**	**34203395**	250	55	132	94,5
3/4	160	0,5 ... 12	520	130	500	8600	**34207257**	**34207253**	345	90	180	133
1						14650	**34207258**	**34207254**	345	90	180	133
1 1/2						14650	**34207260**	-	345	90	180	133
3/4		0,5 ... 16				8600	**34207329**	**34207325**	345	90	180	133
1						14650	**34207330**	**34207326**	345	90	180	133
1 1/2						14650	**34207332**	-	345	90	180	133

❄ presión inicial 10 bar

DIMENSIONES

(Ver página 99)

OPCIONES Y ACCESORIOS

(Ver página 98)

FILTROS REGULADORES MONOBLOQUE

Tipo Modular 105-107-112-160

G 1/8 a G 1 1/2

		Modular 105	Modular 107-112	Modular 160
Fluidos		aire comprimido o gas neutro		
Presión máx. de entrada	a 23°C	12 bar	16 bar	16 bar
	a 50°C	10 bar	10 bar	12 bar
Presión de regulación		0,5 a 8 bar	0,5 a 10 bar	0,5 a 12 bar 0,5 a 16 bar
Temperatura ambiente		0°C a +50°C		
Umbral de filtración		5 o 25 µm		5 o 30 µm
Elemento filtrante		PE (polietileno)		bronce sinterizado
Cuerpo		poliamida (PA)	zamak pintado	
Cubas		policarbonato (PC) con protector de cuba		metálica con visualización de nivel

- Montaje y racordaje rápidos en instalación: funciones filtro y regulador en una « única unidad
- Ligereza y robustez para montaje directo en canalización rígida

SU SELECCIÓN

salida fábrica: 3 días

Ø racordaje G	Modular	presión regulada	capacidad cuba total	capacidad cuba max. condensados	caudal a 6 bar (ANR)	umbral de filtración	código con manómetro	código sin manómetro	dimensiones (mm) A	B	C	D
		bar	cm³	cm³	l/min	µm						
filtro/regulador CON protector de cuba y purga semi-automática												
1/8	105	0,5 ... 8	28	10	550	25	-	**34225201**	172	41	42	69
1/4					650	25	**34225204**	**34225202**	172	41	42	69
1/8	107	0,5 ... 10	50	12	700	25	-	**34204045**	213	42	42	79
1/4					1500	25	**34204050**	**34204046**	213	42	42	79
1/4					1100	5	**34204056**	**34204052**	213	42	42	79
1/4	112	0,5 ... 10	114	40	3200	25	**34203086**	**34203080**	251	55	66	94,5
3/8					5200 ❄	25	**34203087**	**34203081**	251	55	66	94,5
1/2					5600 ❄	25	**34203088**	**34203082**	251	55	66	94,5
1/4					3200	5	**34203098**	**34203092**	251	55	66	94,5
1/2					5600	5	**34203100**	**34203094**	251	55	66	94,5
3/4	160	0,5 ... 12	500	300	10100	30	**34207093**	**34207089**	182	90	90	133
1					13500	30	**34207094**	**34207090**	182	90	90	133
1 1/2					13500	30	**34207096**	**34207092**	182	90	90	133
3/4		0,5 ... 16			10100	30	**34207165**	**34207161**	182	90	90	133
1					13500	30	**34207166**	**34207162**	182	90	90	133
1 1/2					13500	30	**34207168**	**34207164**	182	90	90	133
filtro/regulador SIN protector de cuba y CON purga semi-automática												
1/4	105	0,5 ... 8	28	10	650	25	**34225124**	**34225122**	172	41	42	69
1/8	107	0,5 ... 10	50	12	700	25	-	**34204069**	213	42	42	79
1/4					1500	25	**34204074**	**34204070**	213	42	42	79
1/4	112	0,5 ... 10	114	40	3200	25	**34203372**	**34203340**	251	55	66	94,5
3/8					5200	25	**34203373**	**34203341**	251	55	66	94,5
1/2					5600	25	**34203374**	**34203342**	251	55	66	94,5
filtro/regulador CON protector de cuba y purga automática												
3/8	112	0,5 ... 10	114	40	5200	25	-	**34203130**	251	55	66	94,5
1/2					5600	25	**34203137**	**34203131**	251	55	66	94,5
1/2					5600	5	**34203149**	-	251	55	66	94,5
3/4	160	0,5 ... 12	160	300	10100	30	**34207109**	-	182	90	90	133
1					13500	30	**34207110**	**34207106**	182	90	90	133
1 1/2					13500	30	**34207112**	-	182	90	90	133
3/4					10100	30	**34207181**	**34207177**	182	90	90	133
1		0,5 ... 16			13500	30	**34207182**	**34207178**	182	90	90	133
1 1/2					13500	30	**34207184**	**34207180**	182	90	90	133

❄ presión inicial 10 bar

DIMENSIONES

(Ver página 99)

FILTROS
Tipo Modular 105-107-112-160
G 1/8 a G 1 1/2

		Modular 105	Modular 107	Modular 112	Modular 160
Fluidos		aire comprimido o gas neutro			
Presión máx. de entrada	a 23°C	12 bart	16 bar	16 bar	16 bar
	a 50°C	10 bar	10 bar	10 bar	12 bar
Temperatura ambiente		0°C a +50°C			
Umbral de filtración		Umbral de filtración			30 µm
Elemento filtrante		PE (polietileno)			bronce sinterizado
Cuerpo		Cuerpo			
Cubas		policarbonato (PC) con protector de cuba			metálica con visualización de nivel

- Amplia elección de umbrales de filtración de los aerosoles de aceite y agua: 5, 10, 25 y 50 µm
- Gestión del control de nivel de los condensados por purga manual, semi-automática o automática, integrada al cuerpo
- Compatibilidad con los principales entornos industriales: cuba de policarbonato con protector de cuba, cuba metálica

SU SELECCIÓN

salida fábrica: 3 días

Ø racordaje **G**	**Modular**	capacidad cuba total cm³	capacidad cuba max. condensados cm³	umbral de **filtración** µm	caudal a 6 bar **(ANR)** l/min	código	dimensiones (mm) A	B	C	D
filtro - cuba de policarbonato CON protector de cuba y purga semi-automática										
1/8	105	28	10	25	890	**34225213**	127,5	41	42	25
1/4				5	1050	**34225254**	127,5	41	42	25
1/4	107	50	12	25	1800	**34204012**	160	42	42	25
				5	1600	**34204016**	160	42	42	25
	112	114	40	25	2600	**34203001**	187	55	66	30
3/8	112	114	40	25	3000 ❊	**34203002**	187	55	66	30
				5	2800	**34203008**	187	55	66	30
1/2	112	114	40	25	3800 ❊	**34203003**	187	55	66	30
				5	3300	**34203009**	187	55	66	30
filtro - cuba de policarbonato SIN protector de cuba y CON purga semi-automática										
1/4	105	28	10	25	1050	**34225134**	127,5	41	42	25
1/4	107	50	12	25	1800	**34204024**	160	42	42	25
1/4	112	114	40	25	2600	**34203038**	187	55	66	30
3/8					3000	**34203039**	187	55	66	30
1/2					3800	**34203040**	187	55	66	30
filtro - cuba policarbonato CON protector de cuba y CON purga automática										
3/4	160	500	130	30	10400	**34207009**	333	90	90	40
1					11400	**34207010**	333	90	90	40
1 1/2					11400	**34207012**	333	90	90	40
filtro - cuba metálica con visualización										
3/4	160	500	130	30	10400	**34207001**	333	90	90	40
1					11400	**34207002**	333	90	90	40
1 1/2					11400	**34207004**	333	90	90	40

❊ presión inicial 10 bar

OPCIONES Y ACCESORIOS

Fijaciones
Lotes para montaje de accesorios complementarios (ver página 98)

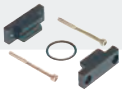

Dispositivo de bloqueo con llave

Conjunto válvula de corte y arranque progresivo, válvula de aislamiento, módulo de derivación (ver página 99)

Otros umbrales de filtración.
Otros tipos de purga: manual o automática

Cuba metálica (Modular 112)

Conjunto montado

DIMENSIONES

(Ver página 99)

REGULADORES

Tipo Modular 105-107-112-160

G 1/8 a G 1 1/2

	Mini	Modular 105	Modular 107-112-160
Fluidos	aire comprimido o gas neutro		
Presión máx. de entrada	12 bar	12 bar	16 bar
Presión de regulación	ver cuadro de selección		
Temperatura ambiente	-10°C a +60°C	0°C a +50°C	-10°C a +60°C
Cuerpo	poliamida (PA)		zamak pintado

- Amplia gama de umbrales de presión de regulación : de 0,2 - 0,5 bar a 3 - 8 - 10 - 16 bar
- Asegura una presión constante en la salida: membrana ondulada, descompresión automática
- Fiabilidad y durabilidad

SU SELECCIÓN

salida fábrica 3 días

Ø racordaje G	Modular	presión regulada bar	caudal a 6 bar (ANR) l/min	código con manómetro	código sin manómetro	dimensiones (mm) A	B	C	D
regulador - zona standard de presión de regulación									
1/8	Mini (1)	0,5 ... 10	500	-	**34200311**	74	40	45	62
1/4			650	-	**34200313**	74	40	45	62
1/8	105	0,5 ... 8	550	**34225007**	**34225005**	90	41	42	69
1/4			650	**34225008**	**34225006**	90	41	42	69
1/8	107	0,5 ... 10	700	**34204037**	**34204033**	122	42	42	96
1/4			1200	**34204038**	**34204034**	122	42	42	96
1/4	112	0,5 ... 10	3900	**34203058**	**34203052**	143	55	66	113
3/8			5500	**34203059**	**34203053**	143	55	66	113
1/2			7000	**34203060**	**34203054**	143	55	66	113
3/4	160	0,5 ... 12	11000	**34207077**	**34207073**	182	90	90	133
1			16000	**34207078**	**34207074**	182	90	90	133
1 1/2			16000	**34207080**	**34207076**	182	90	90	133
3/4	160	0,5 ... 16	11000	**34207085**	**34207081**	182	90	90	133
1			16000	**34207086**	**34207082**	182	90	90	133
			16000	**34207088**	**34207084**	182	90	90	133
regulador - zona standard de presión de regulación - preparado para recibir un dispositivo de bloqueo									
1/4	107	0,5 ... 10	1300	-	**34260171**	122	42	42	96
3/8	112	0,5 ... 10	3000	-	**34260175**	143	55	66	113
regulador - zona baja de presión de regulación (0,2 - 3 bar)									
1/8	Mini (1)	0,2 ... 3	500	-	**34200312**	74	40	45	62
1/4			650	-	**34200314**	74	40	45	62
1/8	105	0,2 ... 3	550	**34225261**	**34225259**	90	41	42	69
1/4			650	**34225262**	**34225260**	90	41	42	69
1/4	107	0,2 ... 3	1200	**34204044**	**34204040**	122	42	42	96
1/4	112	0,2 ... 3	3900	-	**34203064**	143	55	66	113
3/8			5500	-	**34203065**	143	55	66	113
1/2			7000	**34203072**	**34203066**	143	55	66	113
regulador - zona baja de presión de regulación (0,2 - 3 bar) - preparado para recibir un dispositivo de bloqueo									
1/4	107	0,2 ... 3	1300	-	**34260170**	122	42	42	96
3/8	112	0,2 ... 3	3000	-	**34260174**	143	55	66	113

(1) suministrado con anillo de fijación superior

DIMENSIONES

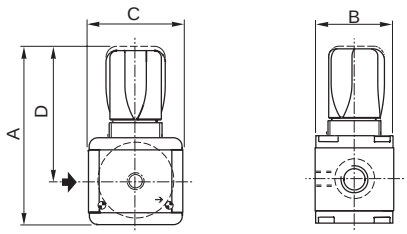

LUBRICADORES

Tipo Modular 107-112-160

G 1/8 a G 1 1/2

	Modular 107	Modular 112	Modular 160
Fluidos	aire comprimido o gas neutro		
Presión máx. de entrada a 23°C	12 bar	12 bar	17,5 bar
Presión máx. de entrada a 50°C	10 bar	10 bar	17,5 bar
Temperatura ambiente	0°C a +50°C	0°C a +50°C	-10°C a +50°C (+60°C a 12,5 bar)
Cuerpo	zamak pintado		
Cubas	policarbonato (PC) con protector de cuba		metálica con visualización de nivel

- Suministra una lubricación constante y controlada: tecnología venturi para una perfecta vaporización de aceite
- Gestión del control de nivel de aceite: indicador de visualización y llenado con o sin presión
- Compatibilidad con los principales entornos industriales: cuba de plástico con protector de cuba

SU SELECCIÓN

salida fábrica: 3 días

Ø racordaje **G**	**Modular**	capacidad cuba total cm³	capacidad cuba max. de aceite cm³	caudal a 6 bar **(ANR)** l/min	código	dimensiones (mm) A	B	C	D
lubricador- cuba de policarbonato con protector									
1/8	107	50	30	1350	**34204001**	187	42	42	65
1/4	107	50	30	2500	**34204002**	187	42	42	65
1/4	112	114	73	3900	**34203270**	215	55	66	71
3/8	112	114	73	> 6500	**34203271**	215	55	66	71
1/2	112	114	73	> 6500	**34203272**	215	55	66	71
lubricador- cuba policarbonato sin protector									
1/8	107	50	30	1350	**34204005**	107	42	42	65
1/4	107	50	30	2500	**34204006**	107	42	42	65
1/4	112	114	73	3900	**34203276**	215	55	66	71
3/8	112	114	73	> 6500	**34203277**	215	55	66	71
1/2	112	114	73	> 6500	**34203278**	215	55	66	71
lubricador - cuba metálica con visualización									
3/4	160	520	500	16000	**34207233**	247	90	90	57
1	160	520	500	17700	**34207234**	247	90	90	57
1 1/2	160	520	500	17700	**34207236**	247	90	90	57

DIMENSIONES

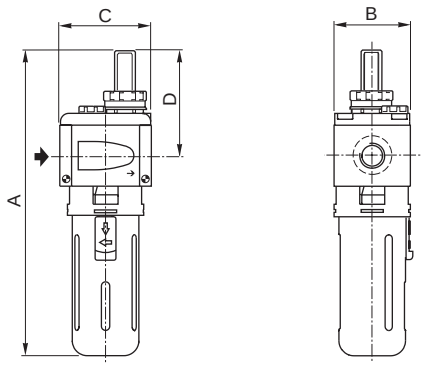

OPCIONES Y ACCESORIOS

Fijaciones (ver página 98)

Lotes para montaje de accesorios complementarios (ver página 98)

Conjunto montado

Cuba metálica (Modular 112)

Conjunto montado

CONJUNTOS VÁLVULA DE CORTE ARRANQUE PROGRESIVO

Tipo Modular 107-112-160

G 1/4 a G 1 1/2

	Modular 107	Modular 112	Modular 160
Fluidos	aire o gas neutro filtrado, lubricado o no		
Presión de utilización	2,5 a 10 bar	3 a 10 bar	0,5 a 16 bar
Temperatura ambiente	0°C a +50°C		
Cuerpo	metal		

- Asegura la purga automática de un circuito neumático durante el fallo de un sistema: válvula de corte
- Asegura la puesta a presión de las máquinas y sistemas: puesta a presión progresiva controlada por tornillo micrométrico
- Dos tipos de mando: neumático (versión autopilotada) o eléctrica (versión electroneumática)
- Bloqueo del punto de consigna mediante pasador, o bloqueo con llave

SU SELECCIÓN

salida fábrica: 3 días | 10 días

Ø racordaje G	Modular	caudal a 6 bar (ANR) l/min	código	electroválvula-piloto cant.	código	~ VA	= W	(M)	conector
válvula de corte 3/2 NC + arranque progresivo 2/2 NC auto-pilotada									
1/4	107	1000	**34394014**	+ 1x	**30211112--A**	1,2	-	▼	talla 15
					30211112--D	-	1,2	▼	DIN 43650, 9,4 mm, forma C
1/4	107	1000	**34394006**	+ 1x	**19000017**(1)	4	3	▼	talla 30 ISO 4400 / EN 175301-803, forma A
1/4	112	2700	**34393107**						
3/8	112	2700	**34393108**						
1/2	112	2700	**34393109**						
arranque progresivo 2/2 NC auto-pilotado									
1/4	107	1000	**34304022**	-					talla 30 ISO 4400 / EN 175301-803, forma A
1/2	112	2700	**34303021**						
válvula de corte 3/2 NC + arranque progresivo 2/2 NC de mando electroneumático									
1/2	112	2700	**34393112**	+ 2x	**19000017**(1)	4	3	▼	talla 30 ISO 4400 / EN 175301-803, forma A
3/4	160	10500	**34397034**						
1	160	10500	**34397035**						
válvula de corte 3/2 NC									
1/4	107	1000	**34394010**	+ 1x	**30211112--A**	1,2	-	▼	talla 15
					30211112--D	-	1,2	▼	DIN 43650, 9,4 mm, forma C
1/4	107	1000	**34394002**	+ 1x	**19000017**(1)	4	3	▼	talla 30 ISO 4400 / EN 175301-803, forma A
3/8	112	2700	**34393102**						
1/2	112	2700	**34393103**						
válvula de corte 3/2 NC de mando neumático + arranque progresivo 2/2 NC auto-pilotado									
3/4	160	10500	**34307006**	-					-
válvula de corte 3/2 NC de mando electroneumático + arranque progresivo 2/2 NC auto-pilotado									
3/4	160	10500	**34397006**	+ 1x	**19200009**(1)	6	5	▼	talla 30 ISO 4400 / EN 175301-803, forma A
1	160	12000	**34397007**						
1 1/2	160	12000	**34397009**						

(1): En su pedido, precise, además del código: tensión / frecuencia (M) : Mando manual ▼ : de mando manual de impulsión

DIMENSIONES

Modular 107 - 112

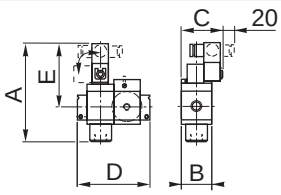

dimensiones (mm)

	A	B	C	D	E
Modular 107	173	42	74	84	126
Modular 112	182,5	55	73	125	115
Modular 160	191	94	104	90	142

Modular 160

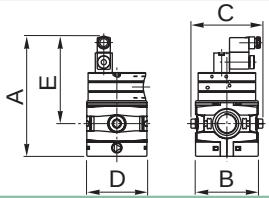

OPCIONES Y ACCESORIOS

Fijaciones (ver página 98)

Lotes para montaje de accesorios complementarios (ver página 98)

Silencioso de escape (ver página 101)

Conjunto montado

Manómetros (ver página 99)

VÁLVULAS DE AISLAMIENTO 3/2
CON MANDO MANUAL DE BLOQUEO
Tipo Modular 107-112-160
G 1/4 a G 1 1/2

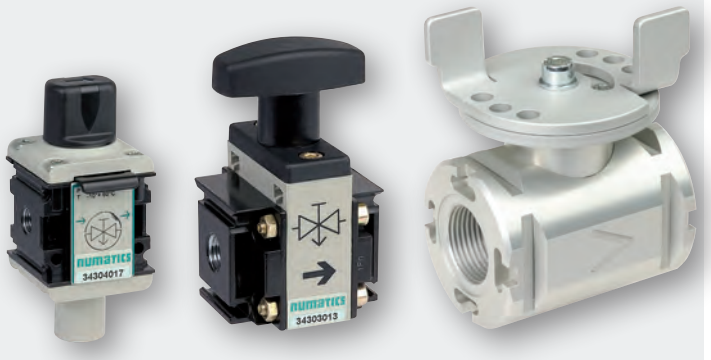

	Modular 107-112	Modular 160
Fluidos	aire o gases neutros	
Presión de utilización	máx. 16 bar.	máx. 17,5 bar
Temperatura ambiente	-10°C a +50°C	
Cuerpo	metal	

- Corte manual de la presión de aire de salida de las máquinas y sistemas
- Bloquea la puesta con presión de la instalación, después de un corte manual: posición bloqueada
- Asegura un caudal de aire máximo: válvula de bola
- Mando cómodo mediante pomo giratorio en 90°

SU SELECCIÓN

salida fábrica: 3 días

Ø racordaje G	Modular	caudal max. (1 a 2) l/min	caudal de purga a 6 bar (ANR) (2 a 3) l/min	tiempo de vaciado (para 10 litros) s	código versión con bloqueo	código versión standard	dimensiones (mm) A	B	C	D
1/4	107	acceso directo	560	6	**34304018**		97	54	42	50
1/4	112	acceso directo	200	53	**34303052**	**34303013**	106	70	58	74
3/8	112	acceso directo	200	53	**34303053**	**34303014**	106	70	58	74
1/2	112	acceso directo	200	53	**34303054**	**34303015**	106	70	58	74
3/4	160	acceso directo	650	28	**34307001**		132,4	90	90	81
1	160	acceso directo	650	28	**34307002**		132,4	90	90	81
1 1/2	160	acceso directo	650	28	**34307004**		132,4	90	90	81

DIMENSIONES

Modular 107

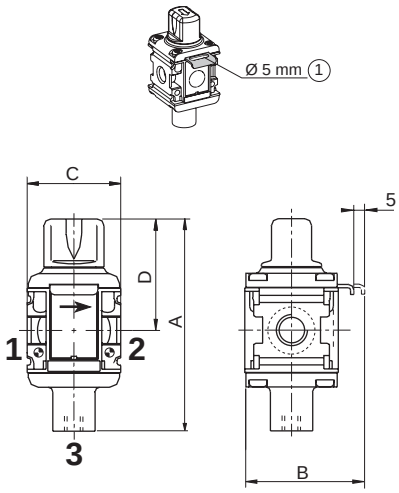

Modular 112

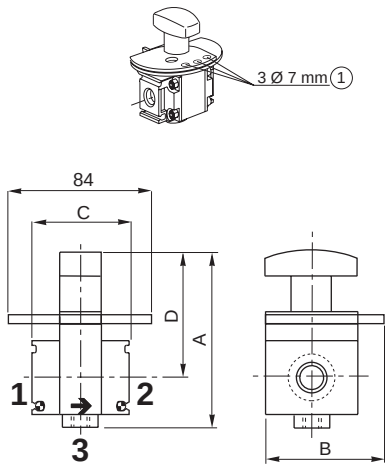

Modular 160

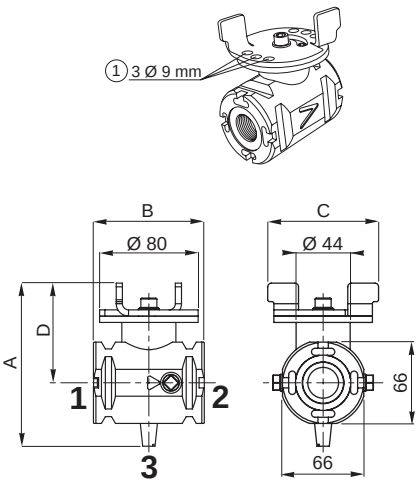

(1) Posibilidad de bloqueo en posición cerrada, mediante candado

OPCIONES Y ACCESORIOS

Fijaciones (ver página 98)

Lotes para montaje de accesorios complementarios (ver página 98)

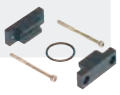

Silencioso de escape (ver página 101)

Conjunto montado

MÓDULOS DE DERIVACIÓN

Tipo Modular 107-112-160

G 1/4 a G 1

	Modular 107-112	Modular 160
Fluidos	aire o gases neutros	
Presión de utilización	máx. 16 bar.	máx. 17,5 bar
Temperatura ambiente	-10°C a +50°C	
Cuerpo	metal	

- Asegura la alimentación de aire de un circuito secundario filtrado, lubricado o no
- Permite el control del nivel de llenado de un filtro, con la ayuda de un presostato
- Asociación sin racordaje

SU SELECCIÓN

salida fábrica: 3 días

Ø racordaje G	Ø orificios de derivación G	Modular	adaptación presostato	código	dimensiones (mm) A	B	C
3/8	2 orificios 1/8, frontal y trasero	107	previsto (1)	**34304014**	51	42	42
1/4	3 orificios 3/8, inferior, frontal y trasero	112	previsto (1)	**34303004**	47	55	66
3/8	3 orificios 3/8, inferior, frontal y trasero	112	previsto (1)	**34303005**	47	55	66
1/2	3 orificios 3/8, inferior, frontal y trasero	112	previsto (1)	**34303006**	47	55	66
3/4 - 1	4 orificios: 1/8 superior, 1 inferior, 1/4 frontal y trasero	160	previsto (1)	**34307020**	66	66	80

(1) presostato de aplicación código: 34900030 o 34900031 a aprovisionar por separado (ver página 103)

DIMENSIONES

Modular 107

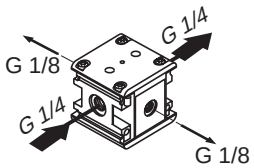

Modular 112

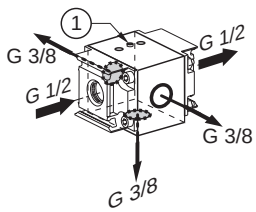

Modular 160

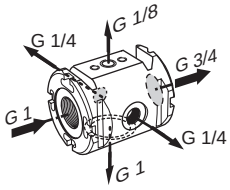

(1) Tapón de obturación embutido estanco Quitar antes de cualquier adaptación del presostato (desmontaje mediante llave 2 mm hexagonal)

Modular 107-112

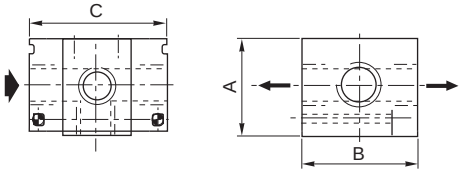

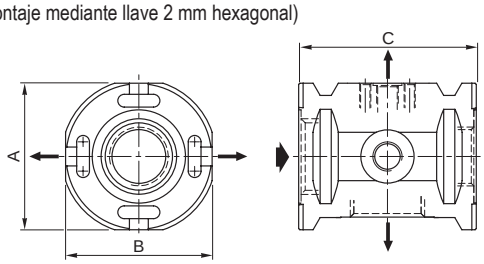

OPCIONES Y ACCESORIOS

Fijaciones (ver página 98)

Lotes para montaje de accesorios complementarios (ver página 98)

Presostato de aplicación (ver página 103)

Conjunto montado

ACCESORIOS DE TRATAMIENTO DEL AIRE

SU SELECCIÓN

salida fábrica 3 días

LOTE DE MONTAJE DE 2 ELEMENTOS

código

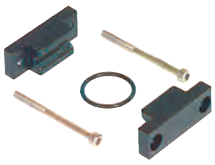

	Modular 107	Modular 112	Modular 160
1 lote de montaje de 2 elementos	**34304001**	**34303001**	**34307005**

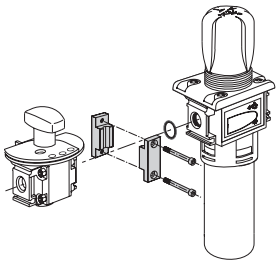

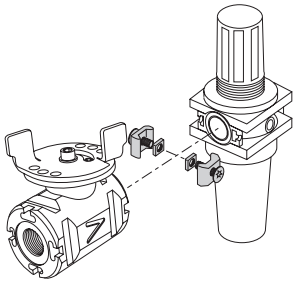

ESCUADRAS DE FIJACIÓN LATERAL

código

	Modular 105	Modular 107	Modular 112	Modular 160
1 lote de 2 escuadras de fijación lateral	**34325005**	**34304003**	**34303003**	**34307017**

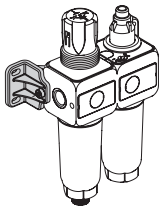

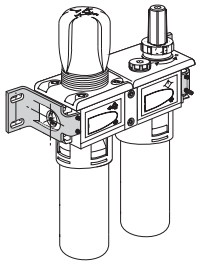

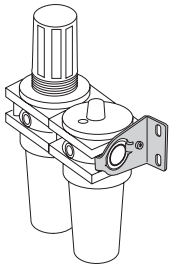

ESCUADRAS DE FIJACIÓN SUPERIOR

código

	Modular 105	Modular 107	Modular 112	Modular 160
Anillo de fijación superior	**34300011** (1)	**34300011**	**34300004**	**34307015**
Escuadra de fijación superior	**34300016**	**34300016**	**34300017**	**34307016**

(1) anillo de fijación superior suministrado con regulador Modular 105

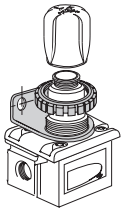

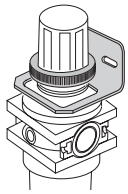

ACCESORIOS DE TRATAMIENTO DEL AIRE

SU SELECCIÓN

salida fábrica 3 días

MANÓMETROS

		talla	código	adaptable en Modular 105	107	112	160
Manómetro solo Ø 40 mm	0 - 4 bar	R1/8 cónico	**34300015**	●	●		
	0 - 10 bar		**34300014**	●			
	0 - 12 bar		**34300041**		●		
Manométro solo Ø 50 mm	0 - 4 bar	R1/8 cónico	**34200061**			●	
	0 - 12 bar		**34200062**			●	
	0 - 16 bar		**34200997**				●

FIJACIÓN EN CANALIZACIÓN

	talla	código
lote de 2 bridas de racordaje	1 1/2	**34307018**

DISPOSITIVO DE BLOQUEO

	código
dispositivo de bloqueo con llave	**34303050**

PURGA AUTOMÁTICA DE CANALIZACIÓN

La purga de canalización permite recoger y evacuar, mediante una purga automática integrada, el agua presente en las redes de aire comprimido.
Con el fin de aumentar la duración del dispositivo de purga automática, el conjunto incluye un cartucho filtrante de 55 µm que asegura la filtración de los principales condensados.

	talla	Presión de utilización	código
purga automática de canalización	1/2	**1-16 bar**	**34201471**

DIMENSIONES

filtro/regulador + lubricador

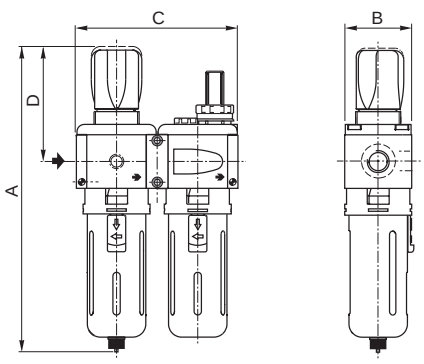

filtro/regulador

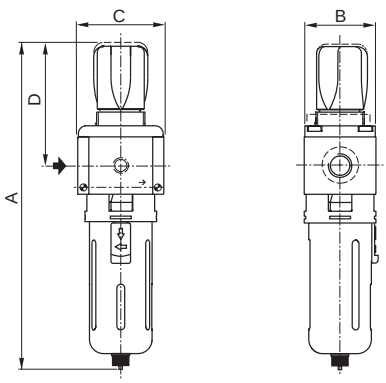

filtro

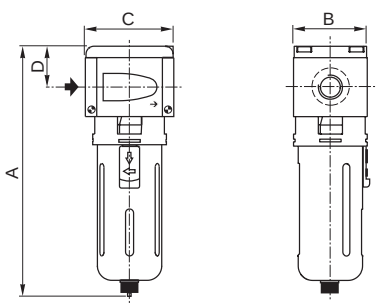

salida fábrica 3 días

REDUCTOR DE CAUDAL "EN LINEA" ENCASTRABLES

CARACTERÍSTICAS

Presión de utilización: 1 a 10 bar
DRV100B: vacío, 0,2 a 10 bar
Temperatura: -10°C a +60°C
DRV100B: - 20°C a +80°C
Cuerpo de aluminio
NBR (nitrilo), junta

Ø racordaje G	código
1/8	**34602152**
1/4	**34602153**
3/8	**34602154**
1/2	**34602155**
3/4	**34600156**

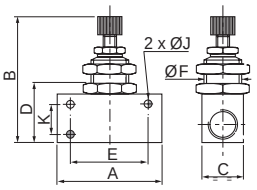

dimensiones (mm) A	B	C	D	E	F	J	K
34	56	16	24	24	12	4,5	-
50	75	25	35	35	18	6,5	-
58	75	25	35	40	18	6,5	-
65	92	30	46	50	22	6,5	-
110	119	39	58	70	37	6,5	-

REDUCTORES DE CAUDAL ORIENTABLES, ADAPTABLES EN CILINDROS

CARACTERÍSTICAS

Presión de utilización: 1 a 10 bar
Temperatura: 0°C a +70°C
Cuerpo: (ver cuadro)
NBR (nitrilo), junta

Permite la implantación directa en los orificios de los cilindros para una instalación más compacta

cuerpo de plástico - regulable mediante pomo/tornillo

Ø racordaje G	Ø ext. tubo (mm)	código	dimensiones (mm) A	B max.	D	E
M5	4	**34602188**	17	26	-	6
1/8	4	**34602221**	22	44	16	10
1/8	6	**34602222**	22	44	16	10
1/4	6	**34602223**	22	42,5	15	10
1/4	8	**34602224**	28	48	18,5	14
3/8	10	**34602021**	32	54	20	17
1/2	12	**34602022**	35	54	20	17

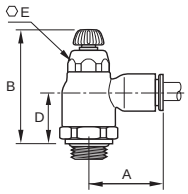

cuerpo de plástico - regulación mediante tornillo encastrado

Ø racordaje G	Ø ext. tubo (mm)	código	dimensiones (mm) A	B max.	D	E
1/8	6	**34602018**	21	26	-	13
1/4	6	**34602019**	22	28	-	17
1/4	8	**34602020**	27	28	-	17

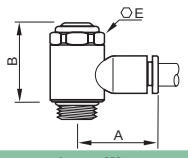

cuerpo de metal, salida roscada - regulable mediante pomo/tornillo

Ø racordaje G	código	dimensiones (mm) A	B max.	D	E
1/8	**34602181**	22,5	52,5	23	10
1/4	**34602182**	32	55,5	25	14
3/8	**34602183**	34,5	62	27	17

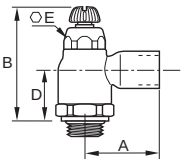

RACOR ORIENTABLE DE BLOQUEO

Fluidos	aire, gas neutro, filtrado, lubricado o no
Presión de utilización	10 bar máx.
Presión de pilotaje	1.5 a 4 bar
Temperatura ambiente	-20°C a +70°C
Cuerpo	Latón tratado
Membrana y juntas	NBR (nitrilo)

Ø racordaje G	racor enchufe rápido ØD	código	dimensiones (mm) E	F	G	H	H1	H2	J	L
3/8	8	**34602451**	7,5	21	24	53	24,5	21	17	28

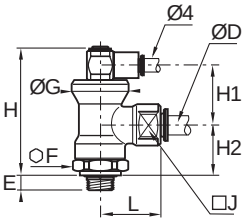

ACCESORIOS NEUMÁTICOS

salida fábrica | 3 días | 10 días

REDUCTORES DE ESCAPE

CARACTERÍSTICAS

- Presión de utilización: 0 a 30 bar
- Temperatura: -10°C a +80°C
- Cuerpo de latón

Ø racordaje G	Ø de paso (mm)	código
1/8	5	**34600107**
1/4	8	**34600108**

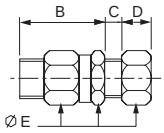

dimensiones (mm) B	C min.	C max.	D	E
22	1	4	8,5	13
29	1	5	11,5	17

REDUCTORES DE ESCAPE + SILENCIOSOS

CARACTERÍSTICAS

- Presión de utilización: 0 a 10 bar
- Temperatura: -10°C a +80°C
- Cuerpo de polímero técnico
- Elemento silencioso de plástico poroso

Ø racordaje G	código
1/8	**34600413**
1/4	**34600414**
3/8	**34600415**

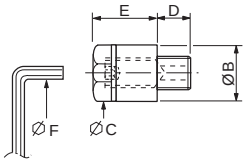

dimensiones (mm) B	C	D	E	F
15	13	6	14,5	2,5
18	15	7	22	4
2x4	20	8	30	6

SILENCIOSOS DE GRAN CAUDAL

- Presión de utilización: 10 bar max.
- 40 bar opcional
- Temperatura: -40°C a +140°C
- Cuerpo: acero cincado y aluminio

Ø racordaje G	caudal a 6,2 bar l/min.	código
1/2	7240	**SE50HB**
1	22600	**SE100HB**
2	90600	**SE200HB**

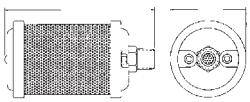

dimensiones (mm) A	B
152	80
222	98
479	133

SILENCIOSO DE ESCAPE

CARACTERÍSTICAS

- Presión de utilización: 0 a 10 bar
- Temperatura ambiente: -10°C a +80°C
- Cuerpo: (ver cuadro)

Ø racordaje G	código cuerpo de plástico	código cuerpo de bronce
M5	-	**34600207**
1/8	**34600406**	**34600001**
1/4	**34600407**	**34600002**
3/8	**34600408**	**34600003**
1/2	**34600409**	**34600004**
3/4	-	**34600005**
1	-	**34600006**

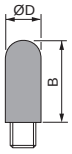

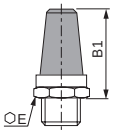

dimensiones (mm) B	B1	D	E
27	22,4	13	13
34	41,6	15	16
55	49,2	18	24
62	54,6	23	27
	82,3		36
	93,5		50

CARACTERÍSTICAS

- Presión de utilización: 0 a 10 bar
- Temperatura ambiente: -10°C a +80°C
- Cuerpo: acero inox.

Ø racordaje	código
G 1/8	**34600418**
G 1/4	**34600419**
NPT 1/8	**34600482**
NPT 1/4	**34600483**
NPT 1/2	**34600481**

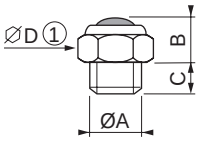

dimensiones (mm) A	B	C	D
1/8	10	6	13
1/4	11	8	16
1/2	14	9	24

CARACTERÍSTICAS

- Presión de utilización: 0 a 12 bar
- Temperatura: -10°C a +80°C
- Cuerpo: bronce

Ø racordaje G	código
M5	**34600491**
1/4	**34600493**

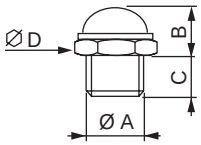

dimensiones (mm) A	B	C	D
M5	4,5	3,5	8
1/4	11	8	16

SILENCIOSOS ANTILLENADO

CARACTERÍSTICAS

- Presión de utilización: 0 a 13,8 bar
- Temperatura: -20°C a +110°C
- Cuerpo: acero cincado bicromatado
- Tamiz: latón

Ø racordaje G	caudal a 6,2 bar l/min.	código
1/8	1246	**M1MB**
1/4	2718	**M2MB**
3/8	5660	**M3MB**
1/2	8600	**M4MB**
3/4	15850	**M5MB**
1	22650	**M6MB**

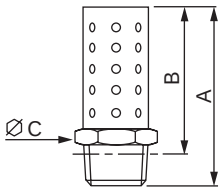

dimensiones (mm) A	B	C
35	31	11
44	39	14
57	51	18
69	61	22
80	71	27
99	88	33

ACCESORIOS NEUMÁTICOS

salida fábrica 3 días

FILTROS SILENCIOSOS DE ESCAPE

CARACTERÍSTICAS

Presión de utilización: 0 a 16 bar
Temperatura: -5°C a +50°C
Presión diferencial máx.: 0,5 bar
Cuerpo de aluminio y polipropileno PP
NBR (nitrilo), junta

Ø racor-daje G	caudal max. (ANR) l/min.	código
1/2	1300	34600213
3/4	1600	34600214
1	2900	34600215

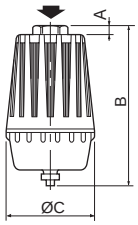

dimensiones (mm) A	B	C
12	180	90
12	180	90
15	250	110

SELECTORES DE CIRCUITO

SELECTORES DE CIRCUITO

Presión de utilización: 1 a 10 bar
Temperatura: -10°C a +60°C
Cuerpo de aluminio
Piezas internas: acero + NBR (nitrilo)

Ø racor-daje G	Ø de paso (mm)	código
1/8	3,2	34600127
1/4	6	34600119

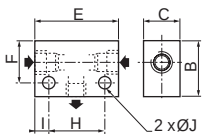

dimensiones (mm) B	C	E	F	H	I	J
26	16	51	20,5	32	9,5	4,5
30	20	52	21,5	35	8,5	5,5

CLAPETS ANTI-RETORNO

CARACTERÍSTICAS

Presión de utilización: 0,5 a 10 bar
Temperatura: -10°C a +60°C
Cuerpo de latón niquelado
NBR (nitrilo), junta

Ø racor-daje G	caudal a 6 bar (ANR) l/min.	código
1/8	920	34602124
1/4	1650	34602125
3/8	2400	34602444
1/2	3500	34602126

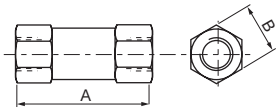

dimensiones (mm) A	B
36,5	13
41	16
51	20
62	24

PURGAS RÁPIDAS

CARACTERÍSTICAS

Presión de utilización: 0,5 a 10 bar
Temperatura: -10°C a +60°C
Cuerpo de aleación ligera
Membrana de nitrilo (NBR)

Ø racor-daje G	Ø de paso (mm)	código
1/4	12	34600136
3/8	12	34600137
1/2	20	34600138
3/4	20	34600139

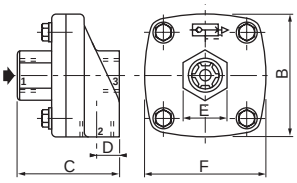

dimensiones (mm) B	C	D	E	F
64	52	13	25	64
64	52	13	25	64
85	72	19	38	97
85	72	19	38	97

CARACTERÍSTICAS

Presión de utilización: 1 a 10 bar
Temperatura: -20°C a +70°C
Cuerpo: latón niquelado
Membrana: PUR (poliuretano)
(opción Vitón®)

(Viton®es una marca registrada de Dupont Performance Elastomers)

Ø racor-daje G	código
3/8	SEV37C
1/2	SEV50C

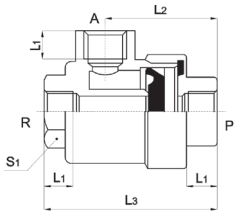

dimensiones (mm) L1	L2	L3	S1
11	35	54	19
14	45	72	26

TEMPORIZADORES ELECTRÓNICOS

CARACTERÍSTICAS

Número de pines: 2 + tierra
Certificación: CSA
Caja: PA (poliamida)
Conformidad conector: ISO 4400
Tensiones standard:
24 a 240V CC / CA (50/60Hz)
Potencia max. (I = 1A máx.):
24VA (24V) à **240VA** (240V)

regulación temporización ON señal sec	OFF señal min	orientación temporizador	tensión CC/CA = / ~ V	código
2...40	0,5...45	180°x180°	24 to 240	88122627

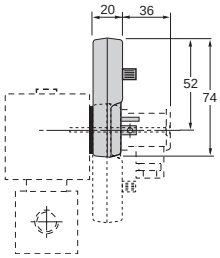

salida fábrica 3 días

PRESOSTATOS REGULABLES G1/4 O DE APLICACIÓN

Visualización y protección eléctrica	sin	con
Fluidos	aire, gas neutro, filtrado, lubricado o no	
Zona de regulación	ver abajo	
Histéresis	0,4 bar / 1 bar	
Poder de corte	5 A - 250 V resistivo	2 A - 24 V CC resistivo
Temperatura	-10°C a +60°C	0°C a +60°C
Conexión eléctrica	ISO 4400 / EN 175301-803, forma A	
Tensión max.	250 V CA/CC	24 V CC
Grado de protección	IP65	
Cuerpo	PC (policarbonato)	
Guarniciones de estanquidad	NBR (nitrilo)	

	Zona de regulación	código
Cuerpo roscado		
con racordaje lateral, roscado G1/4	0,5 a 10 bar	**34900018**
con racordaje lateral, roscado G1/4	0,2 a 6 bar	**34900015**
con racordaje lateral G1/4, con visualización y protección eléctrica	0,5 a 10 bar	**34900019**
Cuerpo de aplicación		
con racordaje de aplicación	0,5 a 10 bar	**34900030**
con racordaje de aplicación, con visualización y protección eléctrica	0,5 a 10 bar	**34900031**
presostato regulable con vacio		
con racordaje neumático lateral, roscado G1/4	0,5 a 10 bar	**34900012**

todas las versiones | **cuerpo roscado G1/4** | **base**

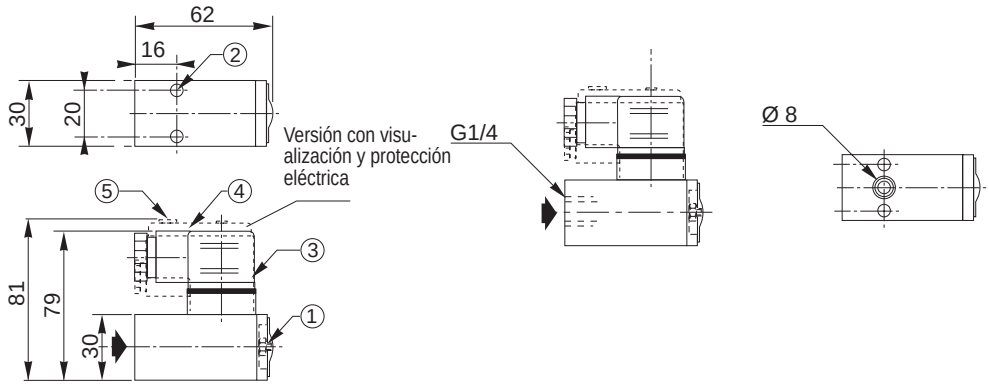

1. tornillo de regulación del umbral de enclavamiento (llave hexagonal 3mm)
2. 2 orificios de fijación Ø 5,5 mm
3. conector ISO 4400, 4 bornas,orientable 90° x 90°
4. conector no orientable
5. porta-etiqueta de referencia

VISORES NEUMÁTICOS

CARACTERÍSTICAS

Fluidos	aire, gas neutro, filtrado, lubricado o no
Presión de utilización	2 a 8 bar
Temperatura ambiente	+5°C a +70°C
Angulo de visión	180°
Visor	PC (policarbonato)
Cuerpo y collar	POM (poliacetal)
Tuerca	Latón

color	código
rojo	**34600130**
amarillo	**34600131**

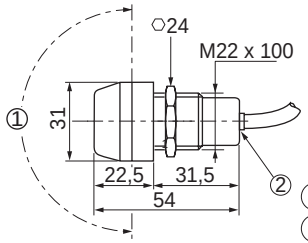

1. Angulo de visión 180°
2. Racor rápido para tubo flexible Ø 4 ext.

CONECTORES
tallas 15, 22 y 30

	talla 15	talla 22	talla 30
Conformidad conector	DIN 43650, 9,4 mm, forma C	DIN 43650, 11 mm, norma industrial B	ISO 4400 / EN 175301-803, forma A
Número de contactos	2 + masa		
Distancia entre contactos	9,4/8 mm	11 mm	18 mm
Grado de protección	IP65		
Conexión de cable	mediante tornillo o cable		
Sección conductor	0,5 mm^2/ 0,75 mm^2	0,75 mm^2/1,5 mm^2	
Caja standard	PA (poliamida), con fibra de vidrio		
Caja con LED	poliamida transparente (PA)		
Diámetro de cable	4 a 6 mm	6 a 8 mm	6 a 10 mm
Versión con LED	-	6 a 8 mm	8 a 10 mm

- Para aplicaciones interiores/exteriores
- Grado de protección IP 65
- Visualización y protección eléctrica integradas
- Racordaje y control fácil de la alimentación en el conector talla 30 (tapa desmontable)

SU SELECCIÓN

		salida fábrica	3 días	5 días
		código		
tensión **CC (=) / CA (~)** V		talla 15 9,4 mm	talla 15 8 mm	talla 22	talla 30
Conector standard					
todos		**88143581**	**88130211**	**88122404**	**88122602**
Conector con cable longitud 2 metros					
todos		**88143567**	**-**	**88122413**	**88122612**
Conector con visualización y protección integradas					
24 V CC/CA		**88143580** (1)	-	**88122405**	**88122603**
48 V CC/CA		-		**88122406**	**88122604**
115 V CC/CA		-		**88122407**	**88122605**
230 V CC/CA		-		**88122410**	**88122608**
Conector con protección por TRANSIL y visualización LED aplicación general					
115 V CC/CA					**88122618** (2)
115 V CC/CA					**88122619** (3)
Conector con protección por TRANSIL y visualización por LED para industria del automomóvil					
24 V CC/CA					**88122620** (1)
24 V CC/CA					**88122621** (3)

(1) : cable 2 m (2) : cable 3 m (3) : cable 5 m

DIMENSIONES

talla 15

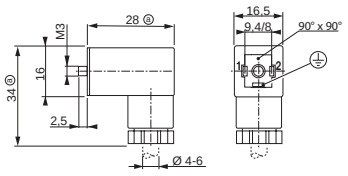

talla 22

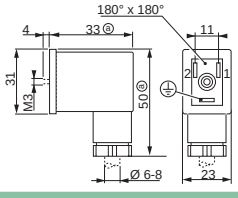

talla 30

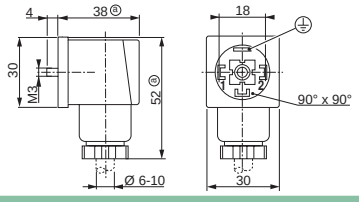

OPCIONES Y ACCESORIOS

Lote de 100 conectores, standard talla 22
código: **88122421**

Lote de 100 conectores, standard talla 30
código: **88122636**

BOBINA DE RECAMBIO

SU SELECCIÓN

código producto	Tipo de bobina
18900001	C22A-2,5W
18900002	C22A-2,5W
18900010	C22A-2,5W
18900011	C22A-2,5W
18900032	CM22-2,5/3 W
19000005	C25A-3W
19000006	C25A-3W
19000008	C25A-3W
19000013	C25A-3W
19000014	C25A-3W
19000016	C25A-3W
19000017	C25A-3W
19000018	C25A-3W
19000021	C25A-3W
19000022	C25A-3W
19201001	C30A
19201002	C30A
19201003	C30A
19201007	C30A
19201008	C30A
19201009	C30A
19201022	C30A
19201023	C30A
19201024	C30A
19201028	C30A
19201029	C30A
19201030	C30A
19201136	C30A
19201137	C30A
19201138	C30A
19201142	C30A
19201143	C30A
19201144	C30A
EME210C094	CMXX-FT
SCE210B154	CM12-FB/-FT
SCE210B155	CM12-FB/-FT
SCE210B156	CM12-FB/-FT
SCE210C033	CMXX-FT
SCE210C034	CMXX-FT
SCE210C035	CMXX-FT
SCE210C093	CMXX-FT
SCE210C094	CMXX-FT
SCE210D001	CM6-FT
SCE210D002	CM6-FT
SCE210D009	CM6-FT
SCE210D022	CM6-FT
SCE210D095	CMXX-FT
SCE210-100	CMXX-FT
SCE220A021	CMXX-HT
SCE220-025	CMXX-HT/CM12-FT
SCE222B094	CMXX-FT/CM12-FT
SCE222B095	CMXX-FT/CM12-FT
SCE222E002LT	CMXX-FT/CM12-FT
SCE238D001	CM22-4W/6,9W
SCE238D001(MO)	CM22-4W/6,9W
SCE238D002	CM22-4W/6,9W
SCE238D002(MO)	CM22-4W/6,9W
SCE238D003	CM22-4W/6,9W
SCE238D003(MO)	CM22-4W/6,9W
SCE238D004	CM22-4W/6,9W
SCE238D004(MO)	CM22-4W/6,9W
SCE238D005	CM22-4W/6,9W
SCE238D005(MO)	CM22-4W/6,9W
SCE238D006	CM25-5/6,9W
SCE238D006(MO)	CM25-5/6,9W
SCE238D007	CM25-5/6,9W
SCE238D008	CM25-5/6,9W
SCE238D008(MO)	CM25-5/6,9W
SCE238D009	CM25-5/6,9W
SCE238D010	CM25-5/6,9W
SCG238A044	CM6-FT
SCG238A046	CM6-FT
SCG238A047	CM6-FT
SCG238A048	CM6-FT
SCG238A050	CM6-FB
SCG238C016	ANX-7,5W
SCG238C017	ANX-7,5W
SCG238C017(MO)	ANX-7,5W
SCG238C018	ANX-7,5W
SCG240A101	BMX-6W
SCG240A103	AMX-6W
SCG256B001VMS	CM22-4W/6,9W
SCG256B002VMS	CM22-4W/6,9W
SCG256B003VMS	CM22-4W/6,9W
SCG256B004VMS	CM22-4W/6,9W
SCG256B004NVMS	CM22-4W/6,9W
SCG256B016VMS	CM22-4W/6,9W
SCG256B402VMS	CM22-4W/6,9W
SCG256B404VMS	CM22-4W/6,9W
SCG256B466VMS	CM25-5/6,9W
SCG256B470VMS	CM25-5/6,9W
E262K020S1N00FL	M6-FT
E262K020S1N00FR	M6-FT
E262K020S1N00FT	M6-FT
E262K020S1N00F8	M6-FT
E262K020S1N00H1	M6-HT
E262K020S1N00H9	M6-HT
E262K022S1N00FL	M6-FT
E262K022S1N00FR	M6-FT
E262K022S1N00FT	M6-FT
E262K022S1N00F8	M6-FT
E262K022S1N00H1	M6-HT
E262K022S1N00H9	M6-HT
E262K022S1V00FL	M6-FT
E262K022S1V00FR	M6-FT
E262K022S1V00FT	M6-FT
E262K022S1V00F8	M6-FT
E262K022S1V00H1	M6-HT
E262K022S1V00H9	M6-HT
E262K023S1N00FL	M6-FB
E262K023S1N00FR	M6-FB
E262K023S1N00FT	M6-FB
E262K023S1N00F8	M6-FB
E262K023S1N00H1	M6-HB
E262K023S1N00H9	M6-HB
E262K108S1N00FL	MXX-FT
E262K108S1N00FR	MXX-FT
E262K108S1N00FT	MXX-FT
E262K108S1N00F8	MXX-FT
E262K108S1N00H1	MXX-HT
E262K108S1N00H9	MXX-HT
E262K202S1N00FL	MXX-FT
E262K202S1N00FR	MXX-FT
E262K202S1N00FT	MXX-FT
E262K202S1N00F8	MXX-FT
E262K202S1N00H1	MXX-HT
E262K202S1N00H9	MXX-HT
E262K232S1N00FL	MXX-FT
E262K232S1N00FR	MXX-FT
E262K232S1N00FT	MXX-FT
E262K232S1N00F8	MXX-FT
E262K232S1N00H1	MXX-HT
E262K232S1N00H9	MXX-HT
E262K232S1N01FL	MXX-FT
E262K232S1N01FR	MXX-FT
E262K232S1N01FT	MXX-FT
E262K232S1N01F8	MXX-FT
E262K232S1N01H1	MXX-HT
E262K232S1N01H9	MXX-HT
E262K090S1N00FL	M6-FT
E262K090S1N00FR	M6-FT
E262K090S1N00FT	M6-FT
E262K090S1N00F8	M6-FT
E262K090S1N00H1	M6-HT
E262K090S1N00H9	M6-HT
E262K108S1N01FL	MXX-FT
E262K108S1N01FR	MXX-FT
E262K108S1N01FT	MXX-FT
E262K108S1N01F8	MXX-FT
E262K108S1N01H1	MXX-HT
E262K108S1N01H9	MXX-HT
E262K182S1N01FL	MXX-FT
E262K182S1N01FR	MXX-FT
E262K182S1N01FT	MXX-FT
E262K182S1N01F8	MXX-FT
E262K182S1N01H1	MXX-HT
E262K182S1N01H9	MXX-HT
E262K184S1N01FL	MXX-FT
E262K184S1N01FR	MXX-FT
E262K184S1N01FT	MXX-FT
E262K184S1N01F8	MXX-FT
E262K184S1N01H1	MXX-HT
E262K184S1N01H9	MXX-HT
E262K202S1N01FL	MXX-FT
E262K202S1N01FR	MXX-FT
E262K202S1N01FT	MXX-FT
E262K202S1N01F8	MXX-FT
E262K202S1N01H1	MXX-HT
E262K202S1N01H9	MXX-HT
E262K208S1N00FL	MXX-FT
E262K208S1N00FR	MXX-FT
E262K208S1N00FT	MXX-FT
E262K208S1N00F8	MXX-FT
E262K208S1N00H1	MXX-HT
E262K208S1N00H9	MXX-HT
E262K208S1N01FL	MXX-FT
E262K208S1N01FR	MXX-FT
E262K208S1N01FT	MXX-FT
E262K208S1N01F8	MXX-FT
E262K208S1N01H1	MXX-HT
E262K208S1N01H9	MXX-HT
E262K208S1E00FL	MXX-FT
E262K208S1E00FR	MXX-FT
E262K208S1E00FT	MXX-FT
E262K208S1E00F8	MXX-FT
E262K208S1E00H1	MXX-HT
E262K208S1E00H9	MXX-HT
E262K212S1N00FL	MXX-FB
E262K212S1N00FR	MXX-FB
E262K212S1N00FT	MXX-FB
E262K212S1N00F8	MXX-FB
E262K212S1N00H1	MXX-HB
E262K212S1N00H9	MXX-HB
E262K261S1N00FL	MXX-FT
E262K261S1N00FR	MXX-FT
E262K261S1N00FT	MXX-FT
E262K261S1N00F8	MXX-FT
E262K261S1N00H1	MXX-HT
E262K261S1N00H9	MXX-HT
E262K262S1N00FL	MXX-FT
E262K262S1N00FR	MXX-FT
E262K262S1N00FT	MXX-FT
E262K262S1N00F8	MXX-FT
E262K262S1N00H1	MXX-HT
E262K262S1N00H9	MXX-HT
G262K002S1N00FL	M6-FT
G262K002S1N00FR	M6-FT
G262K002S1N00FT	M6-FT
G262K002S1N00F8	M6-FT
G262K002S1N00H1	M6-HT
G262K002S1N00H9	M6-HT
E263K124S1N01FL	MXX-FT
E263K124S1N01FR	MXX-FT
E263K124S1N01FT	MXX-FT
E263K124S1N01F8	MXX-FT
E263K124S1N01H1	MXX-HT
E263K124S1N01H9	MXX-HT
E263K195S1N01FL	MXX-FT
E263K195S1N01FR	MXX-FT
E263K195S1N01FT	MXX-FT
E263K195S1N01F8	MXX-FT
E263K195S1N01H1	MXX-HT
E263K195S1N01H9	MXX-HT
E263K200S1N01FL	MXX-FT
E263K200S1N01FR	MXX-FT
E263K200S1N01FT	MXX-FT
E263K200S1N01F8	MXX-FT
E263K200S1N01H1	MXX-HT
E263K200S1N01H9	MXX-HT
E263K331S1N01FL	MXX-FT
E263K331S1N01FR	MXX-FT
E263K331S1N01FT	MXX-FT
E263K331S1N01F8	MXX-FT
E263K331S1N01H1	MXX-HT
E263K331S1N01H9	MXX-HT
SCB263-209LT	CMXX-FT
SCB263A210LT	CMXX-FT
SCE263-209LT	CMXX-FT
SCE263A210LT	CMXX-FT
SCE263B206LT	CMXX-FT
E314K008S1V00FL	MXX-FT
E314K008S1V00FR	MXX-FT
E314K008S1V00FT	MXX-FT
E314K008S1V00F8	MXX-FT
E314K008S1V00F1	MXX-FT
E314K008S1V00F9	MXX-FT
E314K035S1N00FL	MXX-FT
E314K035S1N00FR	MXX-FT
E314K035S1N00FT	MXX-FT
E314K035S1N00F8	MXX-FT
E314K035S1N00F1	MXX-FT
E314K035S1N00F9	MXX-FT
E314K035S1N01FL	MXX-FT
E314K035S1N01FR	MXX-FT
E314K035S1N01FT	MXX-FT
E314K035S1N01F8	MXX-FT
E314K035S1N01F1	MXX-FT
E314K035S1N01F9	MXX-FT
E314K054S1N00FL	MXX-FT
E314K054S1N00FR	MXX-FT
E314K054S1N00FT	MXX-FT
E314K054S1N00F8	MXX-FT
E314K054S1N00F1	MXX-FT
E314K054S1N00F9	MXX-FT
E314K054S1N01FL	MXX-FT
E314K054S1N01FR	MXX-FT
E314K054S1N01FT	MXX-FT
E314K054S1N01F8	MXX-FT
E314K054S1N01F1	MXX-FT
E314K054S1N01F9	MXX-FT
E314K068S1V00FL	MXX-FT
E314K068S1V00FR	MXX-FT
E314K068S1V00FT	MXX-FT
E314K068S1V00F8	MXX-FT
E314K068S1V00F1	MXX-FT
E314K068S1V00F9	MXX-FT
SCG327B001	CM12-FT
SCG356B001VMS	CM22-4W/6,9W
SCG356B002VMS	CM22-4W/6,9W
SCG356B004VMS	CM22-4W/6,9W
SCG356B006VMS	CM22-4W/6,9W
SCG356B053VMS	CM22-4W/6,9W
SCG356B466VMS	CM25-5/6,9W
SCG356B470VMS	CM25-5/6,9W
SCE370A002	JMX
SCE370A017	CMXX-FT
SCE370A017(MS)	CMXX-FT
SCHTE370A017	CMXX-FT
SCE370A021MS	CMXX-FT
SCE370A046	CMXX-FT
55102009	CM22-2,5W
55102011	CM22-2,5W
SCG551A001MS	CM22-2,5/3 W
SCG551A002MS	CM22-2,5/3 W
SCG551A005MS	CM22-2,5/3 W
SCG551A017MS	CM22-2,5/3 W
SCG551A018MS	CM22-2,5/3 W
SCG551A067MS	CM22-2,5/3 W

BOBINA DE RECAMBIO

SU SELECCIÓN

	Tipo de bobina	código					
		Corriente alterna **(CA) (~)** (50Hz)				Corriente continua **(CC)**	
		24V ~	**48V ~**	**115V ~**	**230V ~**	**24V =**	**48V =**
	AMX-6W	**43005153**	**-**	**43005155**	**43005157**	**-**	**-**
	ANX-7,5W	**43005273**	**-**	**43005274**	**43005275**	**43005272**	**-**
	BMX-6W	**43005168**	**-**	**43005169**	**43005171**	**-**	**-**
	CM6-FB	**400325-201**	**400325-205**	**400325-218**	**400325-217**	**400325-242**	**400325-244**
	CM6-FT	**400325-101**	**400325-105**	**400325-118**	**400325-117**	**400325-142**	**400325-144**
	CMXX-FT	**400425-101**	**400425-105**	**400425-118**	**400425-117**	**400425-142**	**400425-144**
	CMXX-HT	**400426-101**	**400426-105**	**400426-118**	**400426-117**	**400426-142**	**400426-144**
	CM12-FB/-FT	**400525-101**	**400525-105**	**400525-118**	**400525-117**	**400625-242**	**400625-244**
	CM12-FT	**400525-101**	**400525-105**	**400525-118**	**400525-117**	**400625-142**	**400625-144**
	CM22 - 4W/6,9W	**400127-181**	**400127-185**	**400127-198**	**400127-197**	**400127-142**	**400127-144**
	CM22 - 2,5/3W (serie 189 banjo/SCG551)	**400127-081**	**400127-085**	**400127-098**	**400127-097**	**400904-542**	**400904-544**
	C22A-2,5W (serie 189/551)	**43004416**	**43004417**	**43004419**	**43004422**	**43004166**	**43004167**
	CM25 - 5/6,9W	**400727-181**	**400727-185**	**400727-118**	**400727-117**	**400727-185**	**400727-118**
	C25A-3W	**43004469**	**43004473**	**43004471**	**43004472**	**43004473**	**43004471**
	C30A	**43005604**	**43005611**	**43005617**	**43005627**	**43005642**	**-**
	JMX	**43005090**	**43005091**	**43005093**	**43005096**	**43005099**	**43005100**
	M6-FT	**238213-006**	**238213-016**	**238213-033**	**238213-059**	**-**	**-**
	M6-HT	**-**	**-**	**-**	**-**	**238513-006**	**238513-017**
	M6-FB	**238213-106**	**238213-116**	**238213-133**	**238213-157**	**-**	**-**
	M6-HB	**-**	**-**	**-**	**-**	**238513-106**	**238513-117**
	MXX-FT	**238613-006**	**238613-016**	**238613-033**	**238613-059**	**238713-006**	**238713-017**
	MXX-HT	**-**	**-**	**-**	**-**	**238913-006**	**238913-017**
	MXX-FB	**238613-106**	**238613-116**	**238613-133**	**238613-159**	**-**	**-**
	MXX-HB	**-**	**-**	**-**	**-**	**238913-106**	**238913-117**

COMO REALIZAR UN PEDIDO

VÁLVULAS

Ejemplo de configuración (válvula de pistón)

=

código
E290B052

+

electroválvula-piloto
SCG356B053VMS

+

tensión/
frecuencia

230V/CA

ELECTROVÁLVULA

Ejemplo de un nuevo código producto con 15 dígitos

CODIGO 15-DIGITOS (integrada la tensión/frecuencia)
E262K020S1N00F8

Ejemplo de configuración (electroválvula con conector)

código
SCG256B002VMS

+

tensión/
frecuencia

24V/CC

Ejemplo de configuración (electroválvula con conector)

=

código
19000014

+

tensión/
frecuencia

24V/CC

+

conector talla 30
88122602

DISTRIBUIDOR

Ejemplo de configuración (distribuidor roscado, de mando electroneumático)

código completo
distribuidor con pilotos
SCG551A018MS

+

tensión/
frecuencia

24V/CC

COMO REALIZAR UN PEDIDO

CILINDRO

Ejemplo de configuración (nueva serie 453 - CODIGO 15-DIGITOS**)**

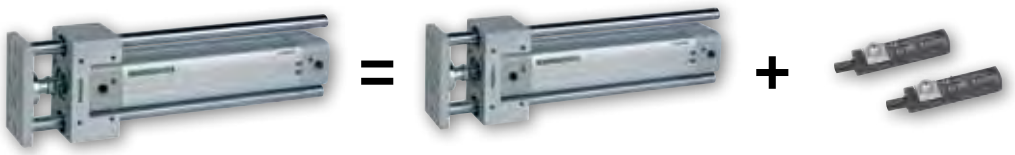

cilindro código 15-dígitos que integra la opción UCG para unidad de guiado en "U"
G453A5SK0100UCG

cantidad y código de los detectores
2 x P494A0022300A00

Ejemplo de configuración (cilindro Isoclair)

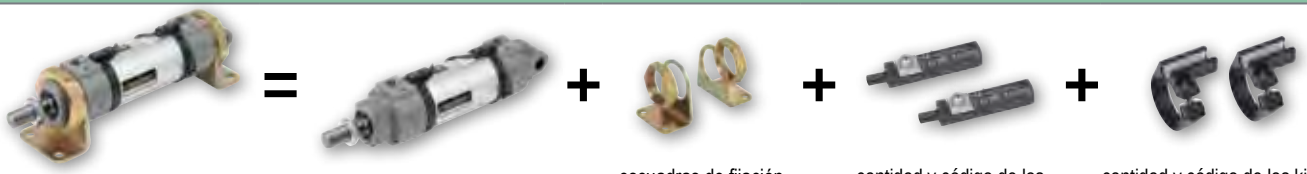

código cilindro y/o referencia
G438A3SK0100CHC

escuadras de fijación (opción)
P493A3325000A00

cantidad y código de los detectores
2 x P494A0022300A00

cantidad y código de los kits de fijación detectores
2 x P494A3129300A00

DISTRIBUIDOR

Ejemplo de configuración (distribuidor ISO 15407-1 26 mm, de aplicación, de mando electroneumático)

distribuidor completo : código 15-dígitos
2 x **R503A2B10N82PF1** (de juntas - 5/2, retorno resorte)
+ 2 x **R503A2BD0N82PF1** (de juntas - 2 x 3/2 NC)

códigos bases acoplables:
código 15-dígitos
2 x **G503AMV22MA0020**

lote de 2 extremos:
código 15-dígitos
G503AK428304004

TRATAMIENTO DEL AIRE

Ejemplo de configuración (filtro/regulador + lubricador)

código completo
34225184

escuadras de fijación
34325005

INDICE CÓDIGO - PÁGINA

Códigos	Pg.	Códigos	Pg.	Códigos	Pg.	Códigos	Pg.	Códigos	Pg.
18900001	49	SCE238D010	13	E290A384	7	30800016	75	34204038	93
18900002	49	SCG238A044	12	E290A385	7	30800017	75	34204040	93
18900007	49	SCG238A046	12	E290A386	7	30800018	75	34204044	93
18900010	49	SCG238A047	12	E290A387	8	30800027	75	34204045	91
18900011	49	SCG238A048	12	E290A388	8	30800030	75	34204046	91
18900018	49	SCG238A050	12	E290A389	8	30900001	75	34204050	91
18900019	49	SCG238D016	13	E290A390	7	30900002	75	34204052	91
18900032	8	SCG238D017	13	E290A391	7	30900003	75	34204056	91
19000005	49	SCG238D017MO	13	E290A392	7	30900004	75	34204069	91
19000006	49	SCG238D018	13	E290A393	7	30900006	75	34204070	91
19000008	49	240-205	82	E290A394	7	31000006	75	34204074	91
19000013	50	240-206	82	E290A395	7	31000011	75	34204128	90
19000014	50	SCG256B001VMS	10	E290A396	8	31000013	75	34204131	90
19000016	50	SCG256B002VMS	10	E290A397	8	31090001	75	34204132	90
19000017	49	SCG256B003VMS	10	E290A398	8	31090002	75	34204134	90
19000018	50	SCG256B004VMS	10	E290A399	7	E314K008S1V00	20	34204137	90
19000021	49	SCG256B016VMS	11	E290A400	7	E314K035S1N00	20	34204138	90
19000022	49	SCG256B402VMS	10	E290A401	7	E314K035S1N01	20	34207001	92
19201001	49	SCG256B404VMS	10	E290A482	7	E314K054S1N00	20	34207002	92
19201002	49	SCG256B466VMS	10	E290A485	7	E314K054S1N01	20	34207004	92
19201003	49	SCG256B470VMS	10	E290A487	7	E314K068S1V00	20	34207009	92
19201007	49	26190067	53	E290A488	7	E314K143S1N01	8	34207010	92
19201008	49	26190068	53	E290A498	7	32000001	75	34207012	92
19201009	49	26190069	53	E290A500	7	33400036	54	34207073	93
19201022	50	26290352	53	E290A501	7	34200061	99	34207074	93
19201023	50	26290353	54	E290A791	7	34200062	99	34207076	93
19201024	50	26290354	53	E290A791VI	8	34200311	93	34207077	93
19201028	50	G262K002S1N00	10	E290A792	7	34200312	93	34207078	93
19201029	50	E262K020S1N00	10	E290A792VI	8	34200313	93	34207080	93
19201030	50	E262K022S1N00	10	E290A793	7	34200314	93	34207081	93
19201136	50	E262K022S1V00	10	E290A793VI	8	34200997	99	34207082	93
19201137	50	E262K023S1N00	10	E290A794	8	34201471	99	34207084	93
19201138	50	E262K090S1N00	10	E290A795	8	34203001	92	34207085	93
19201142	50	E262K108S1N00	10	E290A796	8	34203002	92	34207086	93
19201143	50	E262K108S1N01	10	E290A797	7	34203003	92	34207088	93
19201144	50	E262K182S1N01	11	E290A798	7	34203008	92	34207089	91
SCE210B154	12	E262K184S1N01	11	E290A799	7	34203009	92	34207090	91
SCE210B155	12	E262K202S1N00	10	E290B002	7	34203038	92	34207092	91
SCE210B156	12	E262K202S1N01	10	E290B004	7	34203039	92	34207093	91
SCE210C033	12	E262K208S1N00	10	E290B005	7	34203040	92	34207094	91
SCE210C034	12	E262K208S1E00	10	E290B008	7	34203052	93	34207096	91
SCE210C035	12	E262K208S1N01	10	E290B009	7	34203053	93	34207106	91
SCE210C093	12	E262K212S1N00	10	E290B010	7	34203054	93	34207109	91
SCE210C094	12	E262K232S1N00	10	E290B011	7	34203058	93	34207110	91
SCE210D001	13	E262K232S1N01	10	E290B026	8	34203059	93	34207112	91
SCE210D002	13	E262K261S1N00	10	E290B027	8	34203060	93	34207161	91
SCE210D004	13	E262K262S1N00	10	E290B028	8	34203064	93	34207162	91
SCE210D009	13	26390002	53	E290B036	7	34203065	93	34207164	91
SCE210D022	13	26390005	54	E290B037	7	34203066	93	34207165	91
SCE210D095	12	E263K124S1N01	10	E290B038	7	34203072	93	34207166	91
SCE210-100	13	E263K200S1N01	10	E290B045	7	34203080	91	34207168	91
E220K405S1T00	14	E263K195S1N01	11	E290B047	7	34203081	91	34207177	91
E220K406S1T00	14	E263K331S1N01	11	E290B048	7	34203082	91	34207178	91
E220K408S1T00	14	SCE263-209LT	11	E290B051	7	34203086	91	34207180	91
E220K409S1T00	14	SCE263A210LT	11	E290B052	7	34203087	91	34207181	91
SCE222E002LT	14	SCE263B206LT	11	E290B053	7	34203088	91	34207182	91
238213-006	106	26490026	53	E290B054	7	34203092	91	34207184	91
238213-016	106	26690001	53	E290B069	8	34203094	91	34207233	94
238213-033	106	26690003	53	E290B070	8	34203098	91	34207234	94
238213-059	106	26690017	54	E290B071	8	34203100	91	34207236	94
238213-106	106	26690018	54	E290B079	7	34203130	91	34207237	90
238213-116	106	26790001	53	E290B080	7	34203131	91	34207238	90
238213-133	106	26790002	53	E290C	5	34203137	91	34207240	90
238513-006	106	26790013	54	P290CA430078001	5	34203149	91	34207241	90
238513-017	106	28490040	54	P290CA438907001	5	34203270	94	34207242	90
238513-106	106	28490041	54	G3	81	34203271	94	34207244	90
238513-117	106	28490043	54	30210112--P	48	34203272	94	34207253	90
238213-157	106	28490001	53	30211109--D	48	34203276	94	34207254	90
238613-006	106	28490002	53	30211109--P	48	34203277	94	34207257	90
238613-016	106	28490005	53	30211112--D	48	34203278	94	34207258	90
238613-033	106	28590213	53	30211112--P	48	34203290	90	34207260	90
238613-059	106	28590215	53	30211113--D	48	34203291	90	34207309	90
238613-106	106	28590238	54	30211113--P	48	34203292	90	34207310	90
238613-116	106	28590239	54	30211122--D	48	34203302	90	34207312	90
238613-133	106	28690023	53	30211122--P	48	34203303	90	34207313	90
238613-159	106	28690026	54	30211127--D	48	34203304	90	34207314	90
238713-006	106	SCG287A001	18	30211178--P	52	34203314	90	34207316	90
238713-017	106	E290A014	7	30211179--P	52	34203315	90	34207325	90
238813-006	106	E290A015	7	30212109--P	48	34203316	90	34207326	90
238813-016	106	E290A016	7	30215178--L	52	34203326	90	34207329	90
238813-033	106	E290A017	7	30215178--P	52	34203327	90	34207330	90
238813-059	106	E290A019	7	30215179--P	52	34203328	90	34207332	90
238913-006	106	E290A020	7	30400001	52	34203340	91	34225005	93
238913-017	106	E290A021	7	30400007	52	34203341	91	34225006	93
238913-106	106	E290A023	7	30400008	52	34203342	91	34225007	93
238913-117	106	E290A024	7	30400011	52	34203372	91	34225008	93
SCE238D001	13	E290A025	7	30400024	52	34203373	91	34225102	90
SCE238D001MO	13	E290A034	8	30701001	74	34203374	91	34225122	91
SCE238D002	13	E290A039	7	30701002	74	34203394	90	34225124	91
SCE238D002MO	13	E290A040	7	30701005	74	34203395	90	34225134	92
SCE238D003	13	E290A042	7	30701006	74	34203397	90	34225181	90
SCE238D003MO	13	E290A043	7	30701009	74	34203398	90	34225182	90
SCE238D004	13	E290A058	7	30701010	74	34204001	94	34225183	90
SCE238D004MO	13	E290A059	7	30701011	74	34204002	94	34225184	90
SCE238D005	13	E290A060	7	30701012	74	34204005	94	34225201	91
SCE238D006	13	E290A062	7	30701013	74	34204006	94	34225202	91
SCE238D005MO	13	E290A063	7	30701015	74	34204012	92	34225204	91
SCE238D006MO	13	E290A064	7	30800001	75	34204016	92	34225213	92
SCE238D007	13	E290A067	7	30800005	75	34204024	92	34225254	92
SCE238D008	13	E290A068	7	30800010	75	34204033	93	34225259	93
SCE238D008MO	13	E290A085	7	30800011	75	34204034	93	34225260	93
SCE238D009	13	E290A086	7	30800012	75	34204037	93	34225261	93

INDICE CÓDIGO - PÁGINA

Códigos	Pg.	Códigos	Pg.	Códigos	Pg.	Códigos	Pg.	Códigos	Pg.
34225262	93	34602126	102	400425-101	106	452500050160	31	P493A4141300A00	44
34260170	93	34602152	100	400425-105	106	452500050200	31	P493A432F000A00	44
34260171	93	34602153	100	400425-117	106	452500050250	31	P493A4325000A00	44
34260174	93	34602154	100	400425-118	106	452500050320	31	P493A5111000A00	35
34260175	93	34602155	100	400425-142	106	452500050400	31	P493A5113000A00	35
34300004	98	34602181	100	400425-144	106	452500050500	31	P493A5121010A00	35
34300011	98	34602182	100	400426-101	106	452500050630	31	P493A5121110A00	35
34300014	99	34602183	100	400426-105	106	452500060025	31	P493A5122010A00	35
34300015	99	34602188	100	400426-117	106	452500060050	31	P493A5122100A00	35
34300016	98	34602221	100	400426-118	106	452500060080	31	P493A5123010A00	35
34300017	98	34602222	100	400426-142	106	452500060100	31	P493A5123100A00	35
34300041	99	34602223	100	400426-144	106	452500060125	31	P493A5124000A00	35
34303001	98	34602224	100	400525-101	106	452500060160	31	P493A5125100A00	35
34303003	98	34602444	102	400525-105	106	452500060200	31	P493A5126000A00	35
34303004	97	34602451	100	400525-117	106	452500060250	31	P493A5128000A00	35
34303005	97	34900012	103	400525-118	106	452500060320	31	P493A5129000A00	35
34303006	97	34900015	103	400625-142	106	452500060400	31	P493A5131000A00	35
34303013	96	34900018	103	400625-144	106	452500060500	31	P493A5131000A00	44
34303014	96	34900019	103	400625-242	106	452500060630	31	P493A5132000A00	35
34303015	96	34900030	103	400625-244	106	452500080025	31	P493A5132000A00	44
34303021	95	34900031	103	400727-117	106	452500080050	31	P493A5134000A00	35
34303050	99	35300047	50	400727-118	106	452500080080	31	P493A532F000A00	44
34303052	96	35300048	50	400727-181	106	452500080100	31	P493A5325000A00	44
34303053	96	35300049	50	400727-185	106	452500080125	31	P493A6111000A00	35
34303054	96	35300057	50	400904-542	106	452500080160	31	P493A6112100A00	35
34304001	98	35300069	50	400904-544	106	452500080200	31	P493A6112100A00	35
34304003	98	35300070	50	43004166	106	452500080250	31	P493A6112100A00	35
34304014	97	35300071	50	43004167	106	452500080320	31	P493A6112100A00	35
34304018	96	35500061	65	43004416	106	452500080400	31	P493A6113000A00	35
34304022	95	35500076	65	43004417	106	452500080500	31	P493A6121010A00	35
34307001	96	35500077	65	43004419	106	452500080630	31	P493A6121110A00	35
34307002	96	35500085	65	43004422	106	452500010025	31	P493A6122010A00	35
34307004	96	35500087	65	43004469	106	452500010050	31	P493A6122100A00	35
34307005	98	35500088	65	43004471	106	452500010080	31	P493A6123010A00	35
34307006	95	35500101	65	43004472	106	452500010100	31	P493A6123100A00	35
34307015	98	35500102	65	43004473	106	452500010125	31	P493A6124000A00	35
34307016	98	35500156	65	43005090	106	452500010160	31	P493A6125100A00	35
34307017	98	35500159	65	43005091	106	452500010200	31	P493A6126000A00	35
34307018	99	35500165	65	43005093	106	452500010250	31	P493A6128000A00	35
34307020	97	35500166	65	43005096	106	452500010320	31	P493A6129000A00	35
34325005	98	35500169	65	43005099	106	452500010400	31	P493A8111000A00	35
34393102	95	35500170	65	43005100	106	452500010500	31	P493A8113000A00	35
34393103	95	35500171	65	43005153	106	452500010630	31	P493A8121010A00	35
34393107	95	35500173	65	43005155	106	P493A1111000A00	35	P493A8121110A00	35
34393108	95	35500174	65	43005157	106	P493A1112100A00	35	P493A8122010A00	35
34393109	95	35500192	65	43005168	106	P493A1112100A00	35	P493A8122100A00	35
34393112	95	35500324	66	43005169	106	P493A1113000A00	35	P493A8123010A00	35
34394002	95	35500333	66	43005171	106	P493A1121010A00	35	P493A8123100A00	35
34394006	95	35500334	66	43005272	106	P493A1121110A00	35	P493A8124000A00	35
34394010	95	35500335	66	43005273	106	P493A1122010A00	35	P493A8125100A00	35
34394014	95	35500336	66	43005274	106	P493A1122100A00	35	P493A8126000A00	35
34397006	95	35500337	66	43005275	106	P493A1123010A00	35	P493A8128000A00	35
34397007	95	35500338	66	43005604	106	P493A1123100A00	35	P493A8129000A00	35
34397009	95	35500339	66	43005611	106	P493A1124000A00	35	P493A8131000A00	35
34397034	95	35500341	66	43005617	106	P493A1126000A00	35	P493A8131000A00	35
34397035	95	35500342	66	43005627	106	P493A1128000A00	35	P493A8132000A00	35
34600001	101	35500343	66	43005642	106	P493A1129000A00	35	P493A8132000A00	35
34600002	101	35500344	66	43900150	43	P493A3111000A00	35	P493A8134000A00	35
34600003	101	35500345	66	43900151	43	P493A3112100A00	35	P493AJ425000A00	44
34600004	101	35500346	66	43900159	43	P493A3112100A00	35	P493AJ42C000A00	44
34600005	101	35500382	65	43900161	43	P493A3113000A00	35	P493AJ42F000A00	44
34600006	101	35500560	65	43900181	43	P493A3121010A00	35	P493AJ431000A00	44
34600107	101	35500562	65	43900182	43	P493A3121110A00	35	P493AJ432000A00	44
34600108	101	SCG356B001VMS	20	43900183	43	P493A3122010A00	35	P493AL425000A00	44
34600109	55	SCG356B002VMS	20	43900184	43	P493A3122100A00	35	P493AL42C000A00	44
34600119	102	SCG356B004VMS	20	43900186	43	P493A3123010A00	35	P493AL42F000A00	44
34600127	102	SCG356B006VMS	20	43900187	43	P493A3123100A00	35	P493AL431000A00	44
34600130	103	SCG356B053VMS	20	43900199	43	P493A3124000A00	35	P493AL432000A00	44
34600131	103	SCG356B466VMS	20	43900202	43	P493A3125100A00	35	P493AP121010A00	35
34600136	102	SCG356B470VMS	20	43900203	43	P493A3126000A00	35	P493AP122310A00	35
34600137	102	35700002	54	43900204	43	P493A3128000A00	35	P493AP131000A00	35
34600138	102	35700003	54	43900205	43	P493A3129000A00	35	P493AP132000A00	35
34600139	102	35700004	54	G435	41	P493A3131000A00	35	P493AQ131000A00	35
34600156	100	35700014	53	G438	42	P493A3131000A00	44	P493AQ131000A00	35
34600207	101	35700018	54	G441	25	P493A3132000A00	35	P493AQ132000A00	35
34600209	55	35700020	54	G449	27	P493A3132000A00	44	P493AQ132000A00	35
34600213	102	SCE370A002	20	G453	29	P493A3134000A00	35	P494A0021100A00	45
34600214	102	SCE370A017	20	G450	30	P493A3325000A00	44	P494A0021300A00	45
34600215	102	SCE370A017MS	20	452500030025	31	P493A332F000A00	44	P494A0021400A00	45
34600406	101	SCHTE370A017	20	452500030050	31	P493A4111000A00	35	P494A0021500A00	45
34600407	101	400127-081	106	452500030080	31	P493A4112100A00	35	P494A0021700A00	45
34600408	101	400127-085	106	452500030100	31	P493A4112100A00	35	P494A0022100A00	45
34600409	101	400127-097	106	452500030125	31	P493A4112100A00	35	P494A0022300A00	45
34600413	101	400127-098	106	452500030160	31	P493A4112100A00	35	P494A0022500A00	45
34600414	101	400127-142	106	452500030200	31	P493A4113000A00	35	P494A0022600A00	45
34600415	101	400127-144	106	452500030250	31	P493A4121010A00	35	P494A0022800A00	45
34600418	101	400127-181	106	452500040025	31	P493A4121110A00	35	P494A3129200A00	45
34600419	101	400127-185	106	452500040050	31	P493A4122010A00	35	P494A3129300A00	45
34600476	65	400127-197	106	452500040080	31	P493A4122100A00	35	P494A3129600A00	45
34600481	101	400325-101	106	452500040100	31	P493A4123010A00	35	P494A4129300A00	45
34600482	101	400325-105	106	452500040125	31	P493A4123100A00	35	P494A4129600A00	45
34600483	101	400325-117	106	452500040160	31	P493A4124000A00	35	P494A5129200A00	45
34600491	101	400325-118	106	452500040200	31	P493A4125100A00	35	P494A5129600A00	45
34600493	101	400325-142	106	452500040250	31	P493A4126000A00	35	P494A6129600A00	45
34602018	100	400325-144	106	452500040320	31	P493A4128000A00	35	P494A8129200A00	45
34602019	100	400325-201	106	452500040400	31	P493A4129000A00	35	P494AJ129300A00	45
34602020	100	400325-205	106	452500050025	31	P493A4131000A00	35	P494AK129300A00	45
34602021	100	400325-217	106	452500050050	31	P493A4131000A00	44	P494AK129600A00	45
34602022	100	400325-218	106	452500050080	31	P493A4132000A00	35	P494AK129600A00	45
34602124	102	400325-242	106	452500050100	31	P493A4132000A00	44	P494AL129300A00	45
34602125	102	400325-244	106	452500050125	31	P493A4134000A00	35	P494AL129600A00	45

INDICE CÓDIGO - PÁGINA

Códigos	Pg.
P494AL129600A00	45
P494AM129300A00	45
P494AP129200A00	45
P499A2440617A00	45
P4994406200N001	45
P4994406210N001	45
P4994406220N001	45
G503AA3A30A0030	58
G503AA3A3M56Y20	59
G503AA3A3M59W20	59
G503AK428304004	58
G503AMV220A0030	58
G503	58-79
P503AB428359001	58
R503	57-59
51900001	67
51900002	67
51900004	67
51900005	67
51900078	66
52000001	67
52000002	67
52000003	67
52000004	67
52000005	67
52000006	67
52000007	67
52000008	67
52000009	67
52000010	67
52000077	66
52000078	66
52000079	66
52000090	67
52000189	67
52000192	67
52000193	67
52000196	67
52000209	67
52000376	66
52000380	67
52000386	67
52100001	67
52100002	67
52100003	67
52100004	67
52100005	67
52100006	67
52100008	67
52100009	67
52100010	67
52100077	66
52100078	66
52100079	66
52100090	67
54101017	61
54101018	61
54101019	61
54101020	61
54101021	61
54101022	61
54191023	62
54191024	62
54191025	62
54191027	62
54191028	62
54191029	62
54191030	62
54202017	61
54202018	61
54202019	61
54202020	61
54202021	61
54292023	62
54292024	62
54292027	62
54292028	62
54292029	62
54391023	62
54391027	62
54391028	62
54400003	61
54490017	62
54490022	62
55000009	77
55000010	77
55000011	77
55000012	75
55000039	77
55000040	77
55000043	77
55000046	75
55000047	75
55102005	70
55102009	70
55102011	70
55102082	72
55102083	72
55102084	75
55102086	72
55102088	72

Códigos	Pg.
55102089	72
55102091	72
55102092	72
55102093	72
55102094	72
55102095	72
55102096	73
55102097	73
55102098	73
55102099	73
55102118	70
SCG551A001	22
SCG551A001MS	22
SCG551A002MS	22
SCG551A005MS	22
SCG551A017MS	22
SCG551A018MS	22
SCG551A067MS	22
G551A101	22
G551A105	69
G551A117	69
G551A118	69
55200036	72
55200038	73
55200039	73
P599AE428441001	82
P599AE428441002	82
P599AE428442001	82
P599AE428442002	82
605D0100	86
605D0106	86
605D2300	86
605D2306	86
608010111	84
608012311	84
608060111	84
608062311	84
608210111	84
608212311	84
608260111	84
608262311	84
609010111	84
609012311	84
609060111	84
609062311	84
609210111	84
609212311	84
609260111	84
609262311	84
614357D001106	87
614357D001110	87
614357D001120	87
614357D023106	87
614357D023110	87
614357D023120	87
614357D101106	87
614357D101112	87
614357D123106	87
614357D123112	87
614357D201106	87
614357D201112	87
614357D223106	87
614357D223112	87
614357D701106	87
614357D701110	87
614357D701120	87
614357D723106	87
614357D723110	87
614357D723120	87
614357E001106	87
614357E001110	87
614357E001120	87
614357E023106	87
614357E023110	87
614357E023120	87
614357E101106	87
614357E101112	87
614357E123106	87
614357E123112	87
614357E201106	87
614357E201112	87
614357E223106	87
614357E223112	87
614357E701106	87
614357E701110	87
614357E701120	87
614357E723106	87
614357E723110	87
614357E723120	87
88100034	69
88100035	69
88100036	69
88100037	69
88100038	69
88100049	69
88100074	61
88100256	84
88100344	70
88100727	84
88100732	84
88122404	104

Códigos	Pg.
88122405	104
88122406	104
88122407	104
88122410	104
88122413	104
88122602	104
88122603	104
88122604	104
88122605	104
88122608	104
88122612	104
88122618	104
88122619	104
88122620	104
88122621	104
88122627	102
88126110	53
88126401	53
88128408	53
88130203	48
88130211	104
88130401	67
88130735	74
88130736	74
88130737	74
88130739	74
88130740	74
88130741	74
88130742	74
88130743	74
88130744	74
88130745	74
88130753	74
88130754	74
88130755	74
88130757	74
88130758	74
88130759	74
88130760	74
88130761	74
88130762	74
88130763	74
88130766	74
88130767	74
88130770	74
88130771	74
88130775	74
88130802	75
88130803	75
88130804	75
88130807	75
88131001	75
88131005	75
88135517	65
88135527	66
88135528	66
88135532	66
88143567	104
88143580	104
88143581	104
88263002	48
CGT	39
M1MB	101
M2MB	101
M3MB	101
M4MB	101
M5MB	101
M6MB	101
NDB25F22U02MSB3	82
NDB25F22U05MSB3	82
NDB25F22U10MSB3	82
NDB37F22U02MSB3	82
NDB37F22U02MSB3	82
NDB37F22U02MSB3	82
SE50HB	101
SE100HB	101
SE200HB	101
SEV37C	102
SEV50C	102
ZF2FA400OG00000	72

+34 943 377 740 | info@diprax.es | www.diprax.es

Polígono Industrial Belartza, Gurutzegi Kalea, 17 Pab. D4 y D5, 20018 San Sebastián-Donostia